TABELLA CODICI DI RIFERIMENTO

N°	DENOMINAZIONE	CODICE
1	**Cristallo portina**	CRIS0026
2A	**Resistenza cielo**	RESI0084
2B	**Resistenza platea**	RESI0085
3	**Ventola raffreddamento**	VENT0012
4	**Ventola primaria**	VENT0001
5a	**Motore ventilazione 50 Hz**	MOTO0034
5b	**Motore ventilazione 60 Hz**	MOTO0043
6	**Motore rete**	MOTO0052
7	**Boccola albero folle**	BOCC0013
8	**Perno albero folle**	MECC0469
9	**Tubo albero folle**	MECC0470
10	**Distanziale**	MECC0036
11	**Ruota dentata**	MECC0035
12	**Rete**	RETE0014
13	**Cuscinetto rete**	CUSC0022
14	**Albero traino**	MECC0502
15	**Giunto trascinamento rete**	MECC0114

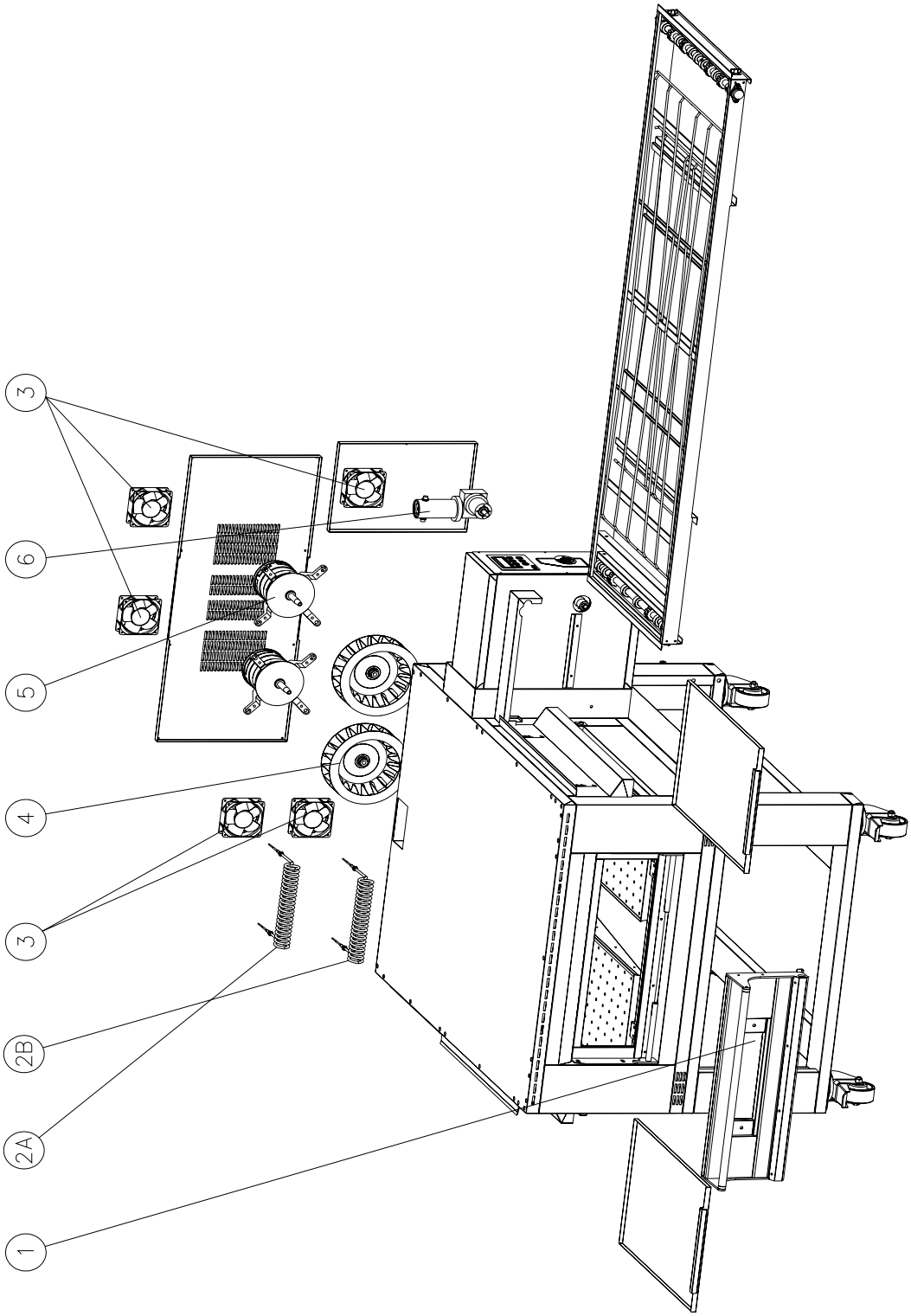

FIG. 10-5 Esploso

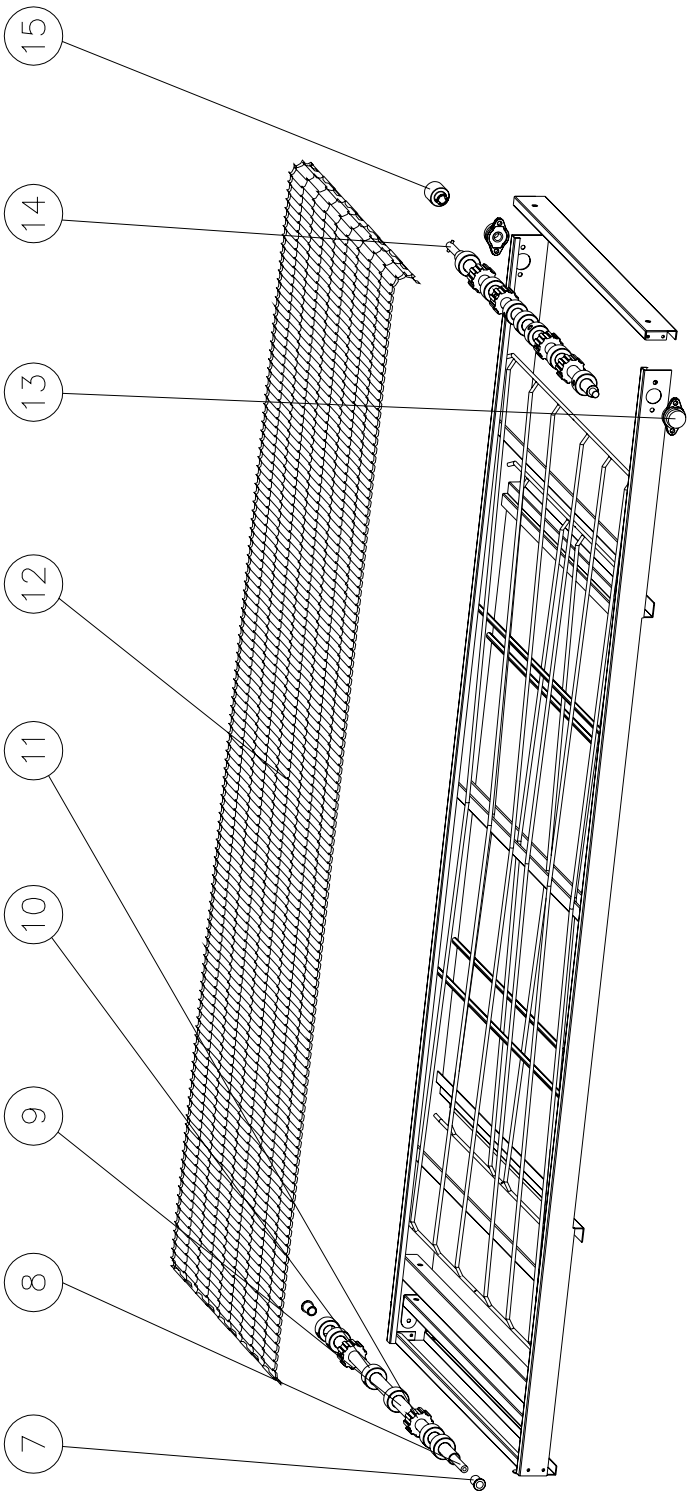

FIG. 10-6 Esploso rete di trascinamento

TABELLA CODICI COMPONENTI ELETTRICHE

N°	DENOMINAZIONE	CODICE
1	Pannello serigrafia	PANN0130
2	Scheda display	ELET0155
3	Scheda comando motore	ELET0213
4	Condensatore	ELET0100
5	Teleruttore	ELET0002
		ELET0160
		ELET0432
6	Morsetto terra	ELET0053
7	Sonda di temperatura PT 1000	TERM0049
8	Tastiera	ELET0153
9	Scheda base	ELET0212
10	Trasformatore toroidale	ELET0156
11	Termostato di sicurezza	TERM0005

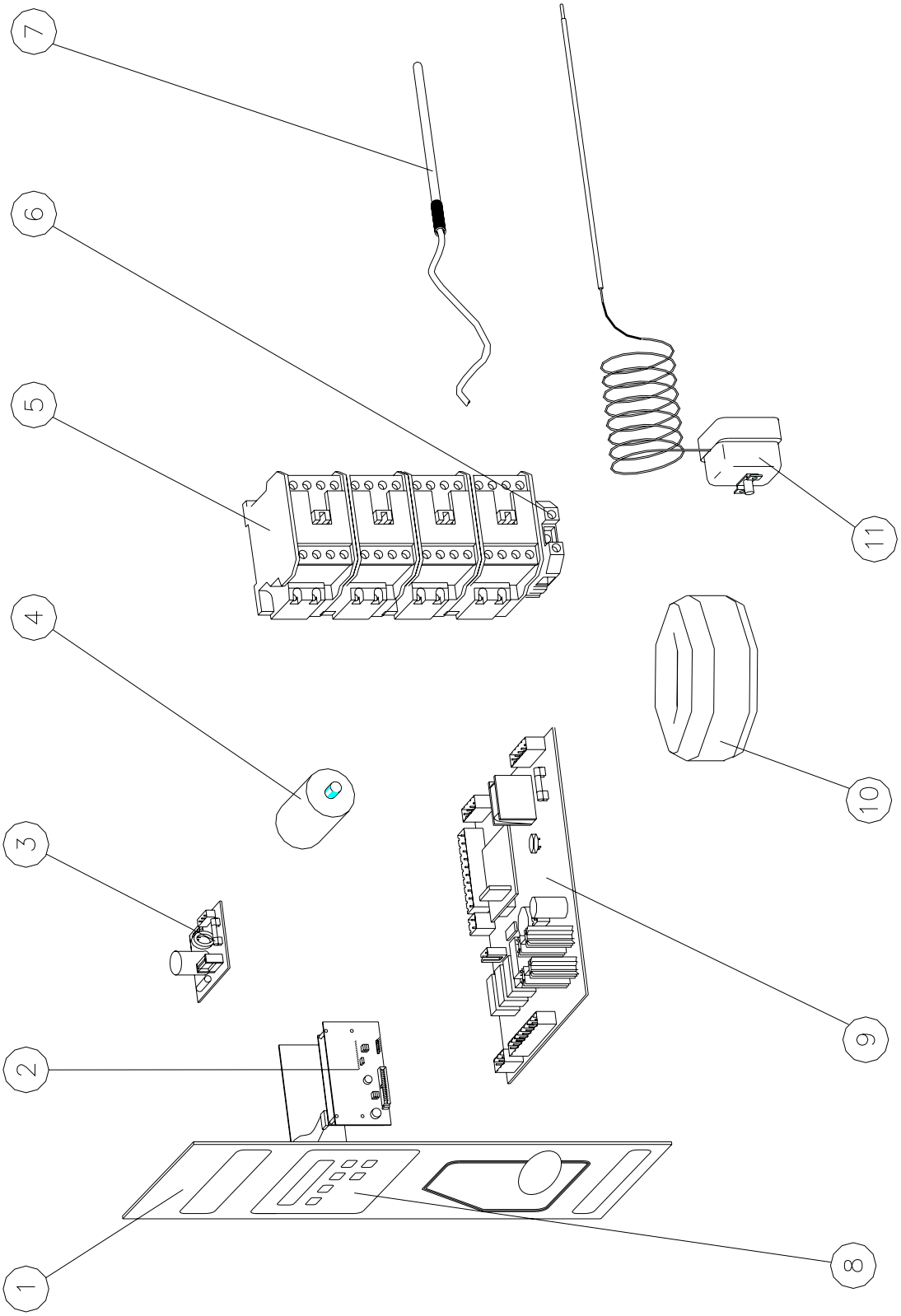

FIG. 10-7 Esploso componenti elettriche