1 Carrozzeria
2 Supporti
3 Motore
4 Spirale
5 Tavola 5
6 Tavola 6
7 Tavola 7
8 Tavola 8
9 Tavola 9

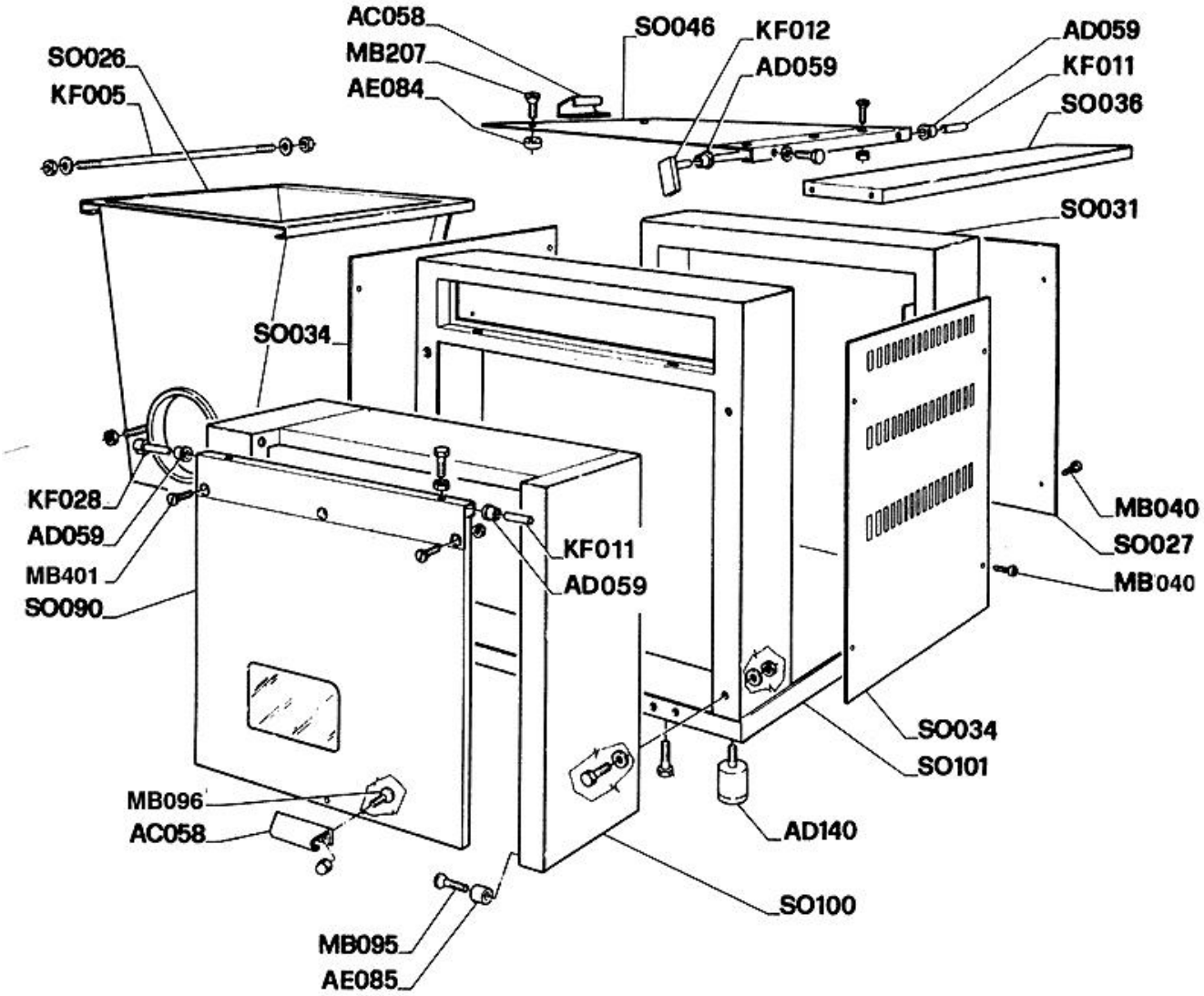
AC058
MB207
AE084
SO046
KF012
AD059
AD059
KF011
SO036
SO026
KF005
SO031
SO034
KF028
AD059
MB401
SO090
KF011
AD059
MB040
SO027
MB040
SO034
SO101
MB096
AC058
AD140
SO100
MB095
AE085

Pos	Codice	Descrizione	notes	
0	AC058	MANIGLIA COP.PLEXIGLAS BM/2		
0	AD059	BOCCOLA INOX BM1-BM2 D.19 INOX		
0	AD140	Compl. piede		
0	AE084	FERMO COPERCHIO TRAM.D16 L=7		
0	AE085	FERMO COPERCHIO ANT.L=15 BM/2		
0	KF005	TIRANTE TRAMOGGIA BM/2		
0	KF011	PERNO SX COP.ANT.ACCIAIO		
0	KF012	C.PERNO MICRO COP.TR.CR(A2S00)		
0	KF028	LEVA COPERCHIO ANT.DX CR(A2K41		
0	MB040	VITE AUTOF.TC 4,2X32 NIK.TG CR		
0	MB095	VITE TPS M5X25 INOX TG CACC.		
0	MB096	VITE TPS M3X10 INOX TG.CACC.		
0	MB207	VITE TPS M4 X 10		
0	MB401	VITE TBEI M5X25 INOX		
0	SO026	COMPL.TRAMOGGIA BM1-2 SALDATA		
0	SO027	C.SCHIEN.BM1-BM2 VERN.(A2G00)		
0	SO031	COMPL. PANNELLO PST		
0	SO034	FIANCO DX ASOLATO (EX A2L01)		
0	SO036	PANNELLO. SUP. DX		
0	SO046	COPERCHIO TRAMOGGIA TRASP.		
0	SO090	COPERCHIO ANTERIORE TRASP.		
0	SO100	C.ANT. SCOCCA		
0	SO101	C.BASE BM2		

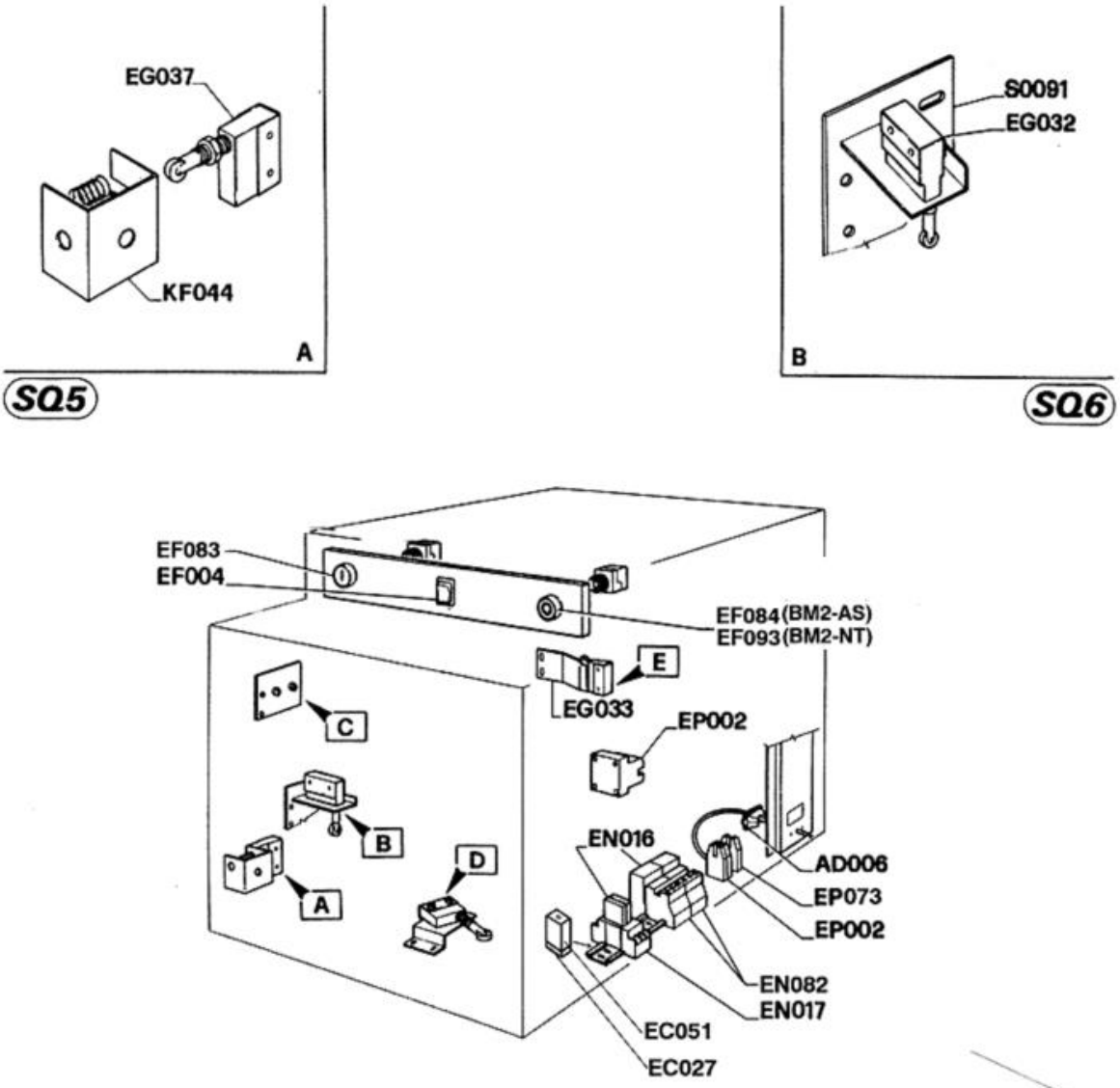
EG037
KF044
A
SQ5
S0091
EG032
B
SQ6
EF083
EF004
EF084 (BM2-AS)
EF093 (BM2-NT)
E
EG033
EP002
C
B
D
A
EN016
AD006
EP073
EP002
EN082
EN017
EC051
EC027
SQ2
SQ3
SQ1
E
MB144
A2L26
EG033
MB196
D
EG032
A2L24
MB196
C
EG033
S0054
MB196
MB207

Pos	Codice	Descrizione	notes	
0	A2L24	STAFFA MICRO TELAIO (1)BM2		
0	A2L26			
0	AD006	Pressacavo + viti		
0	EC027	ZOCCOLO TEMP.OCTAL A VITE PF		
0	EC051	TIMER TF24/815 F.02 110/240VAC		
0	EF004	Interruttore bipolare		
0	EF083	PULS.PIATTO VERDE IMP.(D-G-X1)		
0	EF084	PULS.PIATTI ROSSO BM2 (D-R-X0)		
0	EF093	PULSANTE EMERG.OPACO M22-PV		
0	EG032	Microinterrutore + rotella		
0	EG033	Microinterrutore		
0	EG037	MICRO PULS.FIL.C/ROT.TRASV.BM2		
0	EN016	MINI RELE'INN.230VAC BM2+PF45		
0	EN017	ZOCC.A VITE 1-2 SCAMBI X EN016		
0	EN082	TELERUTTORE BF.9.10.230.50.60		
0	EP002	Morsetto a vite		
0	EP073	MORSETTO TERRA GI/VE WK 4SL/U		
0	KF044	PORTA MICRO CARR.BM/2 (1)		
0	MB144	VITE TE M 4X12 INOX		
0	MB196	VITE TC M 4X30 INOX		
0	MB207	VITE TPS M4 X 10		
0	S0091	C.PIASTRA MOTORID. BM2		
0	SO054	STAFFA PORTA MICRO ANT.		

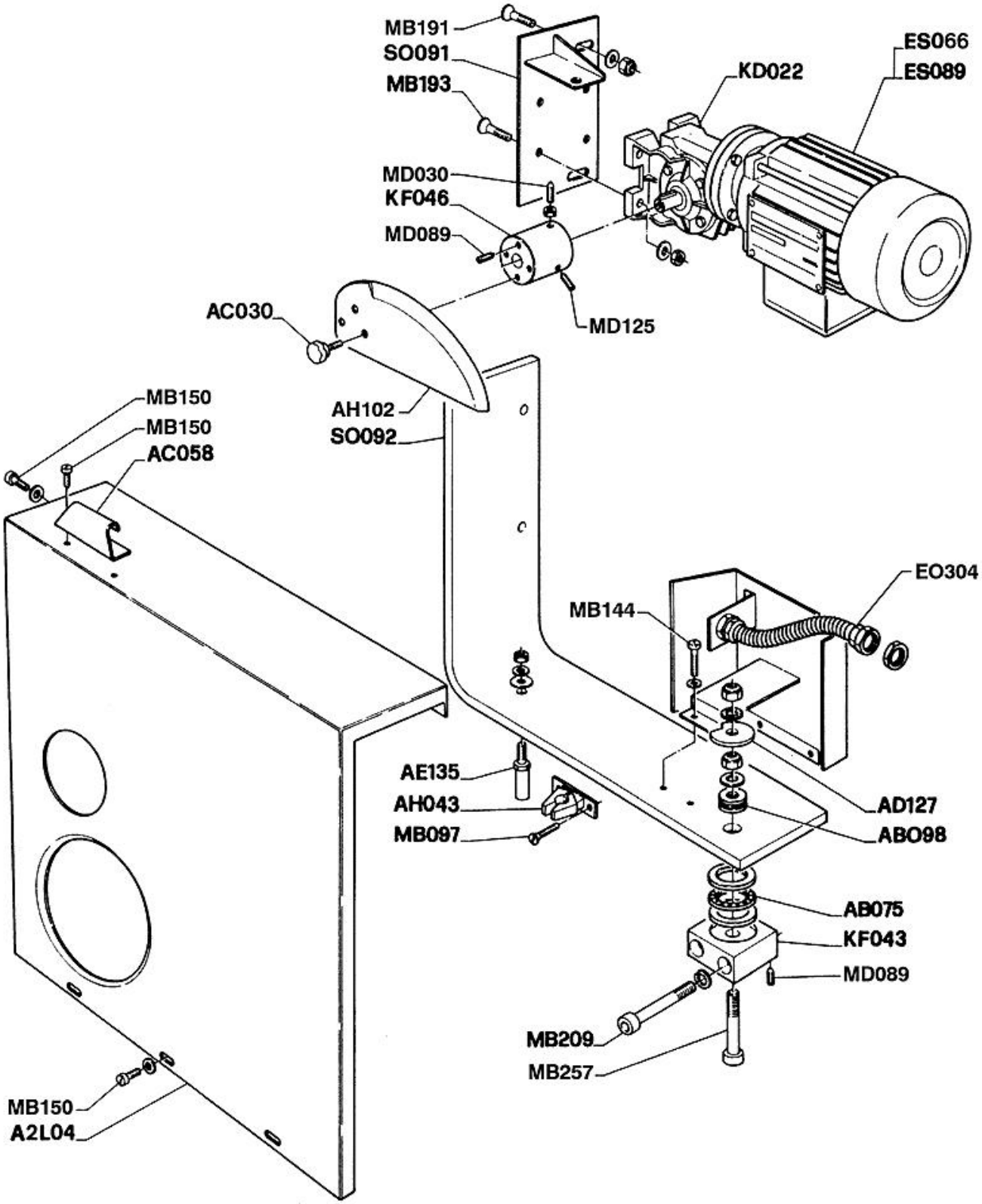
MB191
SO091
MB193
MD030
KF046
MD089
AC030
MD125
KD022
ES066
ES089
MB150
MB150
AC058
AH102
SO092
EO304
MB144
AE135
AH043
MB097
AD127
ABO98
AB075
KF043
MD089
MB209
MB257
MB150
A2L04

Pos	Codice	Descrizione	notes	Prezzo (EUR)
0	A2L04	COPERTURA TELAIO BM/2		
0	AB075	CUSCINETTO 51105 KG.50-BM2		
0	AB098	CUSCINETTO 51101 BM2		
0	AC030	VOLANT.FISS.P.TEMP.ZP/22 M6X15		
0	AC058	MANIGLIA COP.PLEXIGLAS BM/2		
0	AD127	DIS.X MICRO TELAIO COLT.36,5X5		
0	AE135	PERNO AGGANCIO TEL.15X50 BM/2		
0	AH043	PINZE FERMAPORTE ZN X TEL.MOB.		
0	AH102	COLTELLO BM/2 DOPPIA FORATURA		
0	EO304	COMPL.GUAINA+RACCORDO BM2 D.15		
0	ES066	MOT.KW.0,09+FR.V.230/400/50/60		
0	ES089	MOT.KW.0,09 V.230M/50+FRENO+1T		
0	KD022	RIDUTT.MVF 27/V R.1/20 BM/2		
0	KF043	FULCRO COLT. BM2		
0	KF046	MOZZO PORTA COLT.BM/2 ALLUM.		
0	MB097	VITE TPS M5X10 INOX TG.CACCIAV		
0	MB144	VITE TE M 4X12 INOX		
0	MB150	VITE TE M4X10 INOX 5739		
0	MB191	VITE TPSEI M.8X25 INOX 5933		
0	MB193			
0	MB209			
0	MB257			
0	MD030	5927 VITI GRANI P/CONICA 6X25		
0	MD089			
0	MD125			
0	SO091	C.PIASTRA MOTORID. BM2		
0	SO092	C.TELAIO P/COLT. BM2		

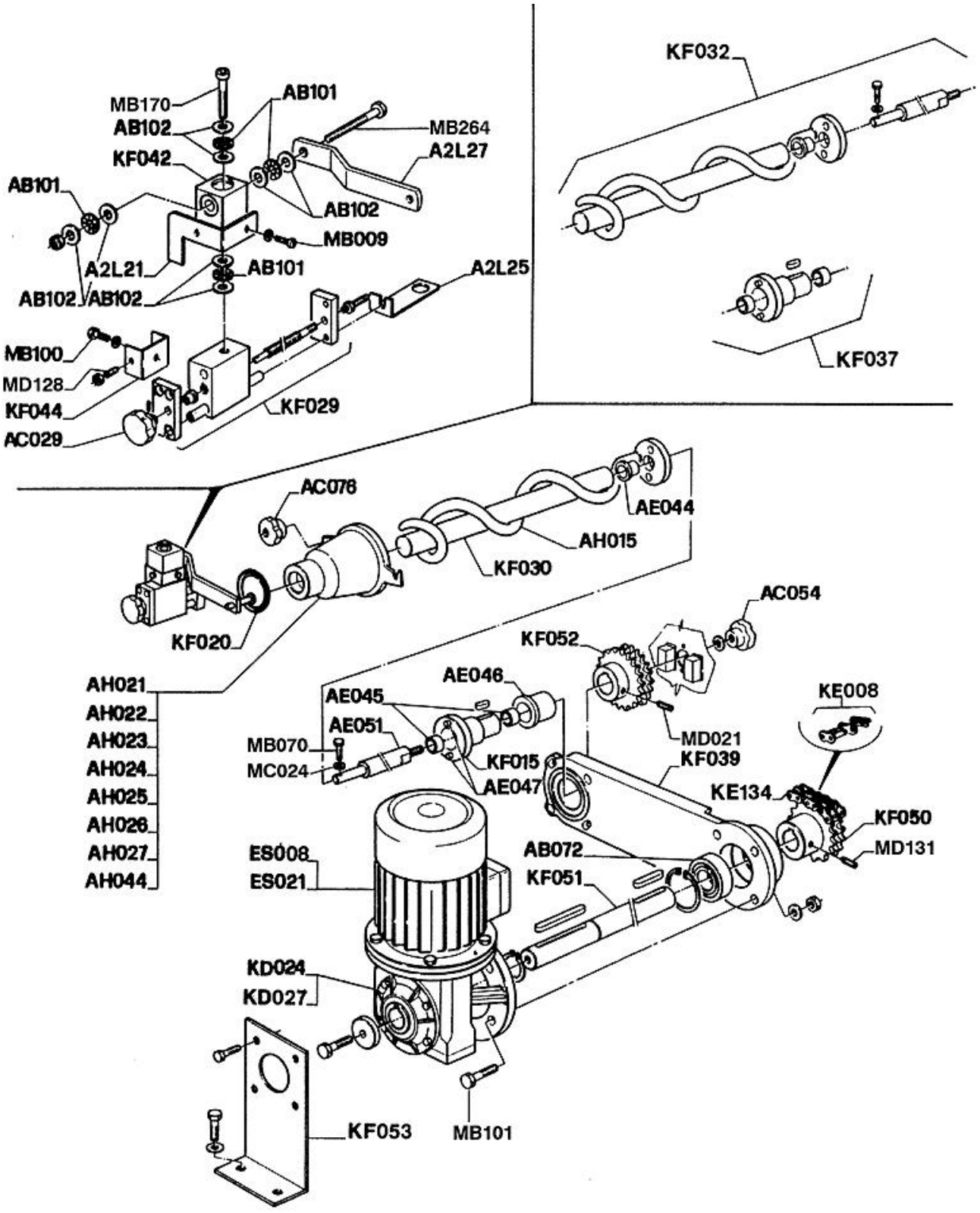
MB170
AB101
AB102
MB264
KF042
A2L27
AB101
AB102
MB009
A2L21
AB101
A2L25
AB102
AB102
MB100
MD128
KF044
KF029
AC029
KF032
KF037
AC076
AE044
AH015
KF030
KF020
AC054
KF052
AH021
AH022
AH023
AH024
AH025
AH026
AH027
AH044
AE046
AE045
AE051
MB070
MC024
KF015
AE047
MD021
KF039
KE008
KE134
KF050
MD131
AB072
KF051
ES008
ES021
KD024
KD027
KF053
MB101

Pos	Codice	Descrizione	notes	
0	A2L21	STAFFA SNODO CARRELLO BM/2(1)		
0	A2L25	FERMA CAVO CARRELLO BM2		
0	A2L27	LEVA SNODO CARRELLO BM2(1)		
0	AB072	CUSCINETTO SKF 6205 2Z KG30-50		
0	AB101	GABBIA AXK0821 SNODO CARR.BM/2		
0	AB102	RALLE AS-0821 PER CUSC.AB10100		
0	AC029	MANOP.SPESS.D=6 PF33-45+REG.		
0	AC054	MANOPOLA M8(FISS.TELAIO)BM2		
0	AC076	VOLANT.FISS.IM.BM2 VB/40/FP M8		
0	AE044	BUSSOLA AUTOL.15E7/21/27X22+3		
0	AE045	BUSSOLA AUTOLUB.20E7/26X15 BM2		
0	AE046	BUSSOLA AUTOL.45E7/55/65X40+6		
0	AE047	PERNO INOX D=12X16 BM1-2-8		
0	AE051	PERNO ASTA SPIRALE INOX BM/2		
0	AH015	SPIRALE BM/1-2 CIL.LUC.		
0	AH021	IMBUTO ALLUM.D=40 BM1-2		
0	AH022	IMBUTO D=45 BM1-2 (GR.90-130)		
0	AH023	IMBUTO D=50 BM1-2 (GR.120-160)		
0	AH024	IMBUTO D=55 BM1-2 (GR150-190)		
0	AH025	IMBUTO D=60 BM1-2 (GR.180-220)		
0	AH026	IMBUTO D=65 BM1-2 (GR. 210-250)		
0	AH027	IMBUTO D=35 BM2		
0	AH044	IMBUTO D=70 BM1-2 (GR.240-280)		
0	ES008	MOT.M71 KW.0,37 V230/400 50/60		
0	ES021	MOT.M71 KW0,37 V.230M+1 T BM/2		
0	KD024	RIDUTTORE MVF 49/FO RAPP.1/45		
0	KD027	RIDUTTORE MVF 49/FO R.1/60 BM2		
0	KE008	GIUNTO CATENA 3/8" DOPPIA		
0	KE134	SPEZZ.CAT.3/8"D.LG.570MM(KE008		
0	KF015	ALBERO TRASC. SPIR.		
0	KF020	C.PIATTELLO BM/1-BM/2 (A2M00)		
0	KF029	COMPL.CARRELLO REG.GRAMMATURA		
0	KF030	C.ASTA SPIR.BM2 LUC.L=463,5 MM		
0	KF032	C.ASTA+SPIR.BM1-2(AH015+KF030)		
0	KF037	C.ALBERO TRASC.SPIRALE BM1/2		
0	KF039	SUPP.TRASMISS.BM/2(ZFB01)		
0	KF042	SNODO CARR.30X30X43 BM/2 ALLUM		
0	KF044	PORTA MICRO CARR.BM/2 (1)		
0	KF050	PIGN.MOT.Z25 3/8"D.BM/2(S2K80)		
0	KF051	ALBERO TRASMISSIONE BM/2		
0	KF052	PIGN.TRASC.SP.Z26 3/8"D(S2K81)		
0	KF053	STAFFA SOST.RID.BM/2 Z(A2L32)		
0	MB009	VITE TC M4X8 INOX UNI6107T.CAC		
0	MB070	VITE		
0	MB100			

Pos	Codice	Descrizione	notes	
0	MB101			
0	MB170			
0	MB264	VITE TE 8 X 50		
0	MC024			
0	MD021	GRANO A PUNTA 5927 6X10 8.8		
0	MD128			
0	MD131	GRANO M6X20 UNI5927 C/P.8.8		

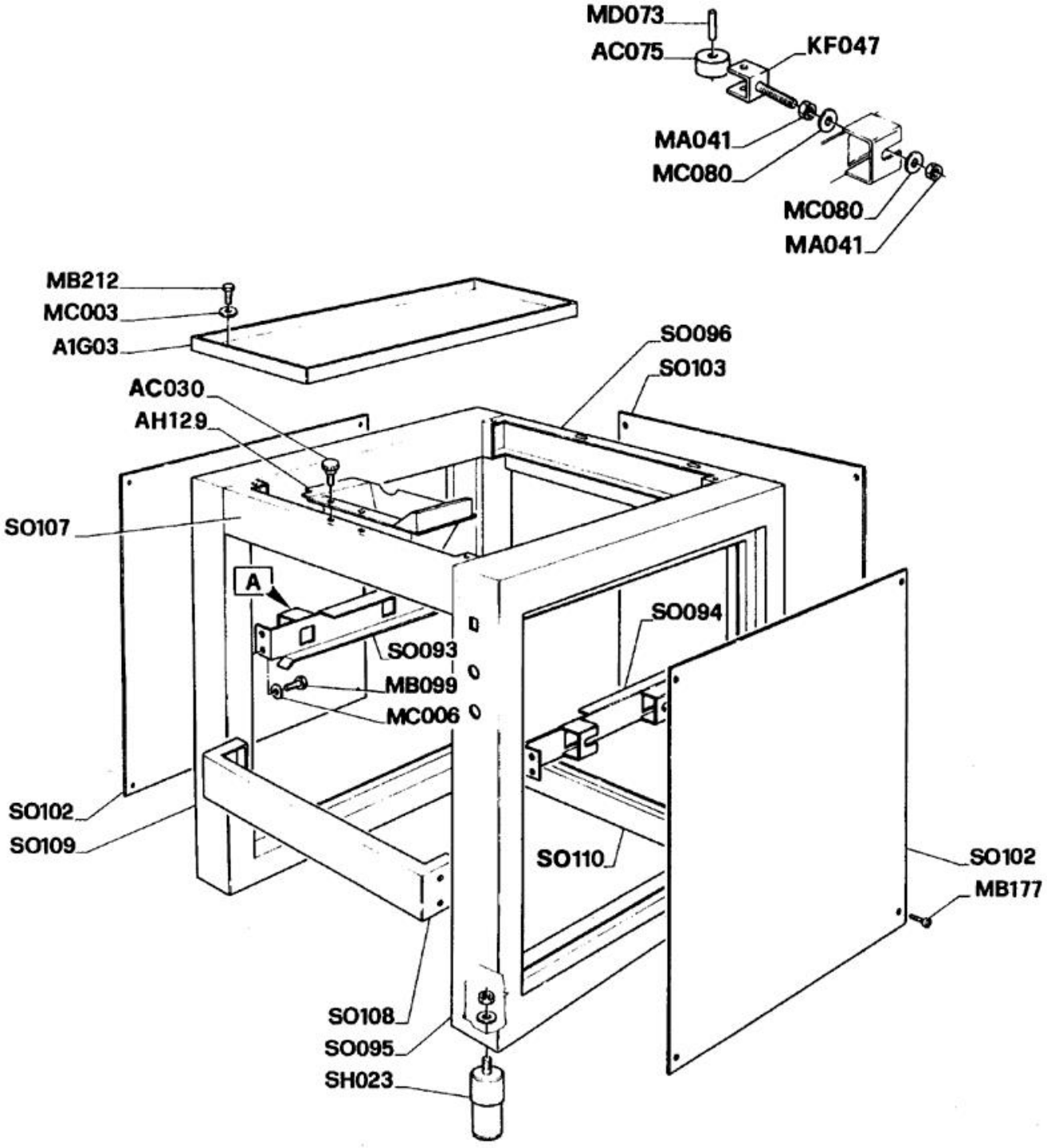
MD073
AC075
KF047
MA041
MC080
MC080
MA041
MB212
MC003
A1G03
SO096
SO103
AC030
AH129
SO107
A
SO094
SO093
MB099
MC006
SO102
SO109
SO110
SO102
MB177
SO108
SO095
SH023

Pos	Codice	Descrizione	notes	
0	A1G03	POSA CONI		
0	AC030	VOLANT.FISS.P.TEMP.ZP/22 M6X15		
0	AC075	RUOTA REGOLAZIONE RIPIANO		
0	AH129	IMBUTO GRANDE AS SP.5 (ZN050)		
0	KF047	REGOLATORE RIPIANO ESTRAIBILE		
0	MA041	DADO INOX M10 RIBASSATO 5589		
0	MB099	VITE TE M8X16		
0	MB177	VITE AUTOF.TCB 3,9X25 UNI 6951		
0	MB212	VITE AUTOFILETTANTE 3,9 X 13		
0	MC003	RANELLA PIANA		
0	MC006	RONDELLA PIANA M8 inox		
0	MC080	RANELLA		
0	MD073	SPINA ELAST.		
0	SH023	COMPLESSIVO PIEDE		
0	SO093	C.GUIDA SX ARROT.ZINC.(A1F00)		
0	SO094	C.GUIDA DX ARROT.ZINC.(A1E00)		
0	SO095	C.TELAIO LAT.ARR.VERN.DX(A1A00		
0	SO096	C.TRAV.POST.		
0	SO102	FIANCO CHIUS.SUPP.AS.V.(A1G01)		
0	SO103	SCHIENALE SUPP.AS.VERN.(A1G02)		
0	SO107	TRAV.ANT.SUP.		
0	SO108	TRAV.INF.SUP.		
0	SO109	C.TELAIO LAT.		
0	SO110	C.ANT. SCOCCA		

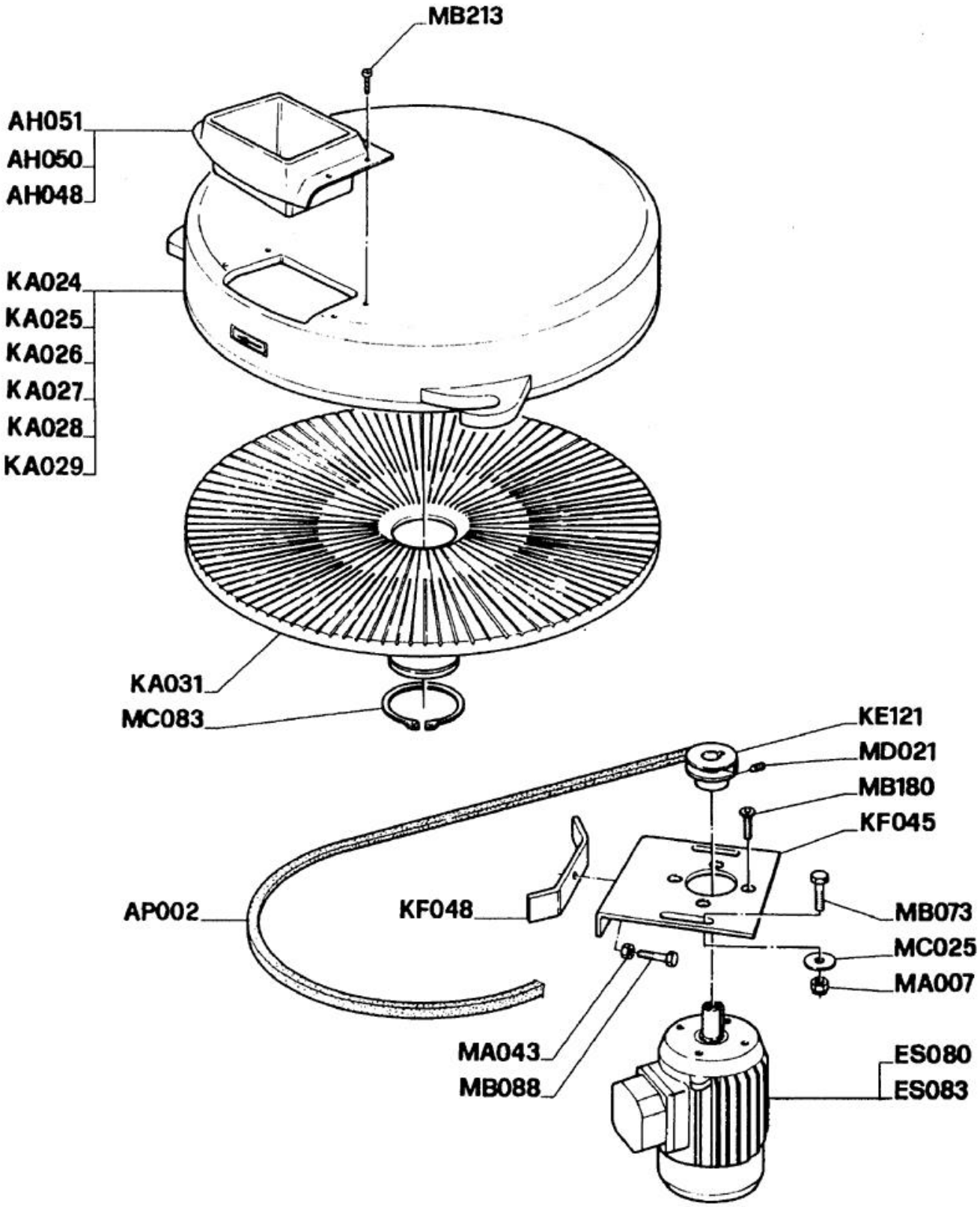
MB213
AH051
AH050
AH048
KA024
KA025
KA026
KA027
KA028
KA029
KA031
MC083
KE121
MD021
MB180
KF045
AP002
KF048
MB073
MC025
MA007
MA043
MB088
ES080
ES083

Pos	Codice	Descrizione	notes	
0	AH048	IMBUTO PICCOLO X KA009 GR.150		
0	AH051	IMBUTO PICC.GR.50-100(KA006/7)		
0	AH052	IMBUTO GR.200-250-300(ZN054)		
0	AP002	CINGHIOLO TRAPEZ.A46 KG.50-AS		
0	ES080	MOT.KW0,37 M80 230/400/50/60HZ		
0	ES083	MOT.KW.0,37 V230M/50+T AS+AS/T		
0	KA024	CAMPANA 50/80 gr		
0	KA025	CAMPANA 90/130 gr		
0	KA026	CAMPANA 140/180 gr		
0	KA027	CAMPANA 190/230 gr		
0	KA028	CAMPANA 260/300 gr		
0	KA029	CAMPANA 220/260 gr		
0	KA031	C.PIATTO ROT.COMPL.DI PLASTICA		
0	KE121	PULEGGIA 50A1 F.19 H.32 AS+K20		
0	KF045	PIASTRA MOT.AS/AS/T(1)Z(A1G05)		
0	KF048	TIRANTE CINGHIA AS/AST Z.A1G09		
0	MA007	DADO M8 INOX UNI5588 ESAGONALE		
0	MA043	DADO 8 MA INOX UNI 5589		
0	MB073	VITE TE M8X20 INOX UNI 5739		
0	MB088	VITE TE M8X35 INOX UNI5739		
0	MB180	VITE		
0	MB213	VITE AUT.TPS T.CR.3,5X13 NIK		
0	MC025	RANELLA GROWER VITE M8 INOX		
0	MC083	ANELLI SEEGER ESTERNI E 100		
0	MD021	GRANO A PUNTA 5927 6X10 8.8		

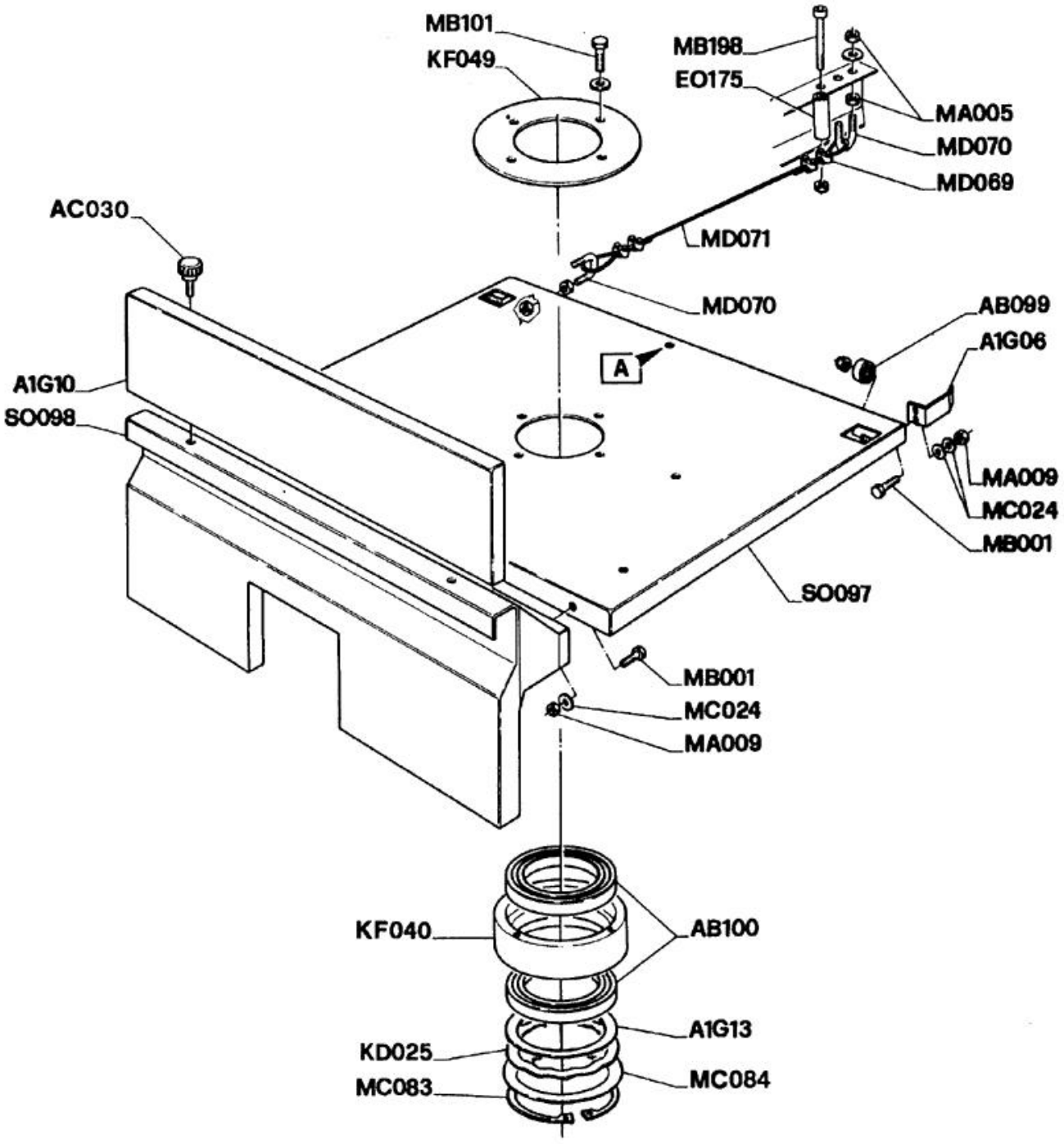
MB101
KF049
MB198
EO175
MA005
MD070
MD069
AC030
MD071
MD070
AB099
A1G06
A
A1G10
SO098
MA009
MC024
MB001
SO097
MB001
MC024
MA009
KF040
AB100
A1G13
KD025
MC083
MC084

Pos	Codice	Descrizione	notes	
0	A1G06	STAFFA MICRO PIANO ESTRAIB.1X4		
0	A1G10	VISIERA FRONTALE ARROT.(1 pz)		
0	A1G13	ANELLO AS/N-AS/T D.100 F.100 S		
0	AB099	CUSCINETTO 6200 2RS X AS		
0	AB100	CUSCINETTO 6020 ZZ ARROT.		
0	AC030	VOLANT.FISS.P.TEMP.ZP/22 M6X15		
0	EO175	SPEZZ.TUBO GOMMA		
0	KD025	ANELLI SPES. D120X0,8 AS+AS/T		
0	KF040	FLANGIA BUSS.ARROT.ZINC(A1K04)		
0	KF049	DISCO RINF.P.ESTR.ARR.Z(A1K16)		
0	MA005	DADO		
0	MA009	DADO M6 UNI5588 INOX ESAGONALE		
0	MB001	VITE TE M6X16 INOX UNI5739/933		
0	MB101			
0	MB198	VITE		
0	MC024			
0	MC083	ANELLI SEEGER ESTERNI E 100		
0	MC084	ANELLO RASAM.100X120X0,5 AS		
0	MD069	MORSETTO ZINC.X FUNE D.4 X AS		
0	MD070	MORS.FUNI M10-3/8 A.1-16 ZINC.		
0	MD071	FUNE		
0	SO097	COMPLES. PAN. ESTR.		
0	SO098	C.FRONT.ARROT.VERNIC.(A1D00)		

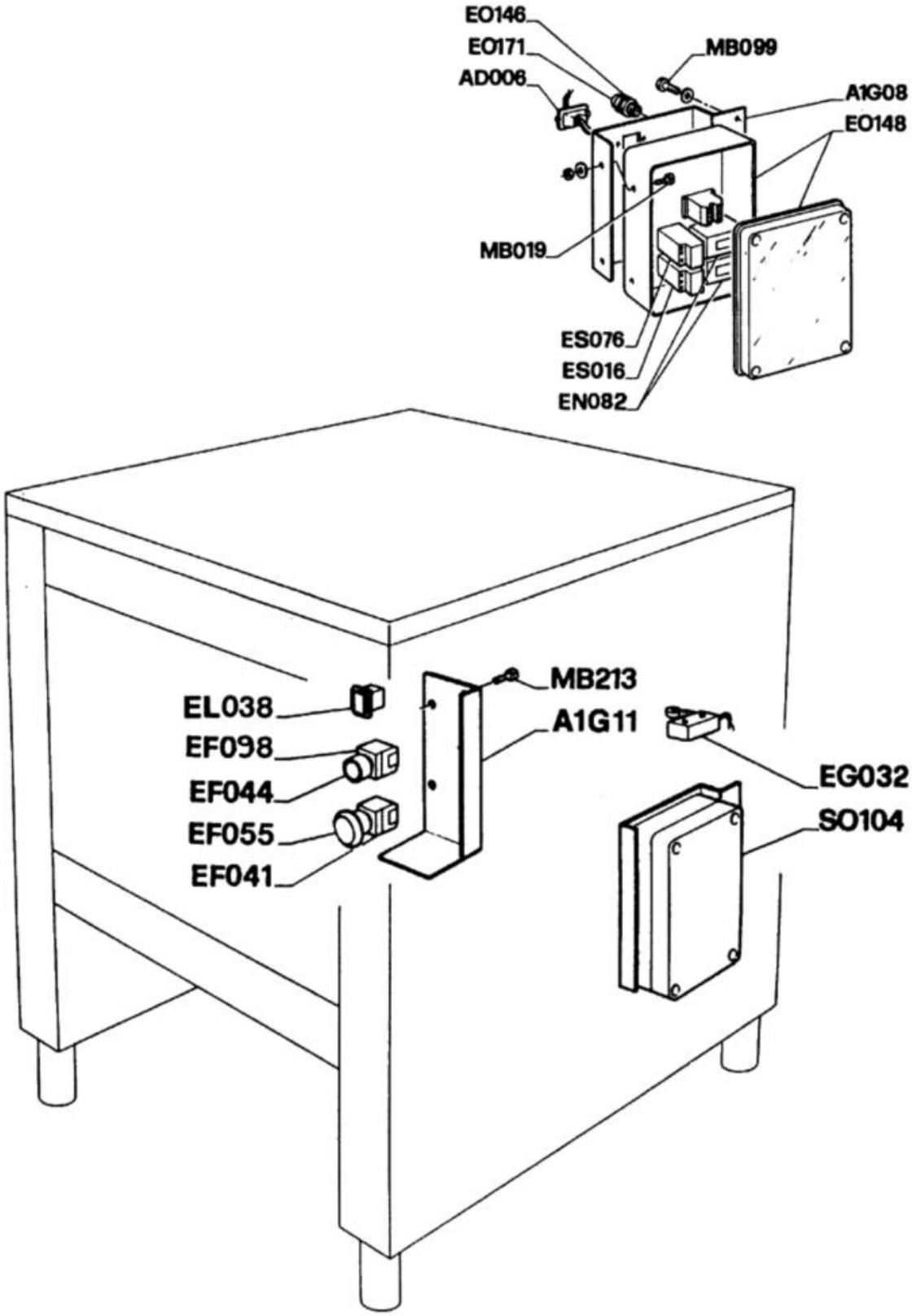
EO146
EO171
AD006
MB099
A1G08
EO148
MB019
ES076
ES016
EN082
EL038
EF098
EF044
EF055
EF041
MB213
A1G11
EG032
SO104

Pos	Codice	Descrizione	notes	
0	A1G08	NICCHIA SCATOLA		
0	A1G11	PROTEZ.INTERNA PULSANTI AS/		
0	AD006	Pressacavo + viti		
0	EF041	COMPL.BLOCC.PULSANTE ARRESTO		
0	EF044	PULS.VERDE AVV.IMP.OM(RD-11-S)		
0	EF055	FUNGO ARRES.EMERG=TASTO+BLOCCO		
0	EF098	Blocchetto pulsante avviamento		
0	EG032	Microinterrutore + rotella		
0	EL038	SEGNAL.LUM.G.GIALLA V220 30X2		
0	EN082	TELERUTTORE BF.9.10.230.50.60		
0	EO146	RACC.MG NYLON 1/2"XEO145(81606		
0	EO148	CASSETTA		
0	EO171	GHIERA 1/2"RACCORDO EO082 BM2		
0	ES016	RELE'TERMICO 1,4-2,3 KG.20/90		
0	ES076	RELE' TERMICO RF25 0,45-0,75 A		
0	MB019	VITE TC M4X20 INOX TG CROCE		
0	MB099	VITE TE M8X16		
0	MB213	VITE AUT.TPS T.CR.3,5X13 NIK		
0	SO104	C.PANN.COM		

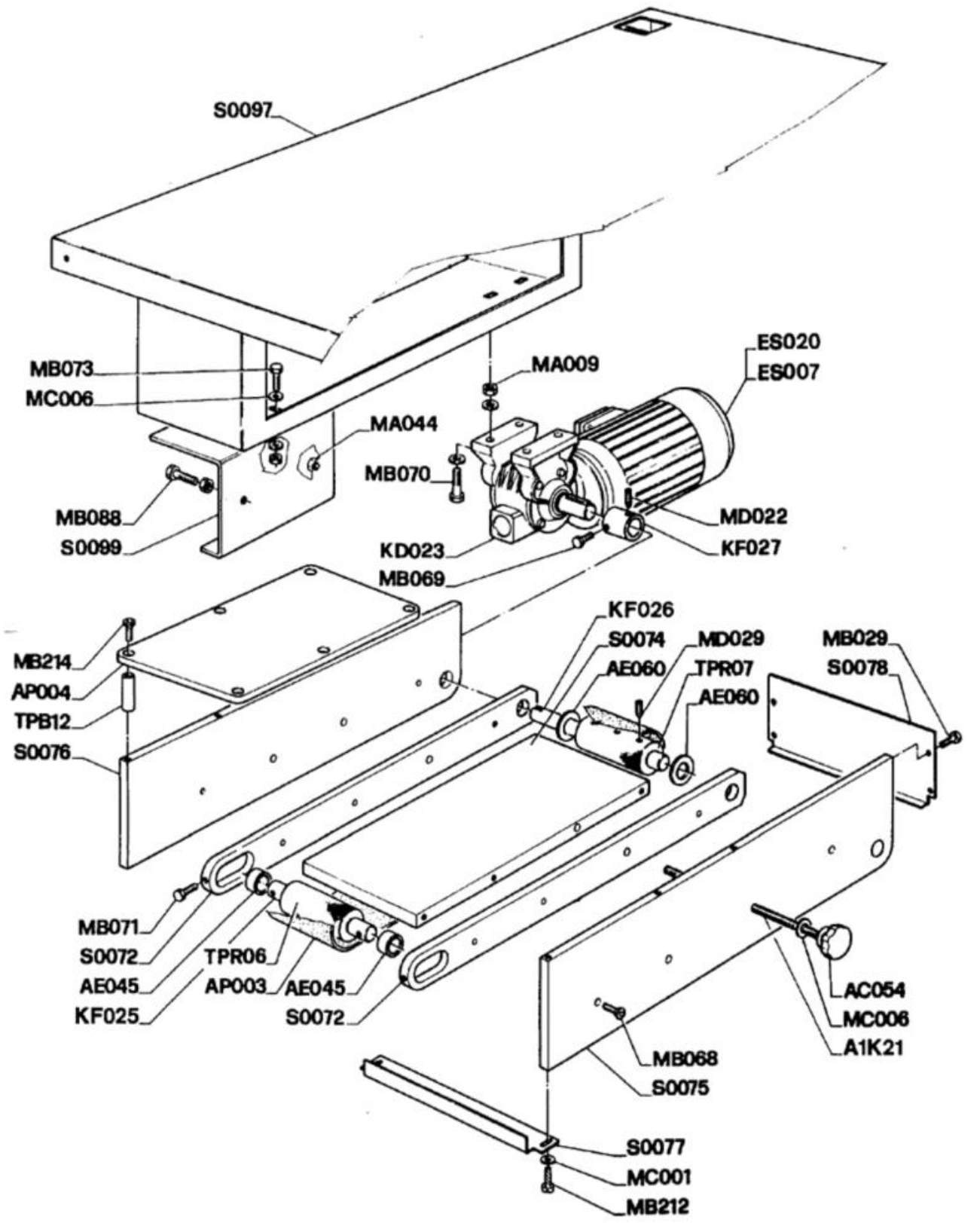
S0097
MB073
MC006
MA009
ES020
ES007
MA044
MB070
MB088
S0099
MD022
KF027
KD023
MB069
KF026
S0074
MD029
MB029
S0078
AE060
TPR07
AE060
MB214
AP004
TPB12
S0076
MB071
S0072
AE045
KF025
TPR06
AP003
AE045
S0072
AC054
MC006
A1K21
MB068
S0075
S0077
MC001
MB212

Pos	Codice	Descrizione	notes	
0	A1K21	BARRA FILETT.		
0	AC054	MANOPOLA M8(FISS.TELAIO)BM2		
0	AE045	BUSSOLA AUTOLUB.20E7/26X15 BM2		
0	AE060	DISTANZ.INOX 21X36 NT(TPR02)		
0	AP003	TAPPETO NT NAB-8EIW 100X888 C.		
0	AP004	COPERCHIO RULLO TRASP.BM/1-2		
0	ES007	MOT.KW0,09 NT V230/400/50/60+T		
0	ES020	MOT.M56 KW.0,09 V.230M/50+1 T.		
0	KD023	RIDUTTORE MVF 27/A R.1/20 X NT		
0	KF025	PERNO RULLO FOLLE X TPR06		
0	KF026	PERNO RULLO MOT.CR(TPR09)Ved.a		
0	KF027	BLOC.SNODO NT.CROMATO (TPR13)		
0	MA009	DADO M6 UNI5588 INOX ESAGONALE		
0	MA044	DADO		
0	MB029	VITE AUTOF.TC + 3,5X9,5 NIK		
0	MB068	VITE TPSEI M6X35 INOX UNI5933		
0	MB069	VITE		
0	MB070	VITE		
0	MB071	VITE INOX TE 5X25 UNI 5739		
0	MB073	VITE TE M8X20 INOX UNI 5739		
0	MB088	VITE TE M8X35 INOX UNI5739		
0	MB212	VITE AUTOFILETTANTE 3,9 X 13		
0	MB214	VITE		
0	MC001	RANELLA		
0	MC006	RONDELLA PIANA M8 inox		
0	MD022	GRANO		
0	MD029	GRANO P/P.INOX M6X16 V.MD125		
0	S0072	TRAV.SCORR.		
0	S0074	PIANO SCOR.		
0	S0075	TRAV.LAT.DX		
0	S0076	TRAV.LAT. SX		
0	S0077	STAFFA		
0	S0078	STAFFA		
0	S0097	C.RIP.ESTR.		
0	S0099	STAFFA S.TAPP.NT		
0	TPB12	DISTANZ.COPERCHIO TRASP.NT(6)		
0	TPR06	RULLO FOLLE		
0	TPR07	RULLO MOTORE (x TPR30)		