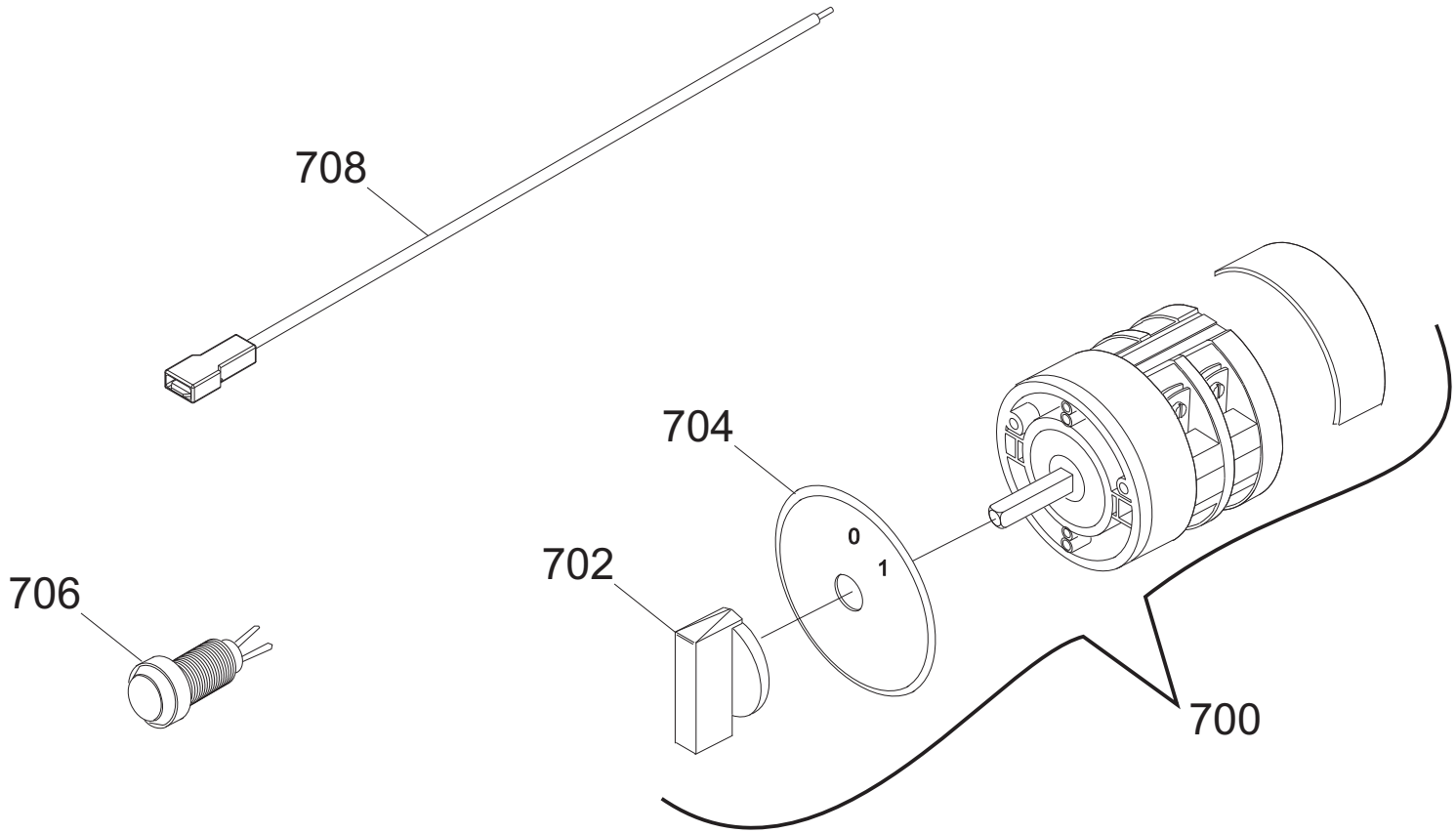
708
704
0
1
702
706
700

Vers. dal 2001
Vers. until 2001

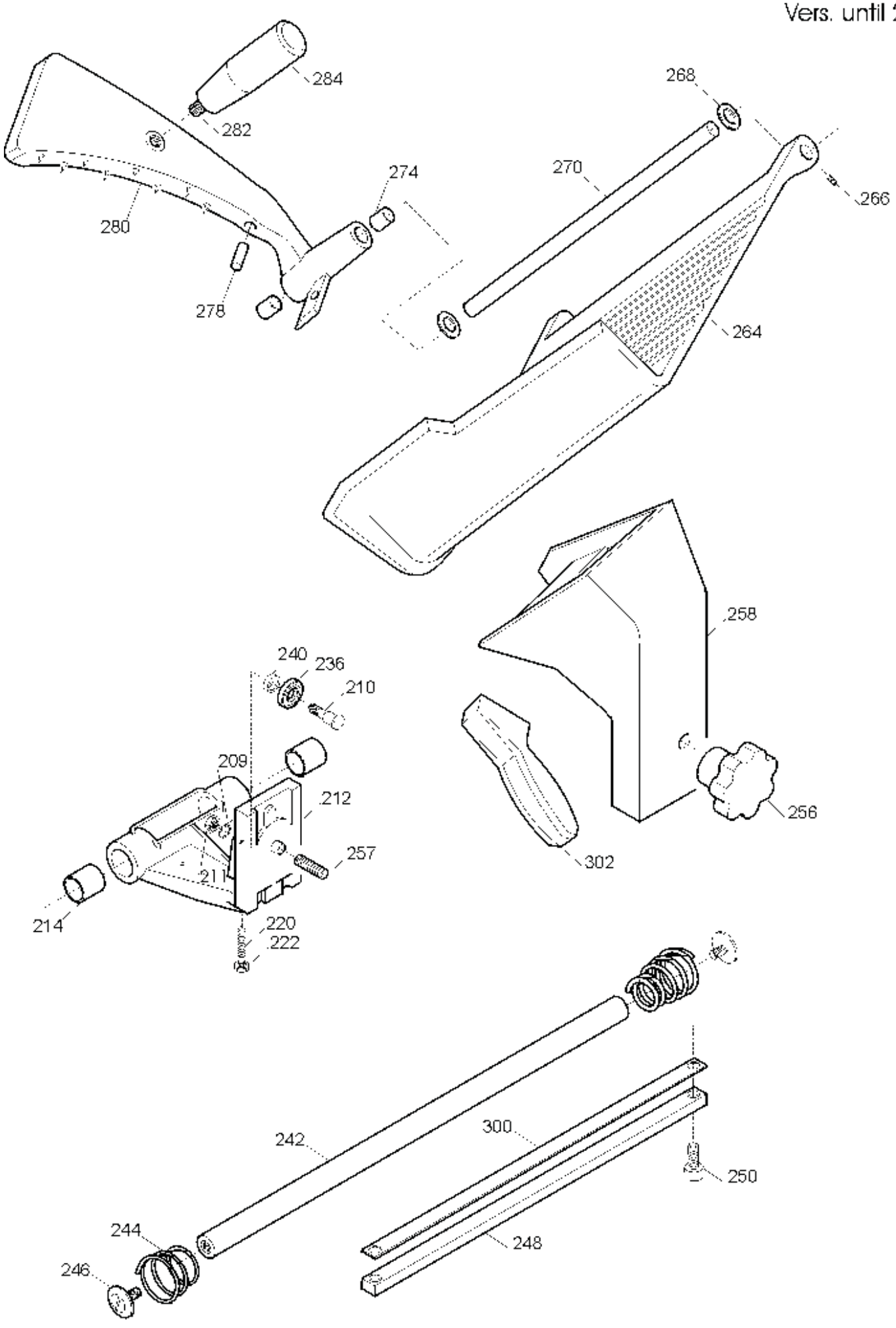

Vers. fino al 2000
Vers. until 2000

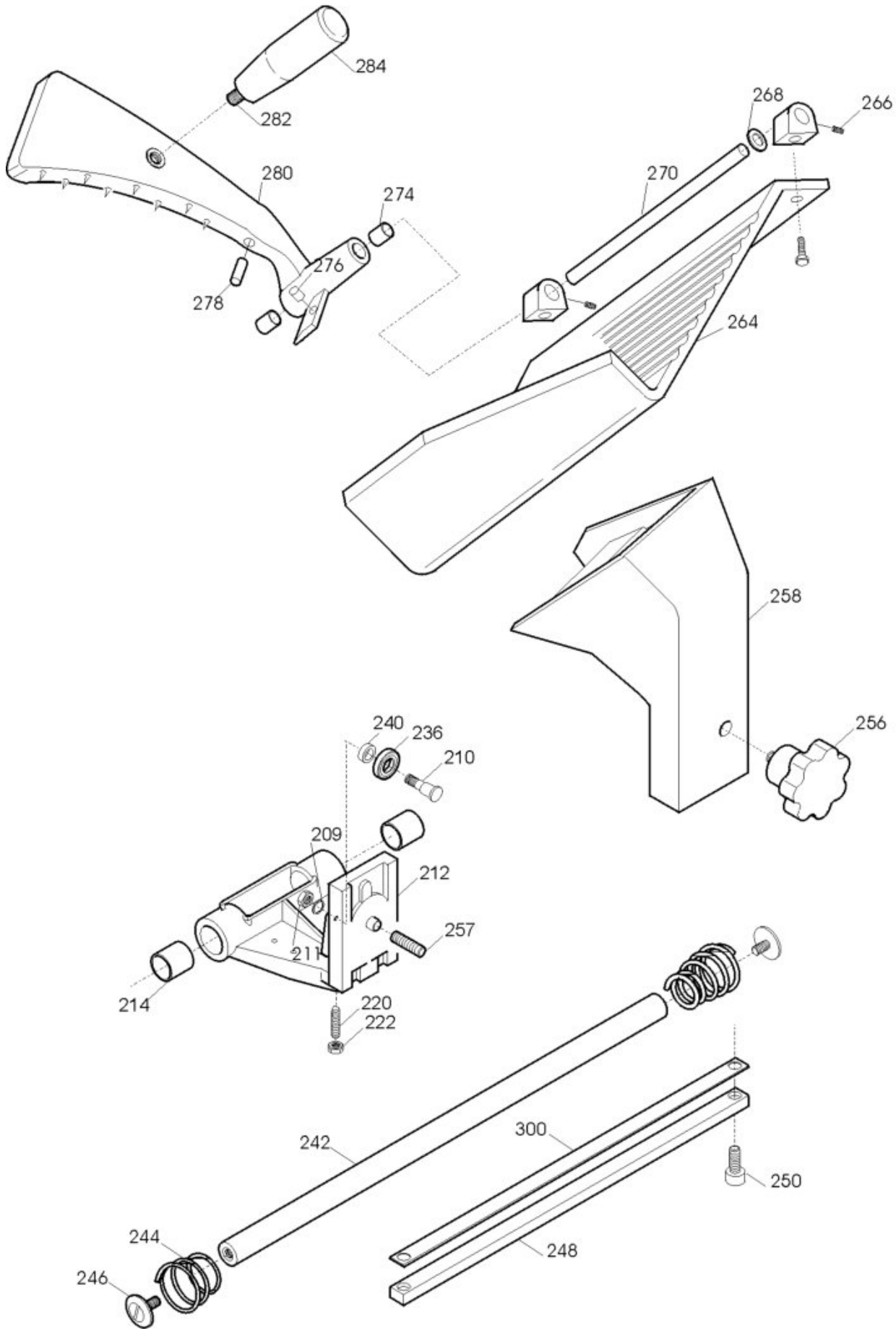

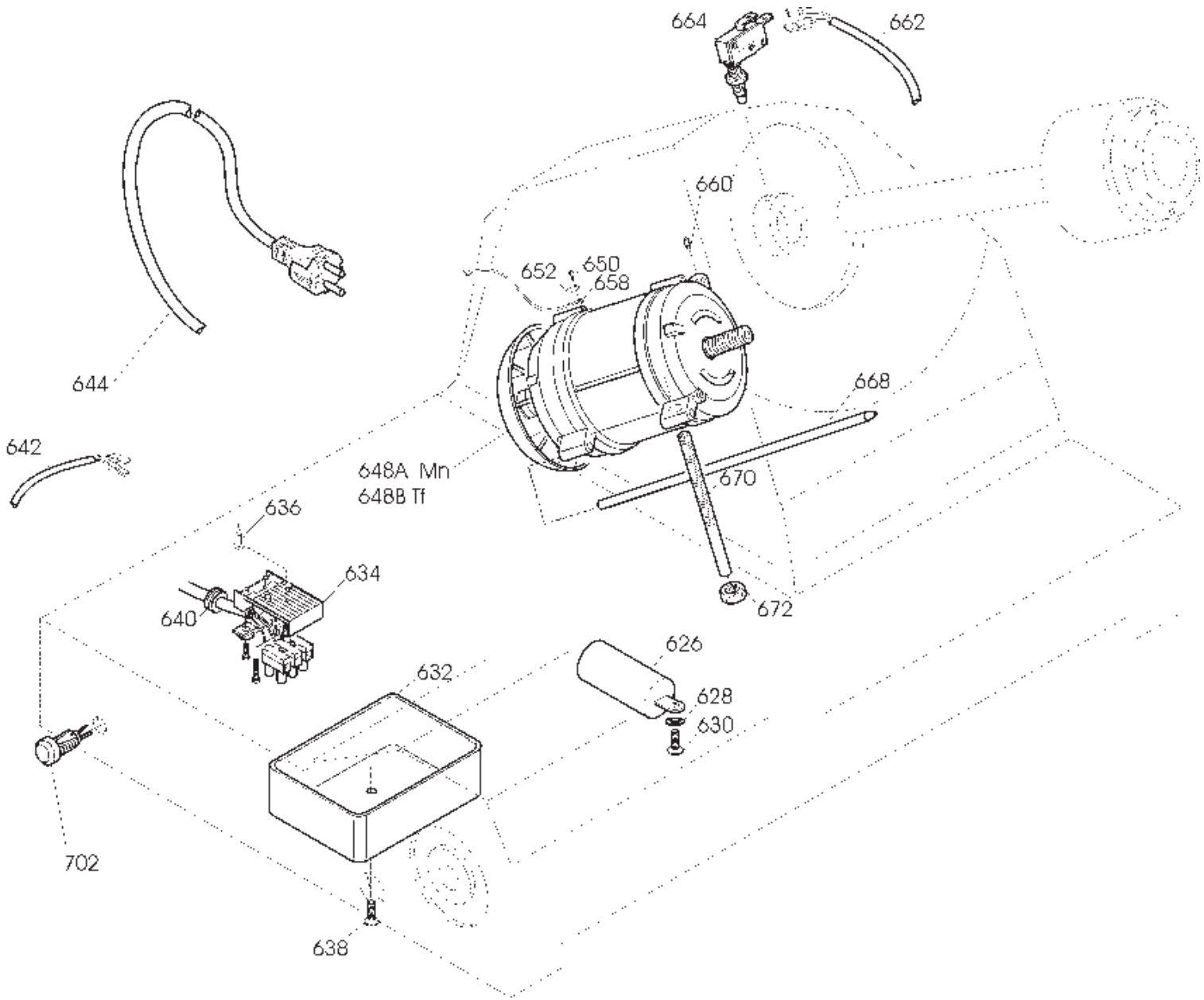
664
662
660
652
650
658
644
668
642
648A Mn
648B Tf
670
636
634
640
672
626
632
628
630
702
638

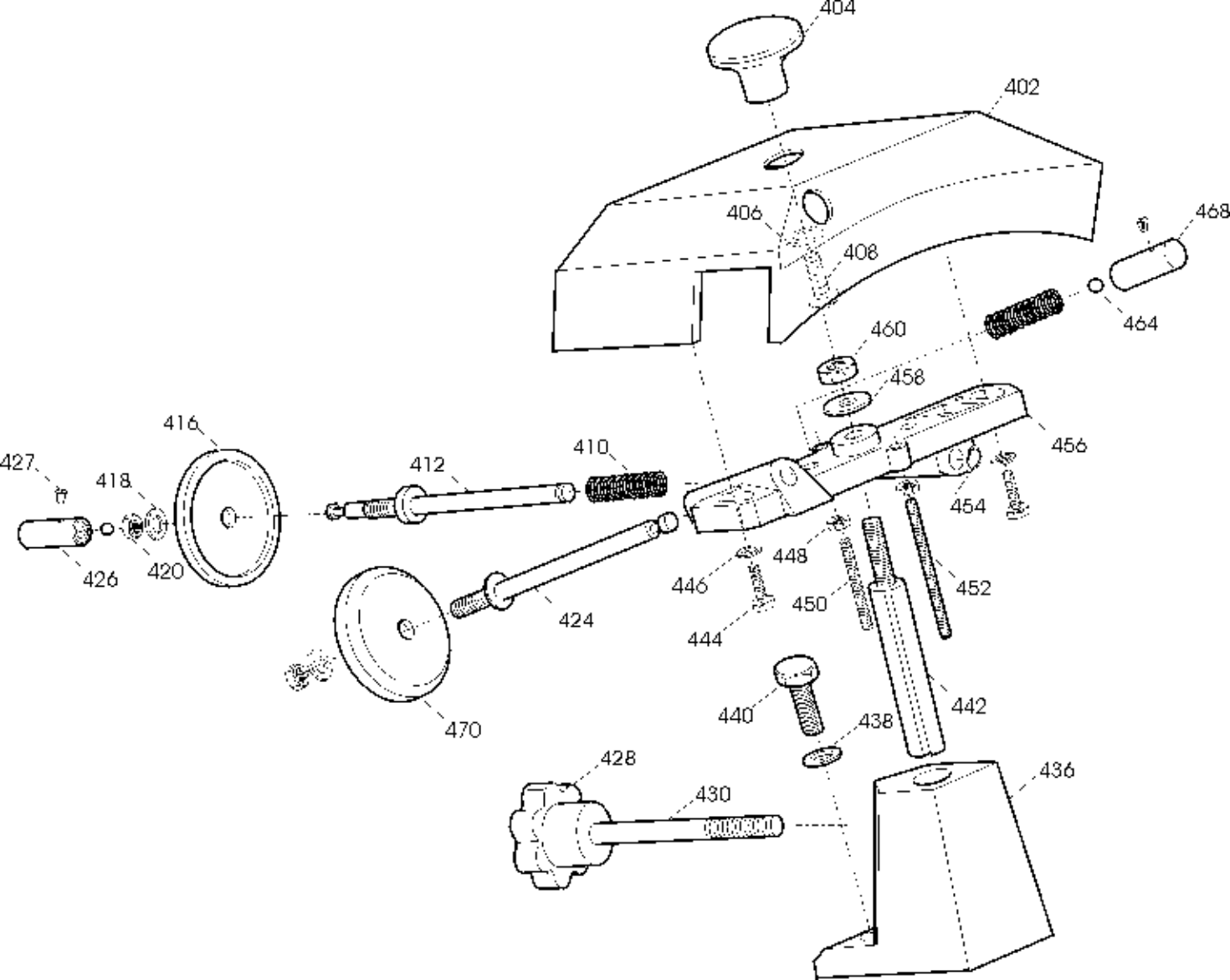
404
402
406
408
468
464
460
458
456
454
416
410
412
427
418
426
420
448
446
450
452
424
444
442
440
438
470
428
430
436

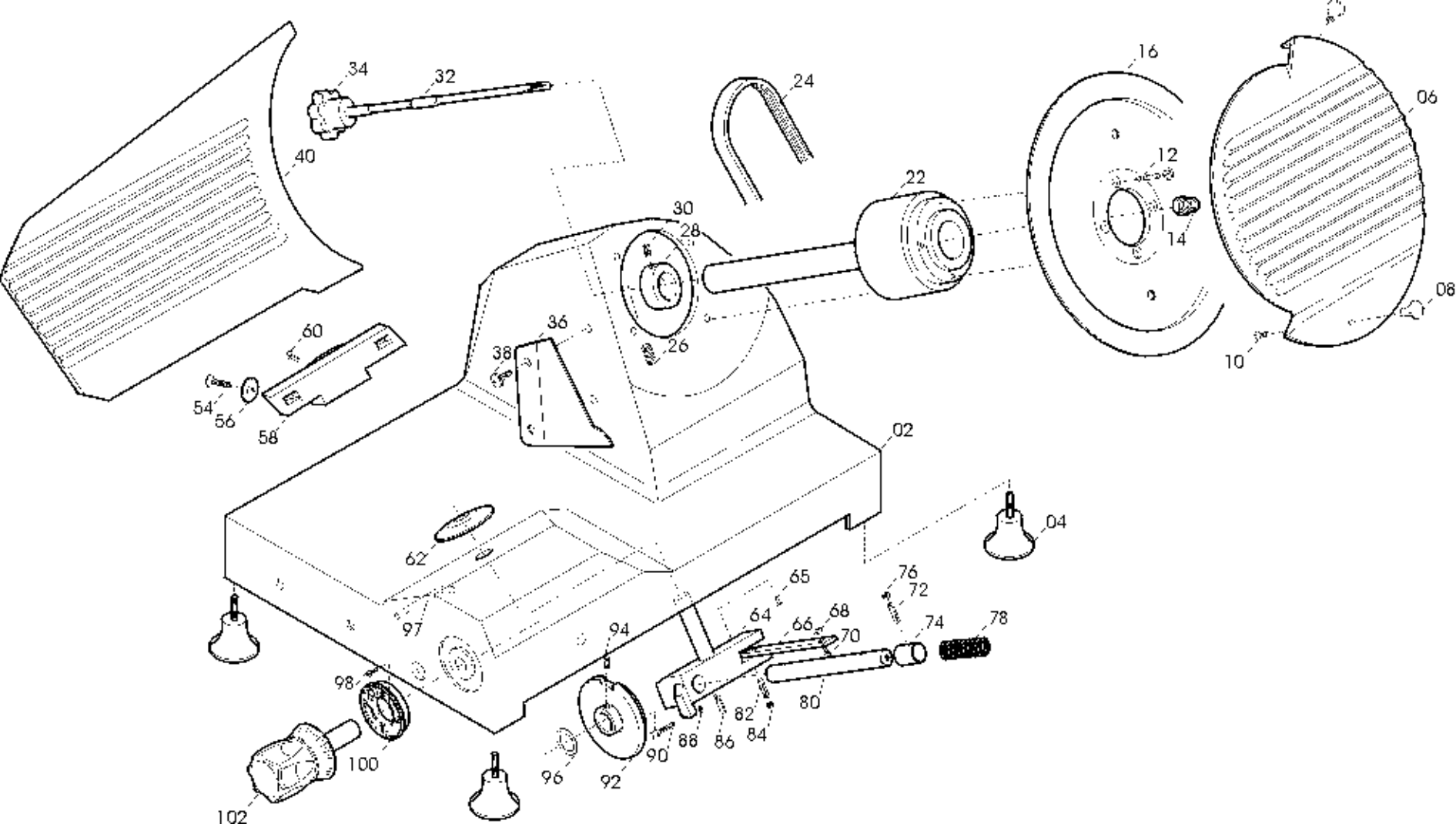

34
32
24
16
06
40
12
22
30
28
14
08
60
36
38
26
10
54
56
58
02
04
62
65
76
72
97
64
66
68
70
74
78
94
98
80
82
84
88
86
90
100
96
92
102

QUARZO 250 TAV. UNICA

Riferime	Nome prodotto	Codice
700MN	INTERR. MN BREMAS. ROTATIVO	19410160
700TF	INTERR. TF BREMAS. ROTATIVO	19410161
702	MANOPOLA INTERRUTTORE BREMAS	19410163
704	GHIERA ON OF X INT. BREMAS	19410162
706	SPIA UNIFICATA 220-380 VOLT	19410406
708	CAVETTO PROLUNGA LAMPADA SPIA	19410750
4	PIEDINO 275:370 M8	19560202
6	PARALAMA 250 RIGHE FILANTI OSSIDATO	195102026
8	POMELLO PARALAMA _ LAV	19021110
14	QUADRETTO PARALAMA 250-330	19530905
16	LAMA 250 - 40/3/210 NAZ.	18250403210
16D	LAMA 250 - 40/3/210 NAZ.DENTATA	18250403210D
16T	LAMA 250 - 40/3/210 NAZ.TEFLONATA	18250403210T
22	PULEG.PIAT.MONT. SG250	19700305
24	CINGH.PIAT.M300 G TB2 360 X 8	19310206
28	ANELLO PORTA MICRO 250-330	19540905
32	TIRANTE PARALAMA TG 250-300	SM592021
36	PARAFETTA 250 FINITO	19521305
38	VITE ZIGR.M5 PARAF.MRR BULTH	19335014
40	VELA TG 250	SM500721
56	RONDELLA ATTAC.VELA TG 250-300	SM560403
58	SUP.VELA SG 250-275 OSSIDATO	19510705
62	PARA ACQUA GRANDE	19563002
64	MOVIMENTO VELA SG 250-275 LAVORATO	19500105
65	FUNGHETTO MOVIMENTO D8,5XHT2	19563201
66	PIASTRINA MOV.SV 250-275 ZINCATA	19540612
72	GRANO BRONZINA MOVIMENTO M6X18	19335040
74	BOCCOLE BRONZO 19.22.20 PC032 MOVIM	19324005
78	MOLLA MOVIM. TG 250-390	SM370103
80	PERNO MOV. VELA MRR D12X122,5	19530701
82	REGISTRO MOVIM. TG 250-390	SM350904
90	RULLINO MOVIM. TG 250-300 L21	SM131930
92	CAMMA GRANDE Q250-275-300 NO CE	SM19010002
96	RONDELLA ONDULATA 19	19342006
97	TUBETTO OLIATORE 300-330	19553007
100	GHIERA DISTANZIALE MAN.NUMERAT	19562410
102	MANOPOLA NUMERATA GRANDE GH.30 BIZ.	19562406BZ
210	PERNO CUSCINETTO 250-330	19540805
212	CARRELLO 250-275 LAVORATO	19500505
214	BUSSOLA PG 18X20X25	SM220203
220	PRIGIONIERO 6 X 25 OTTONE	19337002
236	CUSCINETTO CARR. 6000 2RS R11	19320154
240	RONDELLA A SPESSORE CUSCINETTO	19346015
242	BARRA TONDA CARR. SV 250-275	19530612
244	MOLLA 250-300	SM370104
246	VITE CROM. B.TONDA TG 250-300	SM560201
248	BARRA QUADRA 250-275 ZINCATA	19540105

256	MANOP.BLOCCA GAMBO 300-370 M12X6L	19562803
257	PRIGIONIERO GAMBO M 12 UNIFIC.	19336032
258A	GAMBO SG 250-275 FINO AL 00 OSSIDAT	19510605
268A	GOMMINO PARAC. 275-370 FINO AL 2000	SM210808
270	ASTINA INOX P.MERCE TG 250	SM550119
274	BOCCOLE AUTOLUBR.10.12.10	19324101
278	PARAC. P.MERCE MRR D6,5X30	19563208
280A	PRESSAMERCE TG 250	SM501818
282	PRIGIONIERO M.10 PRESSAMERCE	19336001
284	MANOPOLA PRESSA MERCE GRANDE	19562903
300	PIASTRINA TEMPR. 250-275	19530805
210	PERNO CUSCINETTO 250-330	19540805
212	CARRELLO 250-275 LAVORATO	19500505
214	BUSSOLA PG 18X20X25	SM220203
220	PRIGIONIERO 6 X 25 OTTONE	19337002
236	CUSCINETTO CARR. 6000 2RS R11	19320154
240	RONDELLA A SPESSORE CUSCINETTO	19346015
242	BARRA TONDA CARR. SV 250-275	19530612
244	MOLLA 250-300	SM370104
246	VITE CROM. B.TONDA TG 250-300	SM560201
248	BARRA QUADRA 250-275 ZINCATA	19540105
256	MANOP.BLOCCA GAMBO 300-370 M12X6L	19562803
257	PRIGIONIERO GAMBO M 12 UNIFIC.	19336032
258	GAMBO QRZ 250 NO C.E. DAL 2001	SM11009001
264	PIATTO QRZ 250	SM11014001A
268	GOMMINO PARAC.D.12 SG300 DAL 2001	19560103
270A	AST.P MERCE PLO 300/QRZ DAL 01	AMP270
274	BOCCOLE AUTOLUBR.12.14.12 DAL 01	19324102
278	PARAC. P.MERCE G. D8,5XH36	19563206
280	P.MERCE MRR 275/300/QRZ DAL 2001	SM11016007
282	PRIGIONIERO M.10 PRESSAMERCE	19336001
284	MANOPOLA PRESSA MERCE GRANDE	19562903
300	PIASTRINA TEMPR. 250-275	19530805
-	AFFILAT.INC. QRZ/MRR 250-275	SM21005004
402	CAPPOTT. 300 CE OSSIDATA	19511207C
404	POMELLO CAPPOTTINA A FUNGO	19562702
410	MOLLA PERNI AFF.+SBAV. 250-300	19390303
412	PERNO SBAVATURA 250:300	19540703
416	MOLA SB.300 D.45 H.8 F.6	19300207
424	PERNO AFFILATURA 250:300	19540704
426	PULSANTE SBAVATURA 250:300	19550203
427	VITE BLOC.PULSANTE AFF.250-370	19335025
428	MANOPOLA PRIG. AFFIL. M8 6 LOBI	19562602
430	PRIGIONIERO COLONNINA L=75	19336010
436	COLONNIN.300 ALL VERNICIATA	19511107
442	PERNO COLONNINA FRES.275-300	19540406
450	PRIG. DISTANZ. PARAMAN.M5 X 30	19336003
456	CORPO AF.220-300 MRR OLD. LAV	19021307
464	SFERA AFFIL. TG 250-300	SM310510
468	PULSANTE AFFILATURA 250-300	19550202

470	MOLA AF.300 D.45 H.10 F.6 CE	19300107C
626	CONDENSATORE MRR 8UF CODOLO M8	19410301
632	COPRIMORSETTIERA X PA 32	19563101
634	MORSETTIERA UNIFICATA PA 32	19410801
640	DISTANZIALE PER SCATOLA RELAIS	19561500
642	CAVET.ALIM PULS-PA 205 AFF MN	19410718
644A	CAVO ALIM.COMP. SUKO CON PA 205	19410530
644B	CAVO ALIM.COMP. TF ITALIANA PA 205	19410536
648A	MOT.250-300 QRZ C.PIATTA 230-50	19400105
648B	MOTORE 275 TF C.PIATTA 380-50	19400406
662	CAVO MICRO 300-370 AFF.PULSANTIERA	19410703
664	MICRO INTERRUTT.MN X AFFETTATR	19410201
668	PERNO MOTORE QRZ 250-300	19540506
670	TIRANTE MOTORE TG 250-300	SM351504
702	SPIA UNIFICATA 220-380 VOLT	19410406