ШРТ-8-01.11227.000 РС
Шкаф расстоечный тепловой
ШРТ-8-01

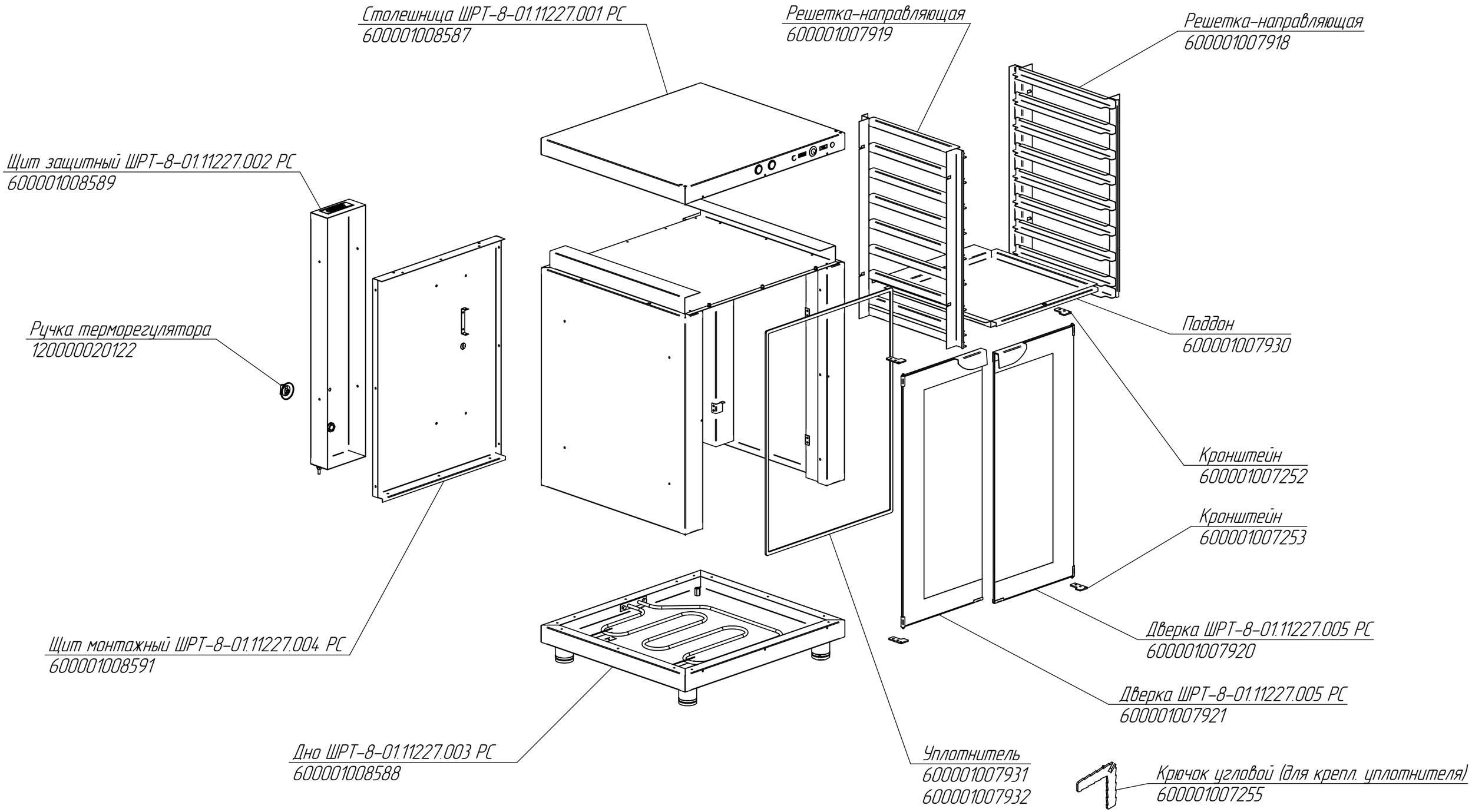

редакция от 27.01.16

ШРТ-8-01.11227.001 РС
Шкаф расстоечный тепловой
ШРТ-8-01

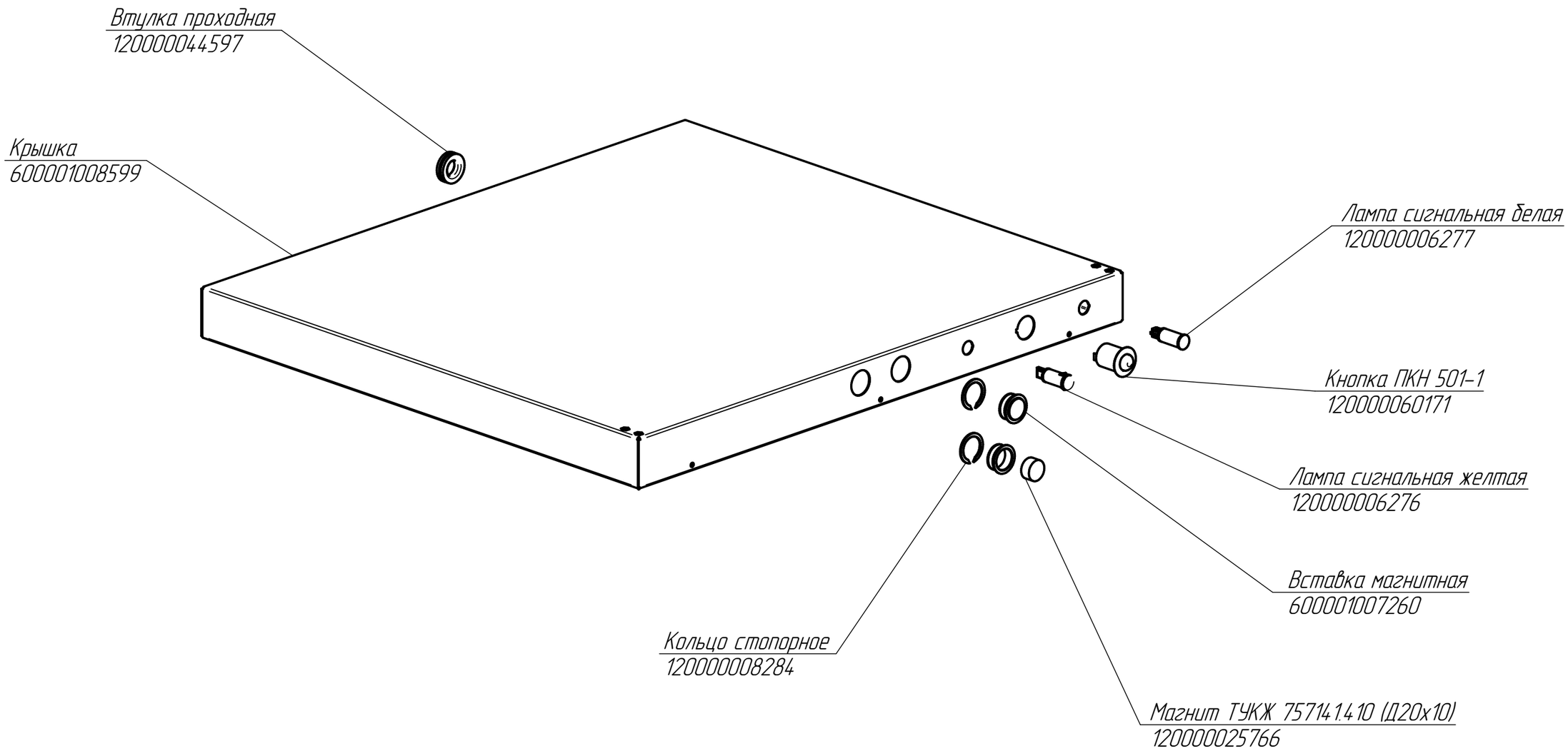

редакция от 27.01.16

ШРТ-8-01.11227.002 РС
Шкаф расстоечный тепловой
ШРТ-8-01

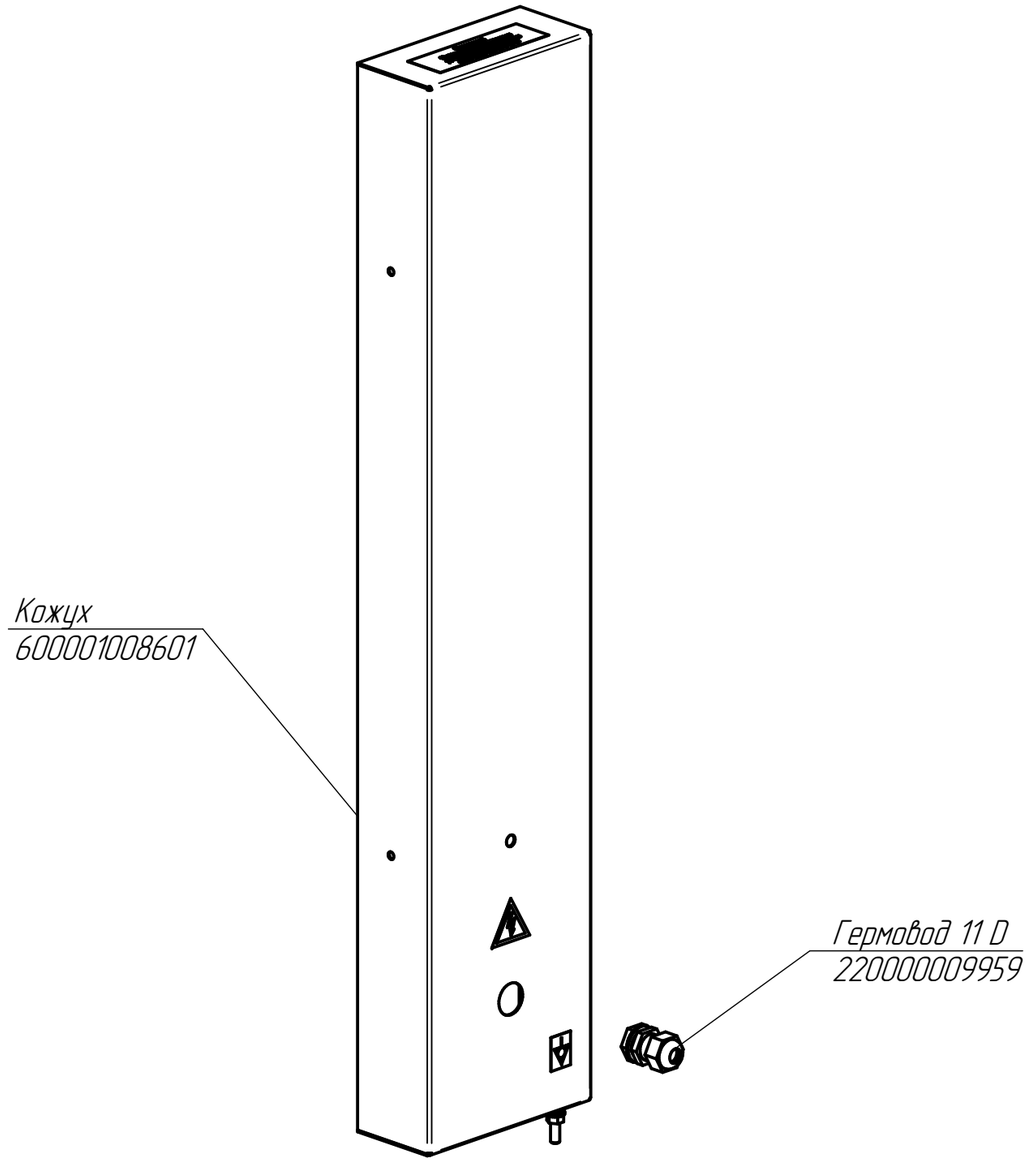

редакция от 27.01.16

ШРТ-8-01.11227.003 РС
Шкаф расстоечный тепловой
ШРТ-8-01

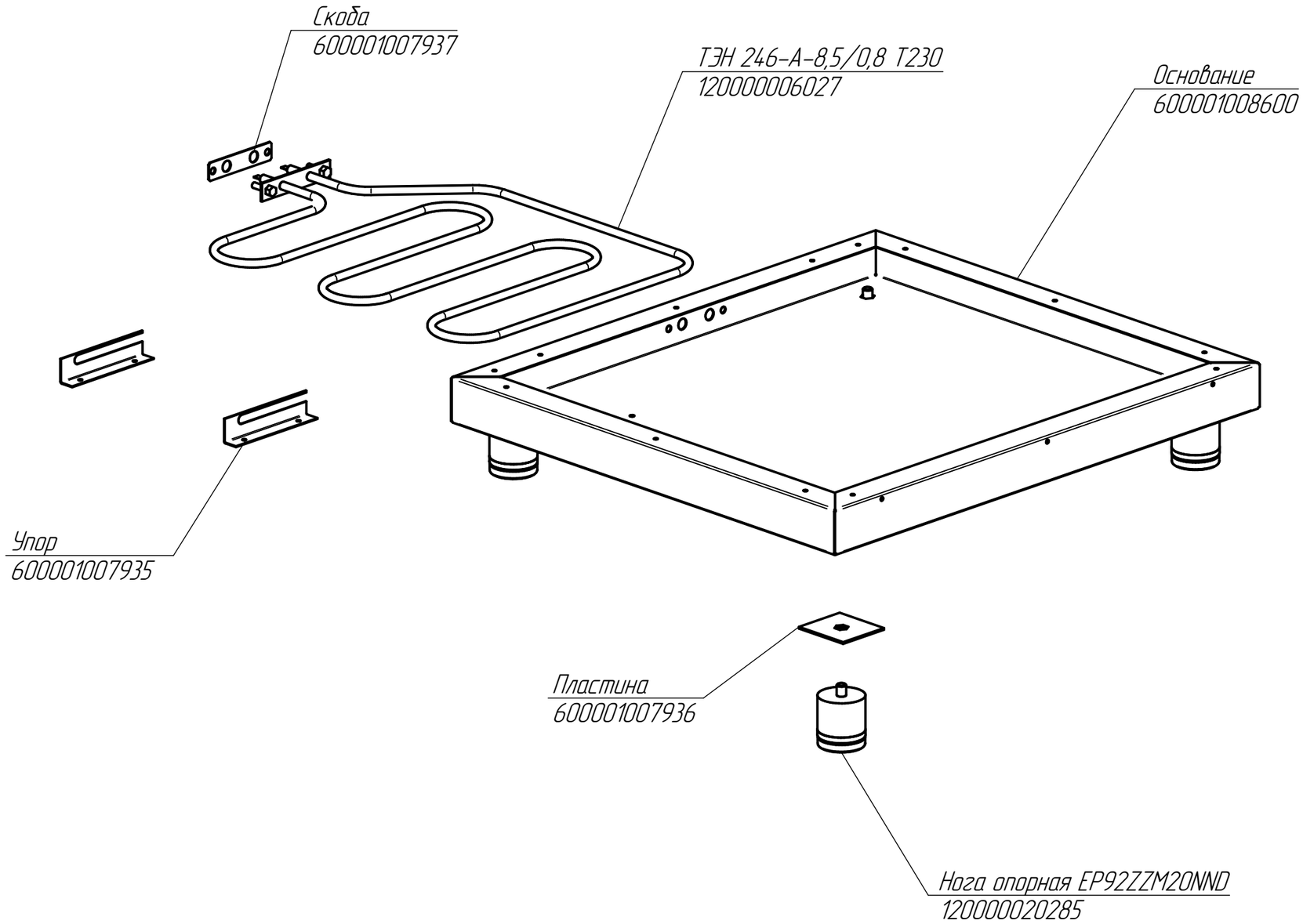

редакция от 27.01.16

ШРТ-8-01.11227.004 РС
Шкаф расстоечный тепловой
ШРТ-8-01

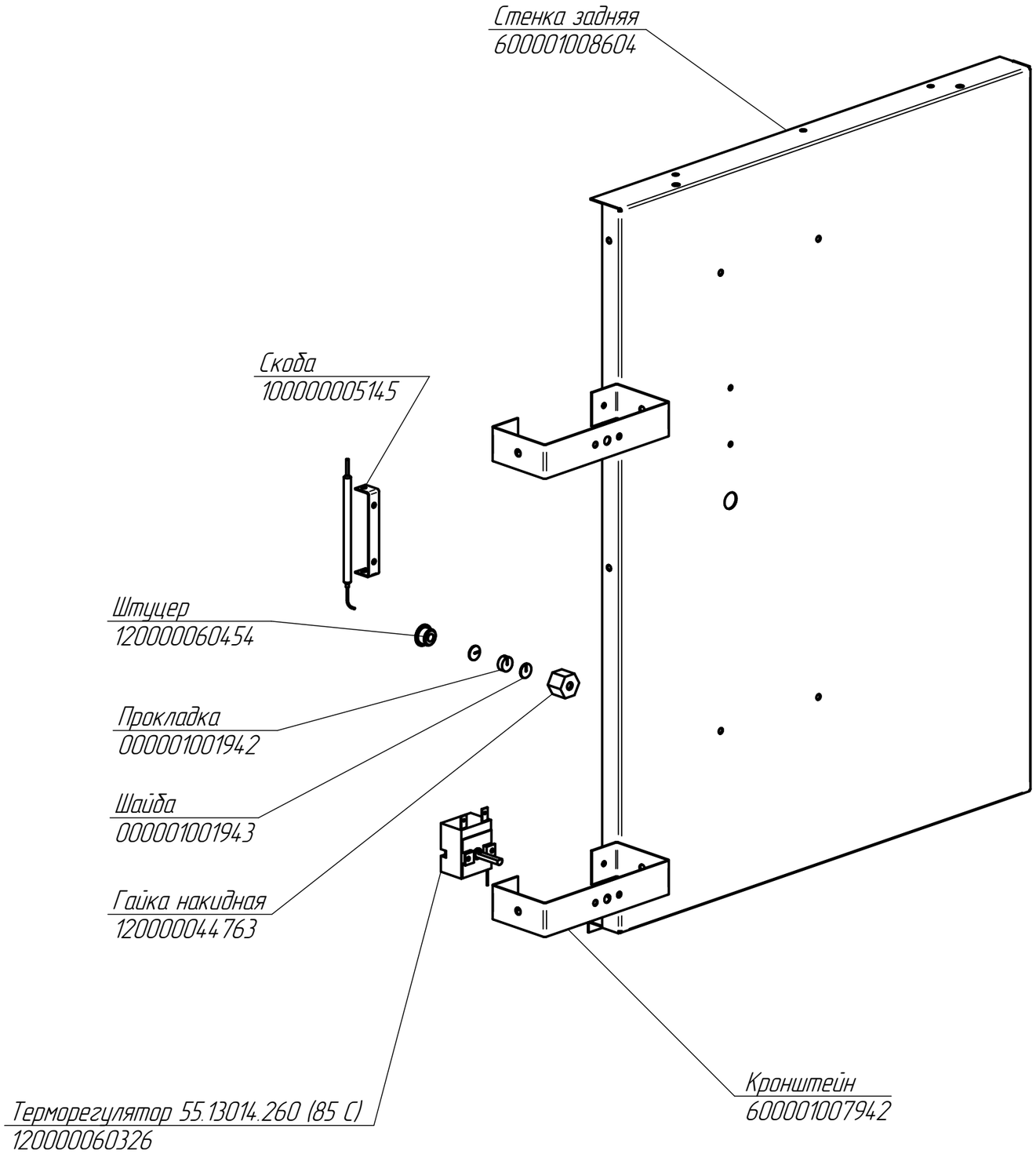

редакция от 27.01.16

ШРТ-8-01.11227.005 РС
Шкаф расстоечный тепловой
ШРТ-8-01

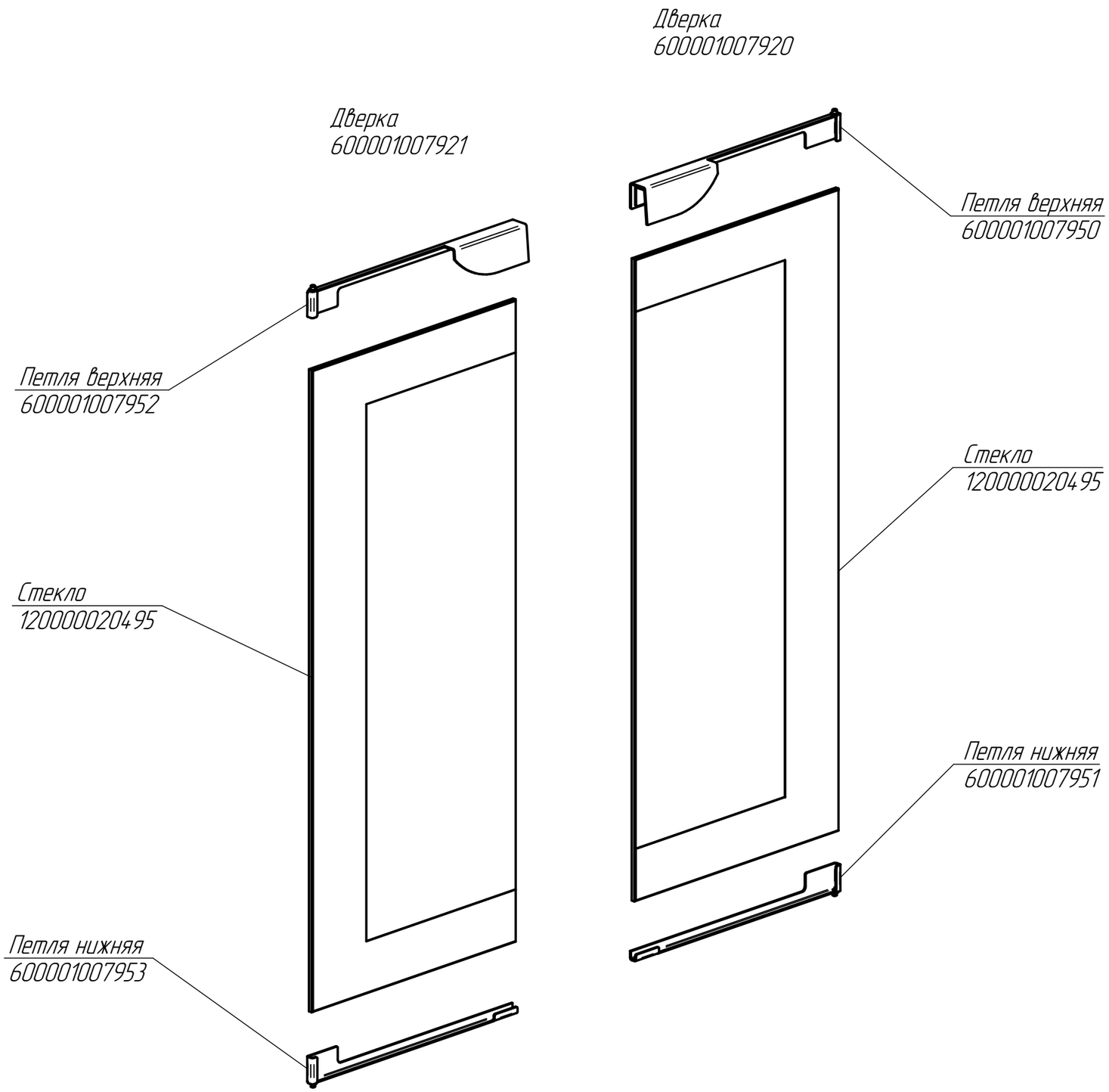

редакция от 27.01.16