ШРТ-4-02.9836.000 РС
Шкаф расстоечный тепловой
ШРТ-4-02

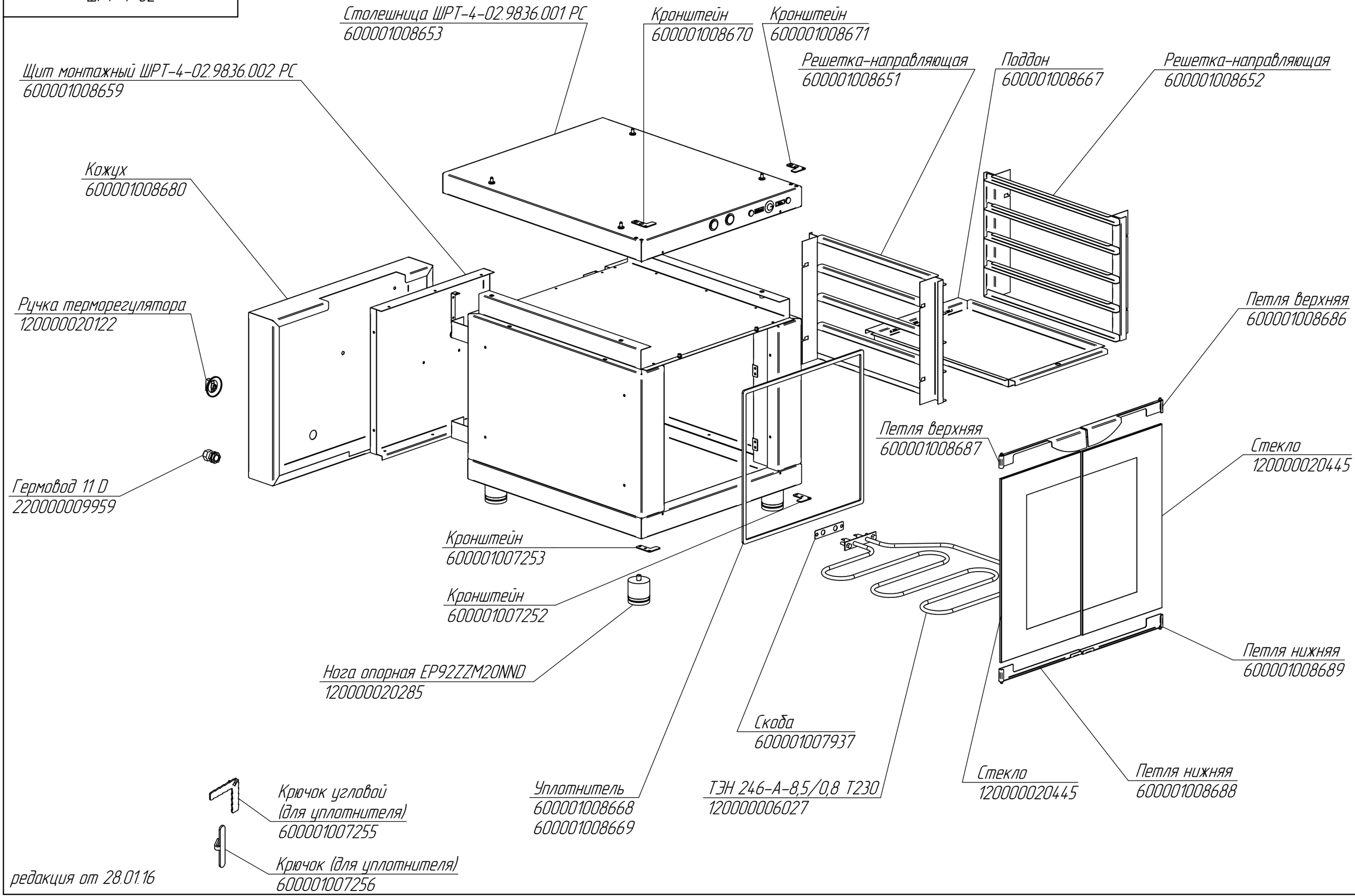

редакция от 28.01.16

ШРТ-4-02.9836.001 РС
Шкаф расстоечный тепловой
ШРТ-4-02

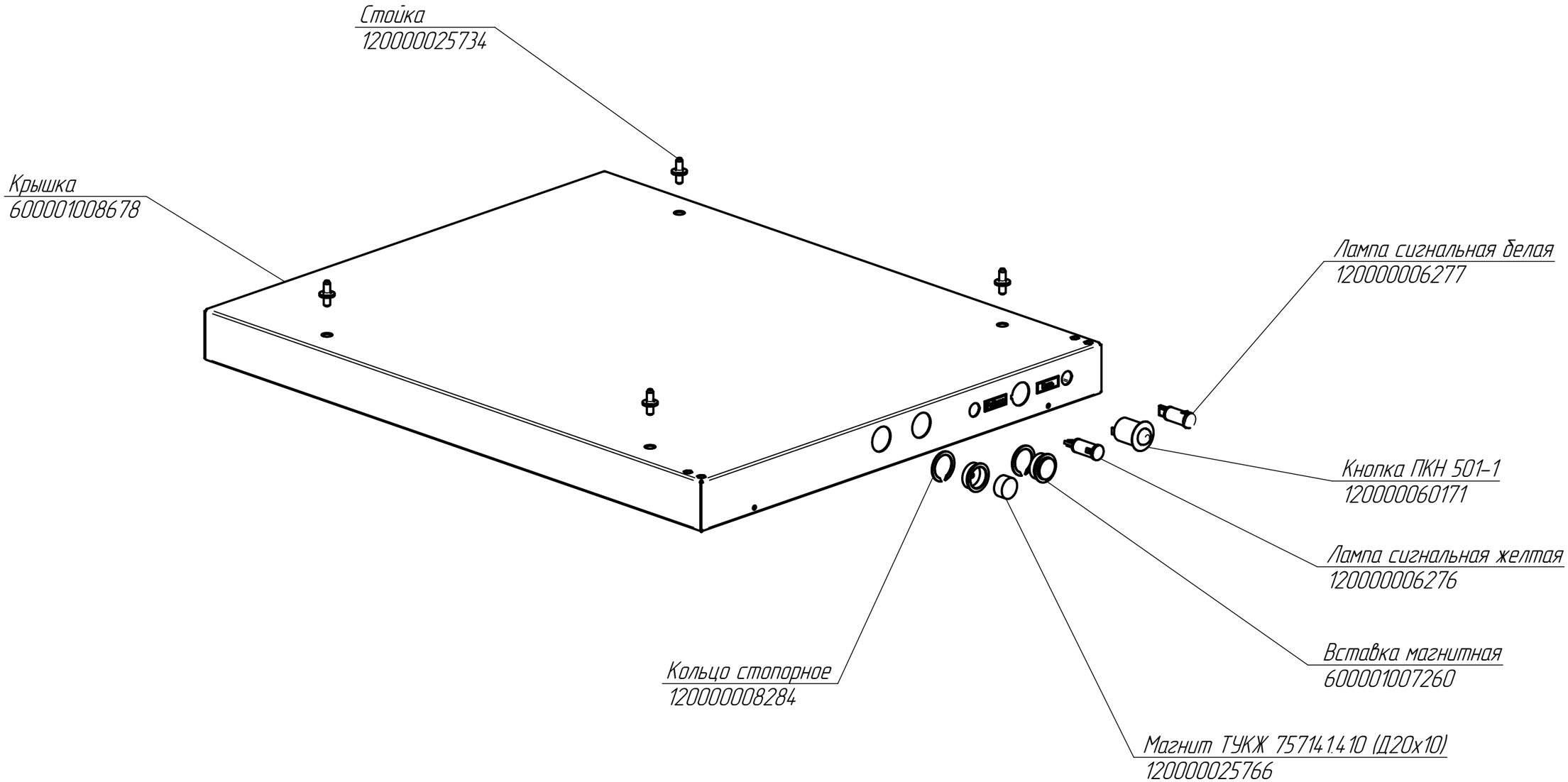

редакция от 28.01.16

ШРТ-4-02.9836.002 РС
Шкаф расстоечный тепловой
ШРТ-4-02

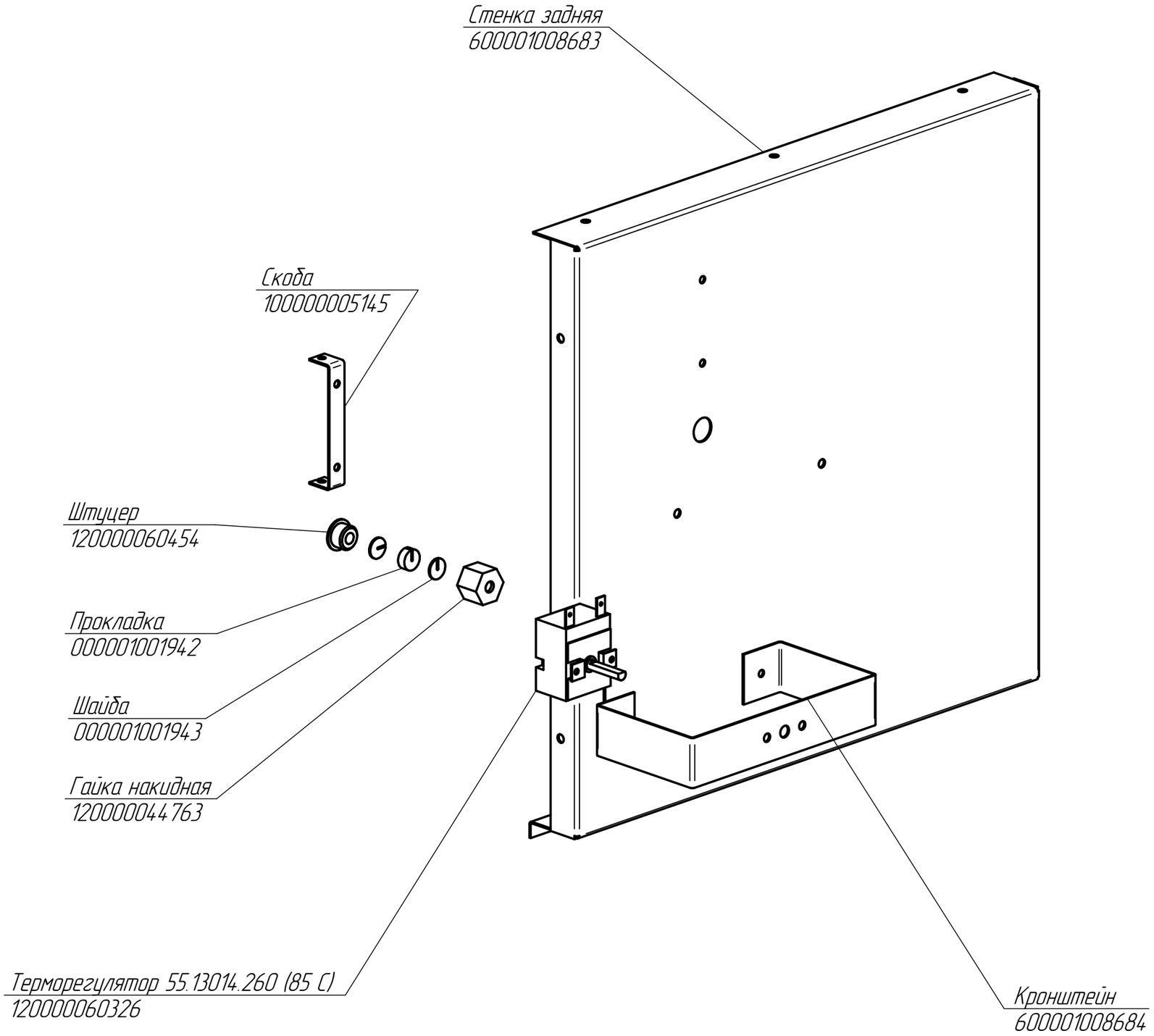

редакция от 28.01.16