SANREMO®
COFFEE MACHINES
Think about it!

Catalogo ricambi
Spare parts catalogue

VERDE

SANREMO coffee machines s.r.l.
Via Bortolan, 52 - 31050 Vascon di Carbonera (Treviso) ITALY
Tel. +39.0422.498900 - Fax. +39.0422.448935
www.sanremomachines.com - E-mail: info@sanremomachines.com

Ed. 06/2015

INDICE - INDEX

TAV. / DRAW. 1 ..... PANNELLI / PANELS ..... Pag. 4

TAV. / DRAW. 2 ..... PARTI ACCIAO / STEEL COMPONENTS ..... Pag. 8

TAV. / DRAW. 3 ..... PANNELLO COMANDI / CONTROLS PANEL ..... Pag. 10

TAV. / DRAW. 4 ..... LANCIA VAPORE / STEAM PIPE ..... Pag. 12

TAV. / DRAW. 5 ..... IMPIANTO ACQUA / WATER SYSTEM ..... Pag. 14

TAV. / DRAW. 6 ..... IMPIANTO IDRAULICO / HYDRAULIC SYSTEM ..... Pag. 16

TAV. / DRAW. 7 ..... CARICO-SCARICO ACQUA / WATER CHARGE-DISCHARGE ..... Pag. 18

TAV. / DRAW. 8 ..... CALDAIA / BOILER ..... Pag. 20

TAV. / DRAW. 9 ..... CALDAIA CAFFE' / COFFEE BOILER ..... Pag. 22

TAV. / DRAW. 10 ..... GRUPPO EROGAZIONE / DISTRIBUTION GROUP ..... Pag. 24

TAV. / DRAW. 11 ..... IMPIANTO ELETTRICO / ELECTRIC SYSTEM ..... Pag. 28

INDICE NUMERICO PROGRESSIVO / NUMERICAL INDEX ..... Pag. 30

VERDE

TAVOLA
DRAWING 1

1/2

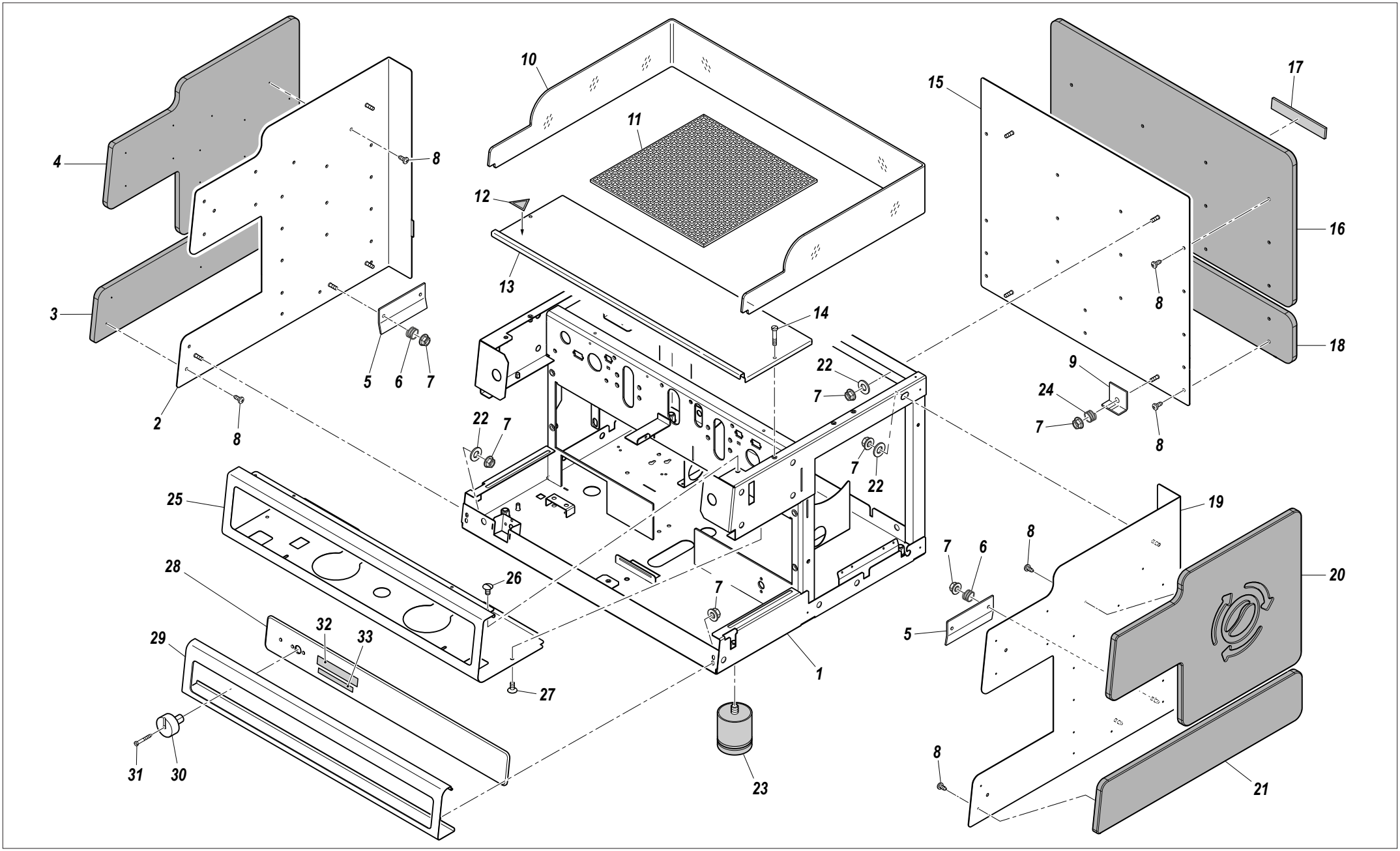

VERDE

TAVOLA *DRAWING* **1**

PANNELLI / PANELS

1/2

RIF. POS.	CODICE *CODE*	DESCRIZIONE	DESCRIPTION	NOTE *NOTES*
1	10018143C	TELAIO NERO	FRAME BLACK	
2	1001822E	FIANCO DX	RIGHT SIDE PANEL	
3	10018349	COPERTURA INFERIORE SX	RIGHT SIDE LOWER COVER	
4	10018351A	COPERTURA SUPERIORE DX	RIGHT SIDE UPPER COVER	
5	10022542	PIASTRINA	PLATE	
6	10652066	MOLLA	SPRING	
7	10809012	DADO	NUT	
8	10805872	VITE	SCREW	
9	10012012A	PIASTRINA	PLATE	
10	10352420	FERMATAZZE	CUP SUPPORT	
11	10402038	GRIGLIA POGGIATAZZE BIANCA	WHITE LOWER TRAY	
12	10955013A	ETICHETTA "SUPERFICIE CALDA"	"HOT SURFACE" LABEL	
13	10018390	PIASTRA SUPERIORE	UPPER COVER	
14	10805022A	VITE	SCREW	
15	10018342E	PIASTRA POSTERIORE	REAR PLATE	
16	10018357A	COPERTURA SUPERIORE POSTERIORE	REAR UPPER COVER	
17	10955056	ETICHETTA "SANREMO"	LABEL "SANREMO"	
18	10018359	COPERTURA INFERIORE POSTERIORE	REAR LOWER COVER	
19	10018330B	FIANCO SX	LEFT SIDE PANEL	
19	10018332E	FIANCO SX	LEFT SIDE PANEL	
19	10018330D	FIANCO SX	LEFT SIDE PANEL	
20	10018355A	COPERTURA SUPERIORE SX	LEFT SIDE UPPER COVER	
21	10018353	COPERTURA INFERIORE SX	LEFT SIDE LOWER COVER	
22	10805559	RONDELLA	WASHER	
23	10352067	PIEDINO	FOOT	
24	10652068	MOLLA	SPRING	
25	10018385A	SUPPORTO FRONTALINO SUPERIORE	UPPER FRONT SUPPORT	
26	10805027	VITE	SCREW	
27	10805027	VITE	SCREW	
28	10352262A	FRONTALINO INFERIORE	LOWER FRONT	
29	10018387A	SUPPORTO FRONTALINO INFERIORE	LOWER FRONT SUPPORT	
30	10092161A	MANOPOLA COMMUTATORE	KNOB SWITCH	
				SEGUE / CONTINUE ---->

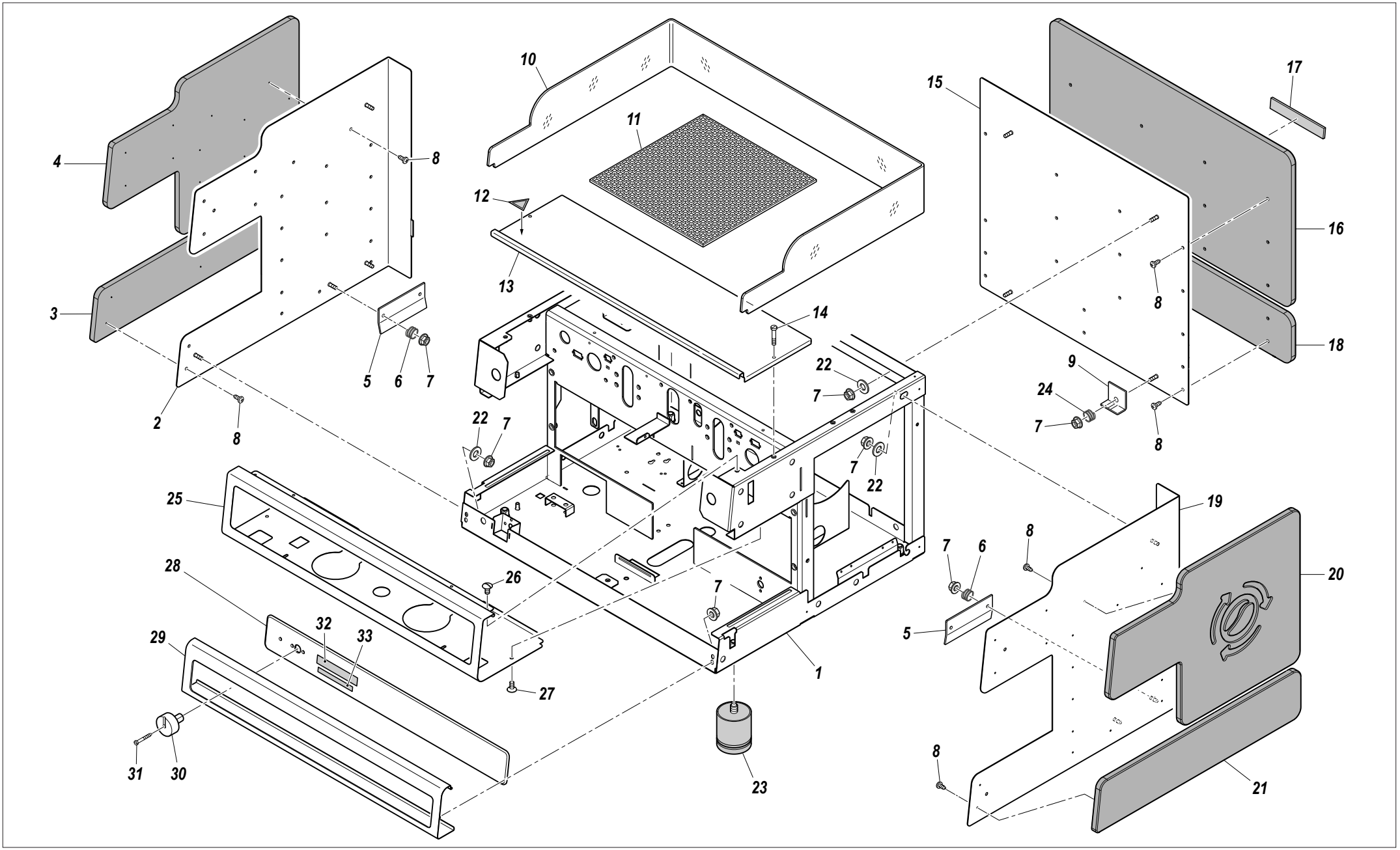
10
11
12
13
14
4
8
3
2
8
5
6
7
22
7
22
7
7
22
15
17
16
8
18
9
24
7
8
25
26
28
32
33
29
27
31
30
1
23
19
8
7
6
5
20
8
21

VERDE

TAVOLA *DRAWING* **1**

PANNELLI / PANELS

2/2

RIF. POS.	CODICE *CODE*	DESCRIZIONE	DESCRIPTION	NOTE *NOTES*
31	10105028	VITE	SCREW	
32	10955054	ETICHETTA "SANREMO"	LABEL "SANREMO"	
33	10955036	ETICHETTA "MADE IN ITALY"	LABEL "MADE IN ITALY"	

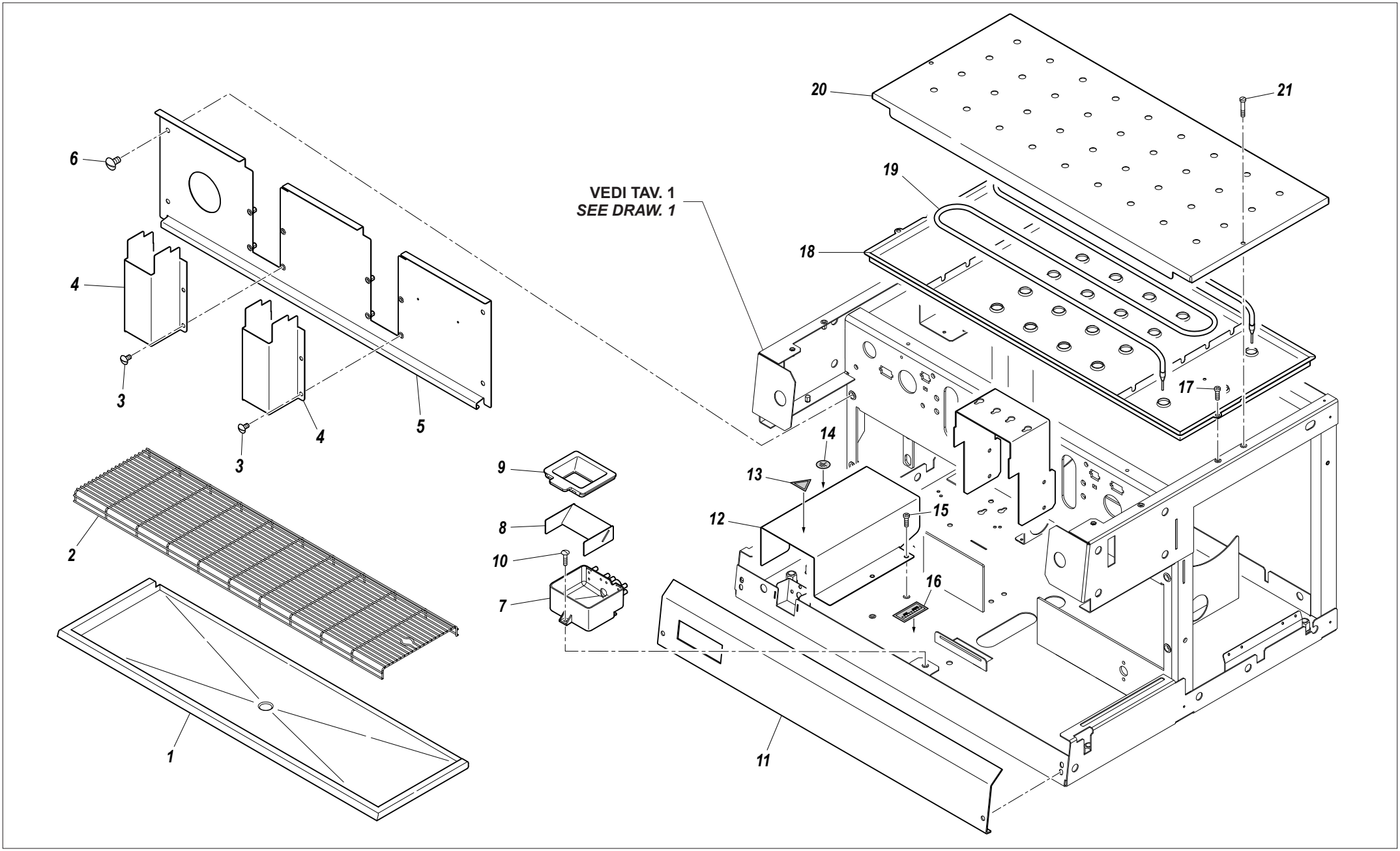
VEDI TAV. 1
SEE DRAW. 1
1
2
3
3
4
4
5
6
7
8
9
10
11
12
13
14
15
16
17
18
19
20
21

VERDE

TAVOLA *DRAWING* **2**

PARTI ACCIAIO / STEEL COMPONENTS

RIF. POS.	CODICE *CODE*	DESCRIZIONE	DESCRIPTION	NOTE *NOTES*
1	10022410C	PIATTO DI SCARICO	DRAIN DISH	
2	10022712	GRIGLIA SCARICO	DRAIN GRID	
3	10805027	VITE	SCREW	
4	10018394B	COPRIELETTROVALVOLA	ELECTROVALVE COVER	
5	10018391B	PROTEZIONE FRONTALE	FRONT PROTECTION	
6	10805027	VITE	SCREW	
7	10018441A	AVASCHETTA SCARICO	DRAIN TUB	
8	10012144	ROMPIGETTO VASCHETTA SCARICO	JET BREAKER FOR DRAIN TUB	
9	10022476B	COPERCHIO VASCHETTA SCARICO	DRAINTUB COVER	
10	10805084	VITE	SCREW	
11	10018153C	STAFFA PER FRONTALE INFERIORE	LOWER FRONT SUPPORT	
12	10018161B	PROTEZIONE COMMUTATORE	SWITCH PROTECTION	
13	10955070A	ETICHETTA COMMUTATORE	SWITCH LABEL	
14	10955025A	ETICHETTA "TERRA"	"GROUND" LABEL	
15	10805027	VITE	SCREW	
16	10955033	ETICHETTA 220/240V	220/240V LABEL	
16	10955034A	ETICHETTA 380/400V	380/400V LABEL	
17	10805027	VITE	SCREW	
18	10015526A	VASCA SUPERIORE	UPPER TANK	
19	10455022	RESISTENZA SCALDATAZZE	HEATER RESISTOR	
20	10018392	GRIGLIA PORTATAZZE	CUP HOLDER GRID	
21	10805022A	VITE	SCREW	

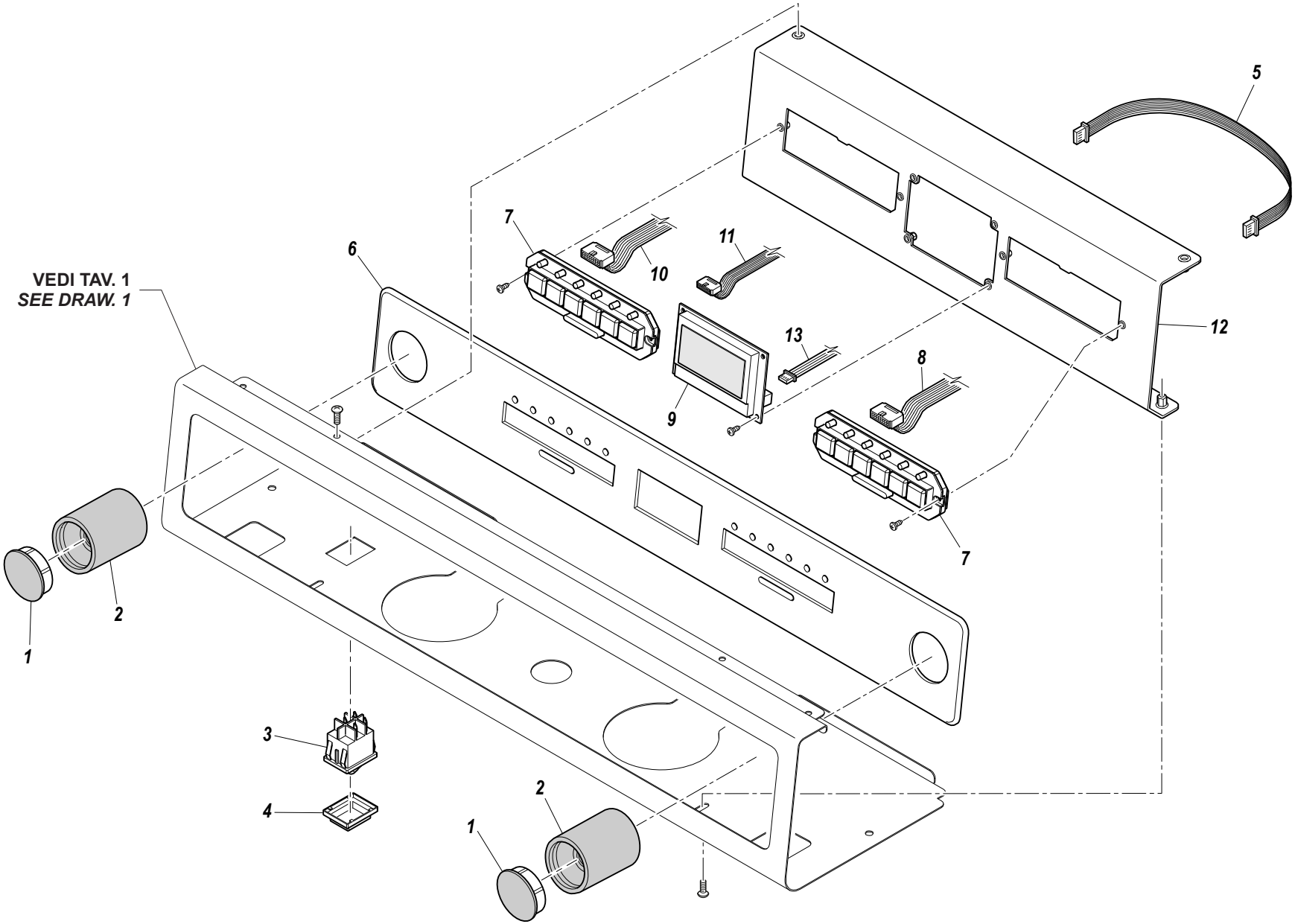
VEDI TAV. 1
SEE DRAW. 1
1
2
3
4
5
6
7
8
9
10
11
12
13

VERDE

TAVOLA *DRAWING* **3**

PANNELLO COMANDI / CONTROLS PANEL

RIF. POS.	CODICE *CODE*	DESCRIZIONE	DESCRIPTION	NOTE *NOTES*
1	10092173A	TAPPO MANOPOLA VAPORE	STEAM KNOB CAP	
2	10092165A	MANOPOLA VAPORE	STEAM KNOB	
3	10556041A	INTERRUTTORE	SWITCH	
4	10105243B	PROTEZIONE INTERRUTTORE	SWITCH PROTECTION	
5	10112109	CAVO PIN TO PIN	PIN TO PIN CABLE	
6	10352258	FRONTALINO SUPERIORE	UPPER FRONT	
7	10112288	PULSANTIERA	BUTTON	
8	10112073	CAVO PIN TO PIN	PIN TO PIN CABLE	
9	10112352A	DISPLAY TOUCH	DISPLAY TOUCH	
10	10112067	CAVO PIN TO PIN	PIN TO PIN CABLE	
11	10112366	CAVO PIN TO PIN SCHERMATI	SHIELDED CABLE PIN TO PIN	
12	10018149A	SUPPORTO	SUPPORT	
13	10112346	CAVO SERIALE 3 FILI	SERIAL CABLE 3-WIRE	

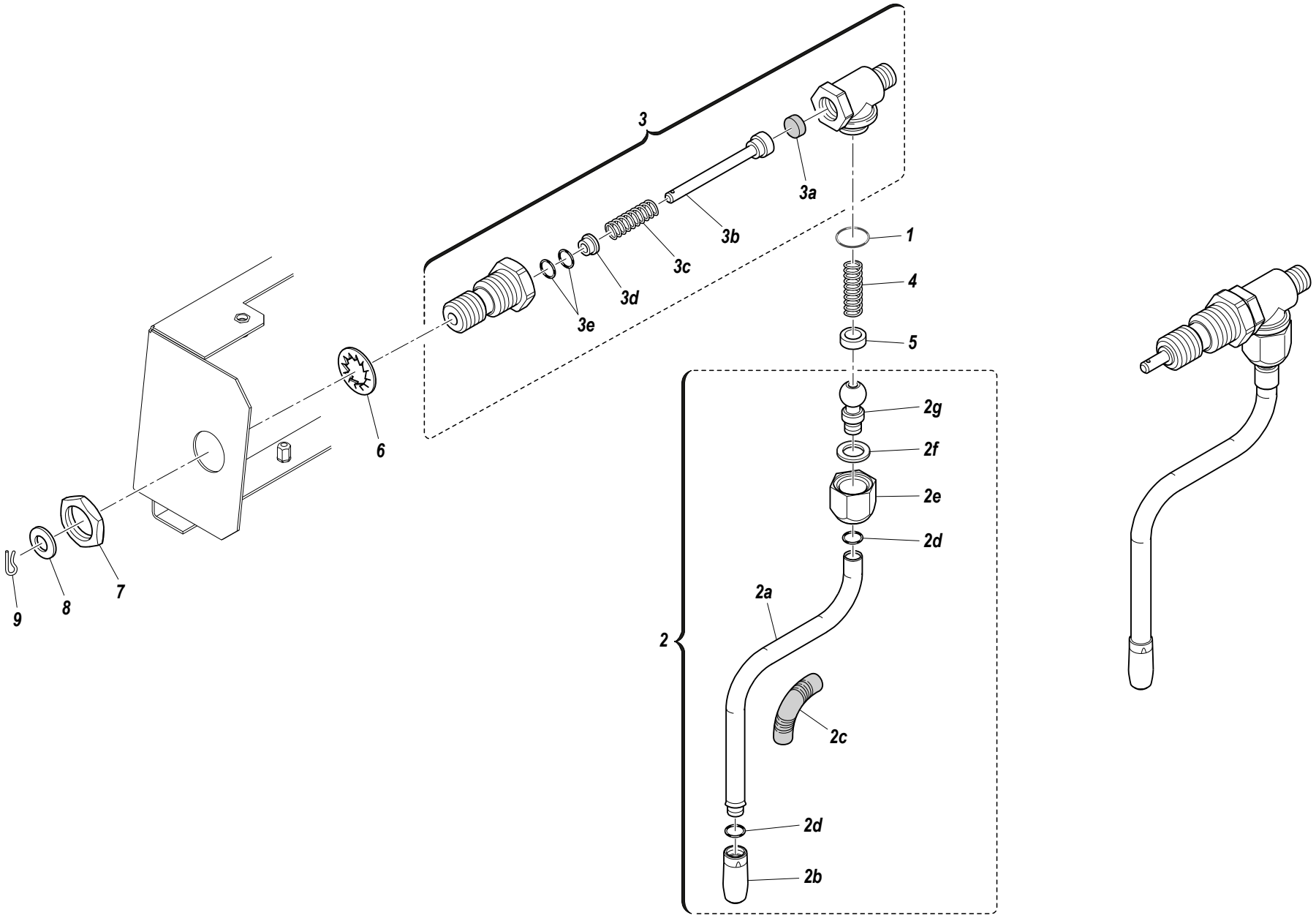
3
3a
3b
3c
3d
3e
1
4
5
2g
2f
2e
2d
2a
2c
2d
2b
2
6
7
8
9

VERDE

TAVOLA *DRAWING* **4**

LANCIA VAPORE / STEAM PIPE

RIF. POS.	CODICE *CODE*	DESCRIZIONE	DESCRIPTION	NOTE *NOTES*
1	10402056A	OR 2062 VITON VERDE	GREEN OR 2062 VITON	
2	14402412B	LANCIA VAPORE COMPLETA D.10	D.10 FULL STEAM PIPE	
2a	10402410B	TUBO LANCIA VAPORE D.10	D.10 STEAM PIPE TUBE	
2b	10402476	GETTO LANCIA VAPORE	STEAM PIPE JET	2 FORI LATERALI / 2 SIDE HOLES
2b	10402479	GETTO LANCIA VAPORE	STEAM PIPE JET	4 FORI LATERALI / 4 SIDE HOLES
2c	10753052	GOMMINO ANTISCATTURA D.10	D.10 ANTI-SCALD RUBBER	
2d	10402081	ANELLO OR	O-RING	
2e	10402282	DADO SNODO TUBO VAPORE	STEAM PIPE JOINT NUT	
2f	10402082	GUARNIZIONE	SEAL	
2g	10402288	SNODO SFERICO	SPHERICAL ARTICULATION	
3	10402120C	CORPO RUBINETTO	TAP BODY	
3a	10505558	GUARNIZIONE RUBINETTO	TAP SEAL	
3b	13402061	ASTA RUBINETTO	TAP ARM	
3c	10402014	MOLLA ASTA RUBINETTO	TAP ARM SPRING	
3d	13402015	BUSSOLA ASTA RUBINETTO	TAP ARM SLEEVE	
3e	10505121A	OR 5,7X1,9 VITON	OR 5,7X1,9 VITON	
4	10402043	MOLLA SNODO RUBINETTO	TAP JOINT SPRING	
5	10402054A	SCODELLINO SNODO RUBINETTO	TAP JOINT ADJUSTER	
6	10806312	RONDELLA D.21 DENTELLATA	D.21 SERRATED WASHER	
7	10402028	MEZZO DADO 1/2	HALF NUT 1/2	
8	10402040	RONDELLA RUBINETTO VAPORE	STEAM TA WASHER	
9	10806372	COPPIGLIA INOX	STAINLESS STEEL "R" PIN	

VERDE

TAVOLA
DRAWING 5

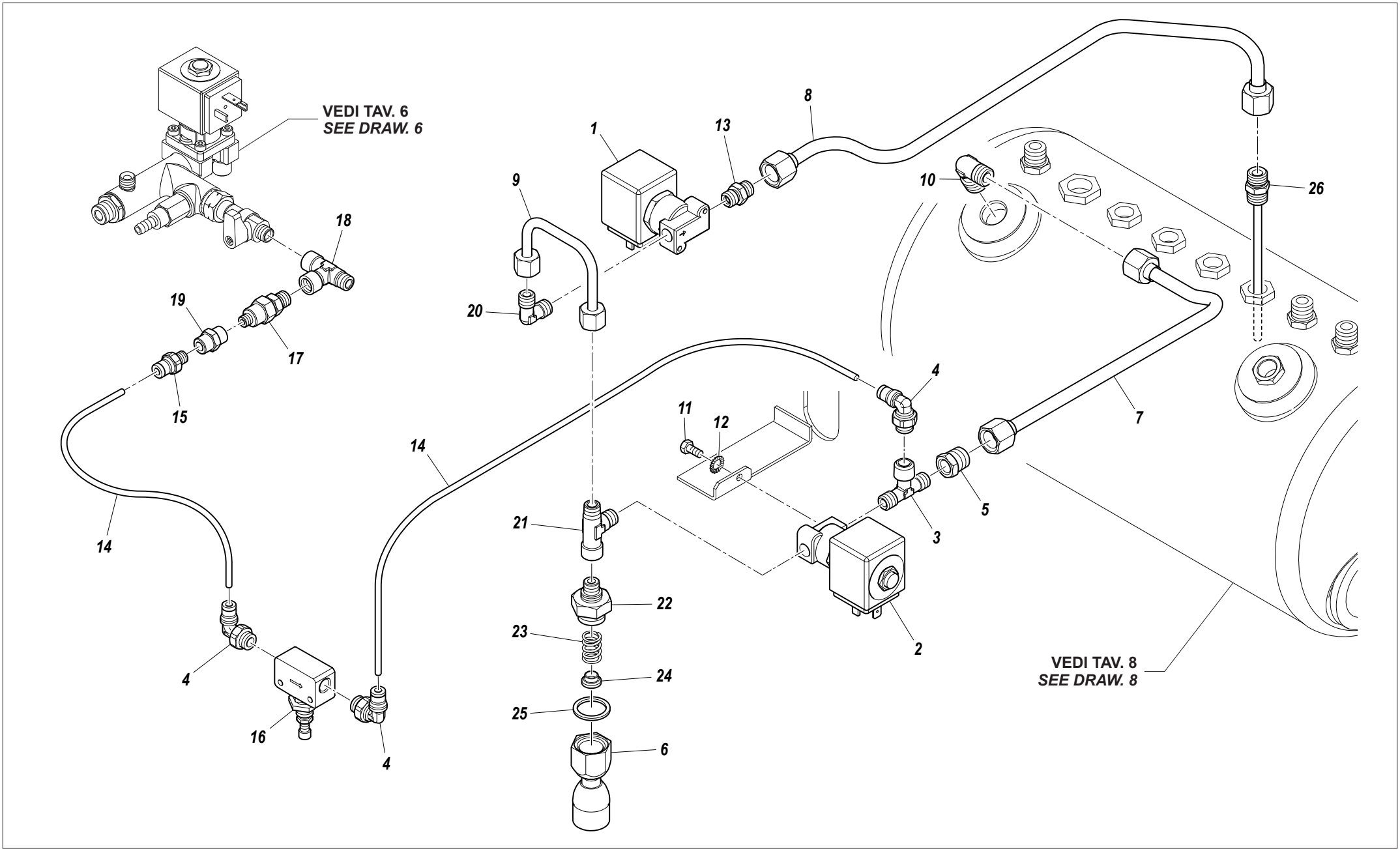

VERDE

TAVOLA *DRAWING* **5**

IMPIANTO ACQUA / WATER SYSTEM

RIF. POS.	CODICE *CODE*	DESCRIZIONE	DESCRIPTION	NOTE *NOTES*
1	10303107	ELETTROVALVOLA 2 VIE	2 WAYS SOLENOID	
2	10303108	ELETTROVALVOLA 2 VIE	2 WAYS SOLENOID	
3	10857780A	RACCORDO T M/F/M 1/8	T M/F/M 1/8 FITTING	
4	10853210	RACCORDO L RAPIDO 4X1/8	4X1/8 QUICK L FITTING	
5	10857520B	RACCORDO RIDUZIONE 1/4M-1/8F	1/4M-1/8F REDUCTION FITTING	
6	14402143	DOCCIA CORTA ACQUA	SHORT WATER SHOWER	
7	10004020A	TUBO USCITA ACQUA CALDA	HOT WATER OUTLET	
8	10004014	TUBO PRELIEVO ACQUA MISCELATA	MIXED WATER INLET TUBE	
9	10004028	TUBO USCITA ACQUA MISCELATA	MIXED WATER OUTLET TUBE	
10	10857280A	RACCORDO L	L FITTING	
11	10805074	VITE TE M5X8 ZN	TE M5X8 ZN SCREW	
12	10803519	RONDELLA D.5,3 DENTELLATA	D.5,3 SERRATED WASHER	
13	10857050	RACCORDO DRITTO M/M	M/M STRAIGHT FITTING	
14	10909010	TUBO D.4X2,5 TEFLON	D.4X2,5 TEFLON TUBE	
15	10853204	RACCORDO RAPIDO DRITTO 4X1/8	4X1/8 QUICK STRAIGHT CONNECTOR	
16	10852004	REGOLATORE DI FLUSSO	FLOW REGULATOR	
17	10652024	VALVOLA NON RITORNO	CHECK VALVE	
18	10853223	RACCORDO T	T FITTING	
19	10853208	MANICOTTO	SLEEVE	
20	10857030	RACCORDO L M/M	L FITTING M/M	
21	10853270	RACCORDO T	RACCORDO T	
22	14859028A	RIDUZIONE 1/8-3/8M	1/8-3/8M REDUCTION	
23	10402043	MOLLA SNODO RUBINETTO	TAP JOINT SPRING	
24	13402054A	SCODELLINO SNODO RUBINETTO	TAP JOINT ADJUSTER	
25	10402056A	OR 2062 VITON VERDE	GREEN OR 2062 VITON	
26	10853053B	PESCANTE DRITTO	STRAIGHT INTAKE	

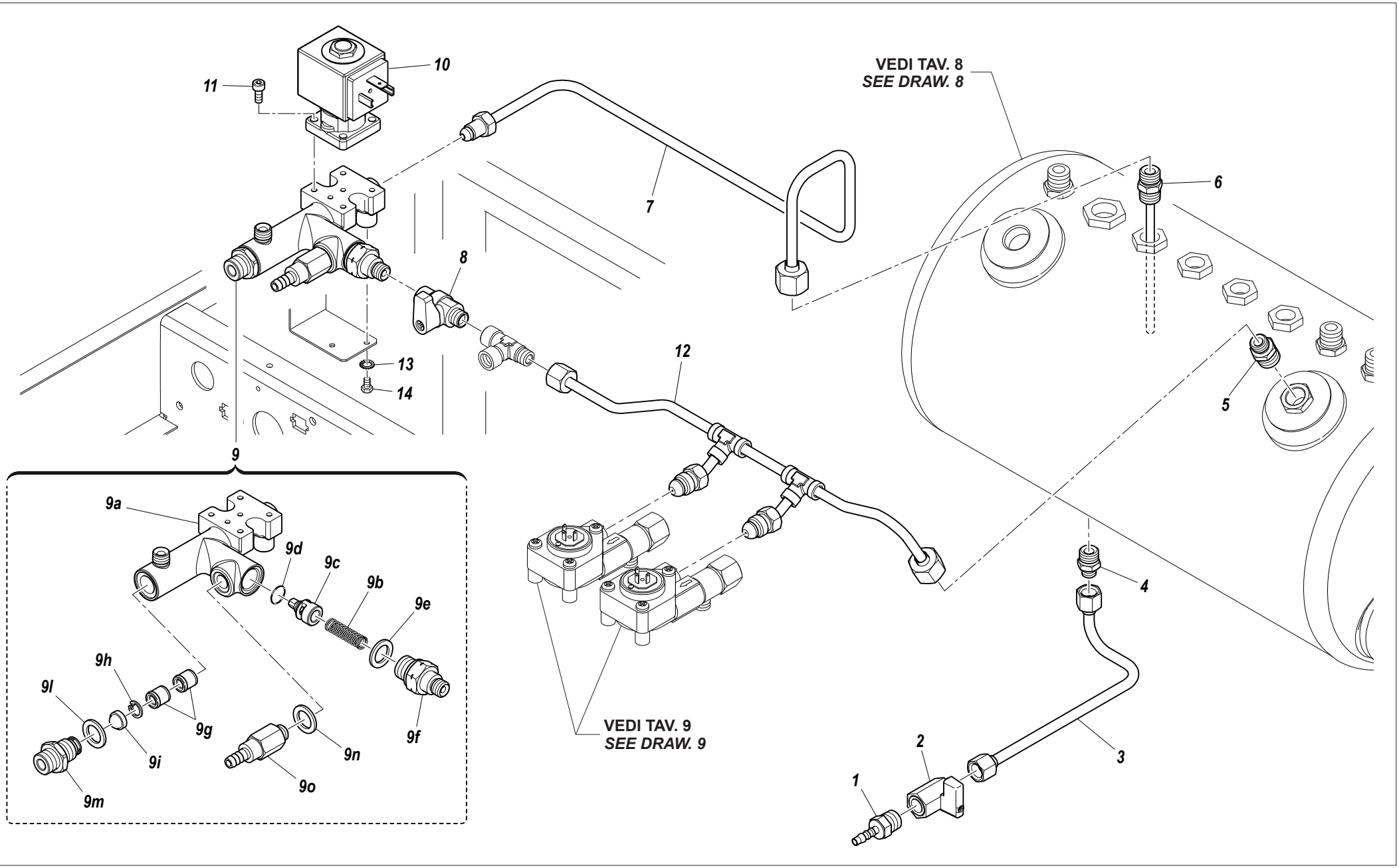
11
10
7
VEDI TAV. 8
SEE DRAW. 8
6
8
13
14
12
5
9
9a
9d
9c
9b
9e
9h
9l
9g
9i
9m
9n
9o
9f
VEDI TAV. 9
SEE DRAW. 9
4
2
1
3

VERDE

TAVOLA *DRAWING* **6**

IMPIANTO IDRAULICO / HYDRAULIC SYSTEM

RIF. POS.	CODICE *CODE*	DESCRIZIONE	DESCRIPTION	NOTE *NOTES*
1	10853092	RACCORDO DRITTO PORTAGOMMA	STRAIGHT HOSE FITTING	
2	10401400	RUBINETTO A SFERA 1/4M/F	SPHERICAL TAP 1/4M/F	
3	10004022	TUBO SCARICO CALDAIA	BOILER EXHAUST TUBE	
4	10855032C	RACCORDO DRITTO	STRAIGHT FITTING	
5	13857293	RACCORDO DRITTO 8-3/8M	8-3/8M STRAIGHT FITTING	
6	10853053B	PESCANTE DRITTO	STRAIGHT INTAKE	
7	10004000	TUBO CARICO CALDAIA	BOILER LOADING TUBE	
8	10401404A	RUBINETTO A SFERA	SPHERICAL TAP	
9	10056058C	CORPO MASSELLO CARICO COMPLETO	FILL BLOCK ASSEMBLY	
9a	10058040	CORPO MASSELLO	FILL BLOCK BODY	
9b	10053110	MOLLA VALVOLA MASSELLO	BODY VALVE SPRING	
9c	10058027	PISTONCINO MASSELLO	BODY VALVE PISTON	
9d	10402068	OR 106 NBR	OR 106 NBR	
9e	10053109	RONDELLA RAME VALVOLA	COPPER WASHER VALVE	
9f	10058042	NIPLESS VALVOLA	NON RETURN VALVE	
9g	10652052	VALVOLA ANTIRIFLUSSO	ANTI-BACKFLOW VALVE	
9h	10806288	ANELLO SEEGER	CIRCLIP	
9i	10355172	FILTRO RETE	NETWORK FILTER	
9l	10058050	RONDELLA RAME 1/4 MASSELLO	1/4 SOLID COPPER WASHER	
9m	10058044	RACCORDO 1/4-1/4 MASSELLO	SOLID 1/4-1/4 FITIING	
9n	10058048	RONDELLA RAME 1/8 MASSELLO	1/8 SOLID COPPER WASHER	
9o	10655557	VALVOLA ESPANSIONE	EXPANSION VALVE	
10	10302100	ELETTROVALVOLA 2VIE	2WAY SOLENOID	
11	10805060	VITE TCEI M4X6 A2	TCEI M4X6 A2 SCREW	
12	10004004C	TUBO PONTE ALIMENTAZIONE CALDA VR RS	VR RS WARM FEEDING BRIDGE TUBE	
13	10803519	RONDELLA D.4,2 DENTELLATA	D.4,2 SERRATED WASHER	
14	10805022A	VITE TE	TE SCREW	

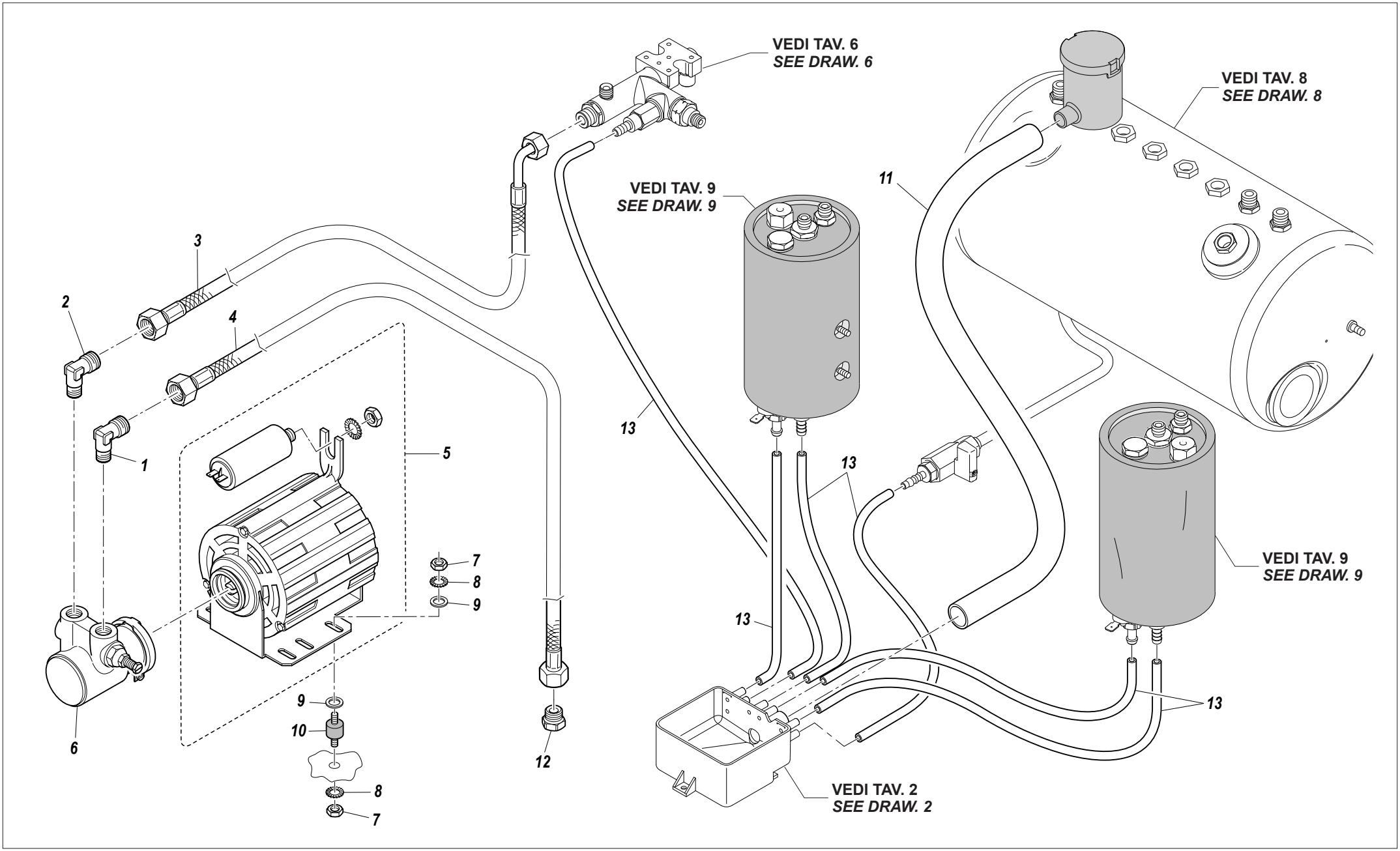
VEDI TAV. 6
SEE DRAW. 6
VEDI TAV. 8
SEE DRAW. 8
VEDI TAV. 9
SEE DRAW. 9
VEDI TAV. 9
SEE DRAW. 9
VEDI TAV. 2
SEE DRAW. 2
1
2
3
4
5
6
7
8
9
10
11
12
13

VERDE

TAVOLA *DRAWING* **7**

CARICO-SCARICO ACQUA / WATER CHARGE-DISCHARGE

RIF. POS.	CODICE *CODE*	DESCRIZIONE	DESCRIPTION	NOTE *NOTES*
1	10857530A	RACCORDO L 10-3/8M	L 10-3/8M FITTING	
2	10857280A	RACCORDO L 8-3/8M	L 8-3/8M FITTING	
3	10852470A	TUBO TRAZIONE 1/4F-3/8F	1/4F-3/8F TRACTION TUBE	
3	10852464A	TUBO TRAZIONE 3/8	3/8 TRACTION TUBE	POMPA ESTERNA / EXTERNAL PUMP
4	10852484A	TUBO TRAZIONE 1/4	1/4 TRACTION TUBE	POMPA INTERNA / INTERNAL PUMP
5	10252098B	MOTORE POMPA	PUMP MOTOR	
5	10252096	MOTORE POMPA	PUMP MOTOR	
6	10252070C	POMPA	PUMP	
7	10805512	DADO 4MA MEDIO ZN	4MA HALF ZN NUT	
8	10803519	RONDELLA D.4,2 DENTELLATA	D.4,2 SERRATED WASHER	
9	10805562	RONDELLA D.4 PIANA ZN	D.4 ZN FLAT WASHER	
10	10255022	ANTIVIBRANTE	ANTIVIBRATION	
11	10905024	TUBO SILICONE D.18	D.18 SILICON TUBE	
12	10351134	TAPPO TUBO TRAZIONE	TRACTION TUBE PLUG	
13	10905010	TUBO SILICONE 7X4	7X4 SILICON TUBE	

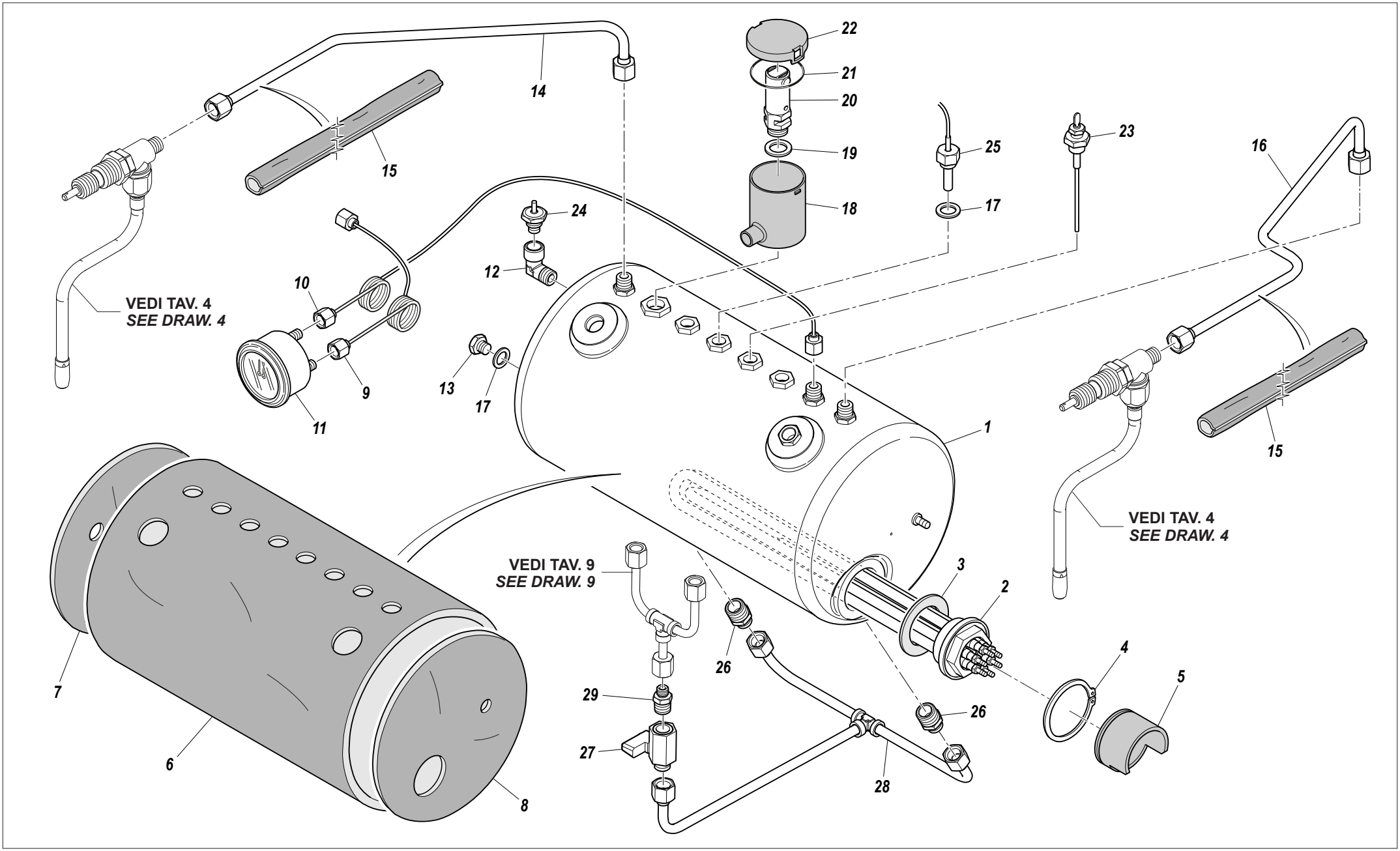
22
21
20
19
18
14
15
25
17
23
16
24
12
10
VEDI TAV. 4
SEE DRAW. 4
9
11
13
17
1
15
VEDI TAV. 4
SEE DRAW. 4
VEDI TAV. 9
SEE DRAW. 9
3
2
4
5
26
26
29
27
28
7
6
8

VERDE

TAVOLA *DRAWING* **8**

CALDAIA / BOILER

1/2

RIF. POS.	CODICE *CODE*	DESCRIZIONE	DESCRIPTION	NOTE *NOTES*
1	10002636B	CALDAIA	BOILER	
2	10455074A	RESISTENZA	RESISTOR	
3	10502020	RONDELLA RESISTENZA	RESISTOR WASHER	
4	10806286	ANELLO SEEGER A52X2	CIRCLIP A52X2 RING	
5	10455100B	PROTEZIONE RESISTENZA	RESISTOR PROTECTION	
6	10025526	ISOLANTE CALDAIA	BOILER INSULATION	
7	10025536	ISOLANTE CALOTTA	SHELL INSULATION	
8	10025534	ISOLANTE CALOTTA RESISTENZA	RESISTOR SHELL INSULATION	
9	10002018	TUBO CAPILLARE CALDAIA	CAPILLARY BOILER TUBE	
10	10002030	TUBO CAPILLARE MANOMETRO	CAPILLARY PRESSURE GAUGE TUBE	
11	10252018A	MANOMETRO DOPPIA SCALA	DOUBLE RANGE GAUGE	
12	13857075	RACCORDO L M/F	M/F L FITTING	
13	13857540	TAPPO	CAP	
14	10004024	TUBO VAPORE SX	STEAM TUBE LEFT	
15	10025594	ISOLANTE	INSULATION	
16	10004026	TUBO VAPORE DX	STEAM TUBE RIGHT	
17	10852180	RONDELLA RAME 1/4	1/4 COPPER WASHER	
18	10022489A	VASCHETTA VALVOLA SICUREZZA	TANK SAFETY VALVE	
19	10806324	RONDELLA 3/8 RAME	3/8 COPPER WASHER	
20	10652012B	VALVOLA SICUREZZA	SAFETY VALVE	
21	10505085	OR 3162	OR 3162	
22	10022497A	COPERCHIO VASCHETTA VALVOLA SICUREZZA	COVER TANK SAFETY VALVE	
23	10112064	SONDA LIVELLO 120	120 LEVEL CHECK ROD	
24	10652040A	VALVOLA SFIATO	RELIEF VALVE	
25	10112178A	SONDA NTC 1/4" M	NTC TEMP. SENSOR 1/4" M	
26	13857293	RACCORDO DRITTO	STRAIGHT FITTING	
27	10401400	RUBINETTO M/F	M/F TAP	
28	10004016	TUBO PONTE SCAMBIATORI	EXCHANGERS BRIDGE TUBE	
29	10857580	RACCORDO DRITTO	STRAIGHT FITTING	

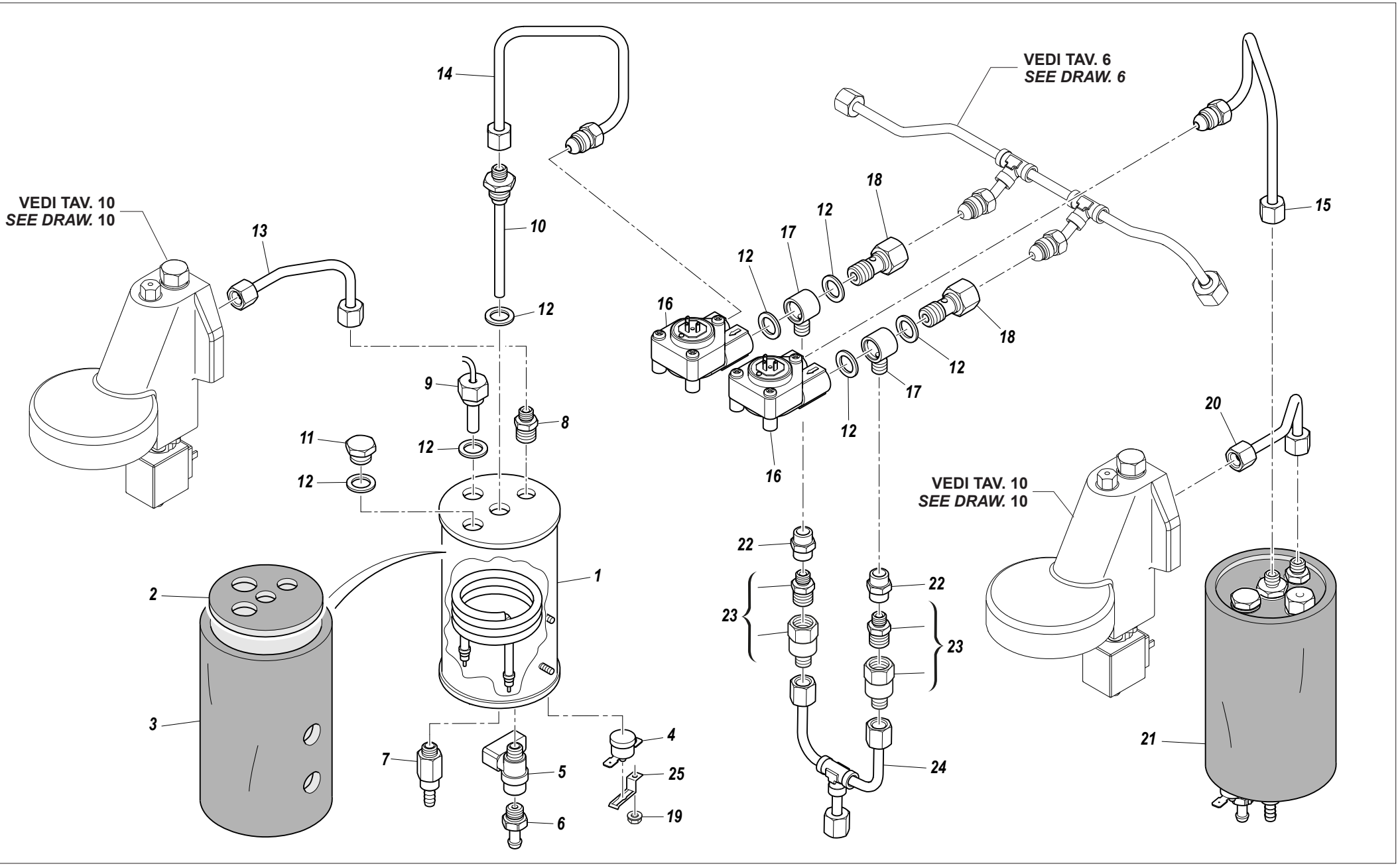
VEDI TAV. 10
SEE DRAW. 10
VEDI TAV. 6
SEE DRAW. 6
VEDI TAV. 10
SEE DRAW. 10
1
2
3
4
5
6
7
8
9
10
11
12
13
14
15
16
17
18
19
20
21
22
23
24
25

VERDE

TAVOLA *DRAWING* **9**

CALDAIA CAFFÈ / COFFEE BOILER

RIF. POS.	CODICE *CODE*	DESCRIZIONE	DESCRIPTION	NOTE *NOTES*
1	10002659A	CALDAIA VERTICALE	VERTICAL BOILER	
2	10025514	ISOLANTE CALOTTA CALDAIA VERTICALE	VERTICAL BOILER INSULATION SHELL	
3	10025512	ISOLANTE CALDAIA VERTICALE	VERTICAL BOILER INSULATION	
4	10115023A	TERMOSTATO 140° RIARMO	THERMOSTAT 140° RESET	
5	10401404	RUBINETTO	TAP	
6	10853068A	RACCORDO DRITTO PORTAGOMMA	NOZZLE HOSE STRAIGHT FITTING	
7	10655557A	VALVOLA ESPANSIONE	EXPANSION VALVE	
8	13857580	RACCORDO DRITTO 6-1/4M	6-1/4M STRAIGHT FITTING	
9	10112178A	SONDA NTC 1/4" M	NTC TEMP. SENSOR 1/4" M	
10	10042048	INIETTORE D.8	D.8 INJECTOR	
11	13857540	TAPPO 1/4M	1/4M CAP	
12	10852180	RONDELLA RAME 1/4	1/4 COPPER WASHER	
13	10004030	TUBO ALIMENTAZIONE GRUPPO	GROUP FEEDING TUBE	
14	10004006A	TUBO ALIMENTAZIONE CALDAIETTA SX	LEFT BOILER FEEDING TUBE	
15	10004008A	TUBO ALIMENTAZIONE CALDAIETTA DX	RIGHT BOILER FEEDING TUBE	
16	10112282	VOLUMETRICO 1/4"	VOLUMETRIC METER 1/4"	
17	13857240	RACCORDO GIREVOLE 6-1/4"M	6-1/4"M ROTATING FITTING	
18	10853094	RACCORDO INIEZIONE CALDAIA	BOILER INJECTOR	
19	10809005	DADO 3MA FLANGIATO A2	NUT 3MA FLANGED A2	
20	10004032	TUBO ALIMENTAZIONE GRUPPO	GROUP FEEDING TUBE	
21	10051190	ASSIEME CALDIA VERTICALE DX	RIGHT VERTICAL BOILER ASSEMBLY	DESTRA / RIGHT
21	10051192	ASSIEME CALDIA VERTICALE SX	LEFT VERTICAL BOILER ASSEMBLY	SINISTRA / LEFT
22	10853208	MANICOTTO	SLEEVE	
23	10652024A	RACCORDO DRITTO	STRAIGHT FITTING	
24	10004018	TUBO	TUBE	
25	10115053	STAFFA TERMOSTATO	THERMOSTAT BRACKET	

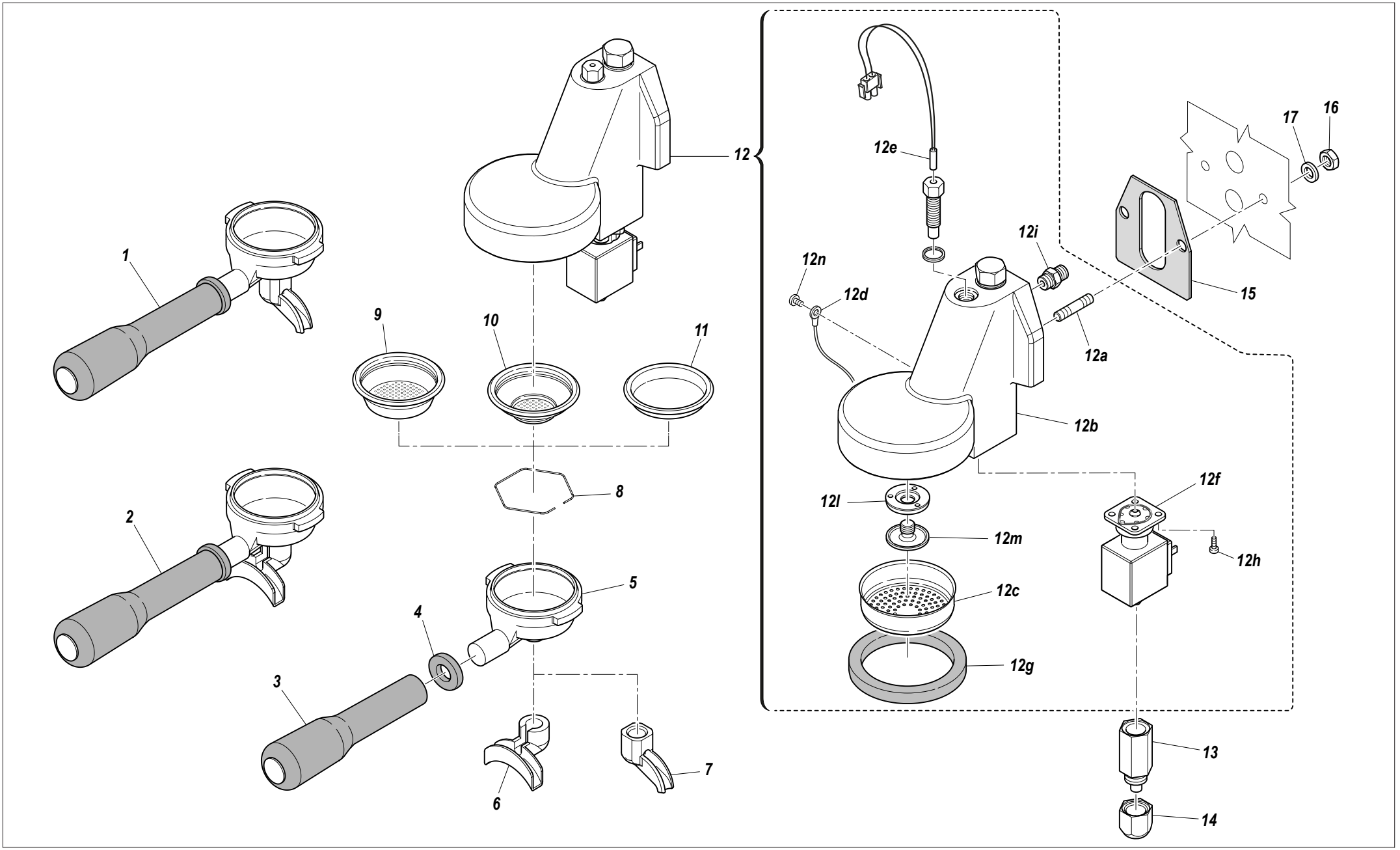
1
2
3
4
5
6
7
8
9
10
11
12
12a
12b
12c
12d
12e
12f
12g
12h
12i
12l
12m
12n
13
14
15
16
17

VERDE

TAVOLA *DRAWING* 10

GRUPPO EROGAZIONE / DISTRIBUTION GROUP

1/2

RIF. POS.	CODICE *CODE*	DESCRIZIONE	DESCRIPTION	NOTE *NOTES*
1	10402378	ASSIEME PORTAFILTRO 1 TAZZA UK 7GR	UK 7GR 1 CUP HOLDER ASSEMBLY	
2	10402408	ASSIEME PORTAFILTRO 2 TAZZE ITA 14-16GR	ITA 14-16GR 2 CUPS HOLDER ASSEMBLY	
2	10402382	ASSIEME PORTAFILTRO 2 TAZZE UK 20GR	UK 20GR 2 CUPS HOLDER ASSEMBLY	
3	10091156A	MANICO PORTAFILTRO	VR FILTERHOLDER HANDLE	
4	100911561A	ANELLO MANICO PORTAFILTRO	VR FILTERHOLDER RING HANDLE	
5	14402328	CORPO PORTAFILTRO 2 TAZZE	FILTERHOLDER 2 CUPS BODY	
6	14052085A	BECCUCCIO 2 VIE APERTO	2 WAY OPEN NOZZLE	
7	10052075A	BECCUCCIO 1 VIA APERTO	1 WAY OPEN NOZZLE	
8	10052050	MOLLA FERMA FILTRO D1.2 TIPO1	D1.2 FILTER STOP SPRING TYPE 1	
8	10052051	MOLLA FERMA FILTRO D1.2 TIPO2	D1.2 FILTER STOP SPRING TYPE 2	
9	10053040	FILTRO 2 TAZZE 14-16GR	14-16GR 2 CUPS FILTER	
9	10052084	FILTRO 2 TAZZE 20GR	20GR 2 CUPS FILTER	
10	10052072	FILTRO 1 TAZZA 6GR	6GR 1 CUP FILTER	
10	10052100	FILTRO 1 TAZZA 7GR	7GR 1 CUP FILTER	
11	10052220	FILTRO CIECO	BLIND FILTER	
12	10052275A	ASSIEME GRUPPO	GROUP ASSEMBLY	
12a	10052134	PRIGIONIERI GRUPPO E 61	SCREW STUDS GR. E 61	
12b	10052452A	GRUPPO	GROUP	
12c	10052120	DOCCIA RETE GRUPPO	GROUP NETWORK SHOWER	
12d	10112194	SONDA PTP-51F	TEMP. SENSOR PTP-51F	
12e	10115060A	RESISTENZA D.8 200W	D.8 200W RESISTOR	
12f	10302096	ELETTROVALVOAL 3 VIE 32X32 230V D3	32X32 230V D3 3 WAYS SOLENOID	
12g	10502110	GUARNIZIONE SOTTOCOPPA H8,2	H8,2 UNDER CUP SEAL	
12h	10805060	VITE TCEI M4X6 A2	M4X6 A2 HEX BOLT	
12i	10857580B	RACCORDO DRITTO 6-1/4M	6-1/4M STRAIGHT FITTING	
12l	10052444A	MAZZOCCO GRUPPO	GROUP MAZZOCCO	
12m	10052446A	DIFFUSORE GRUPPO	GROUP DIFFUSER	
12n	10805177	VITE TBL- M4X6 A2	TBL- M4X6 A2 SCREW	
13	10302530	RACCORDO SCARICO ELETTROVALVOLA	EXHAUST SOLENOID FITTING	
14	10302505A	DADO SNODO RUBINETTO	TAP JOINT NUT	
15	10502110	GUARNIZIONE BLOCCA GRUPPO	GROUP LOCK SEAL	
16	10805512	DADO 8MA MEDIO ZN	8MA HALF ZN NUT	
				SEGUE / CONTINUE ---->

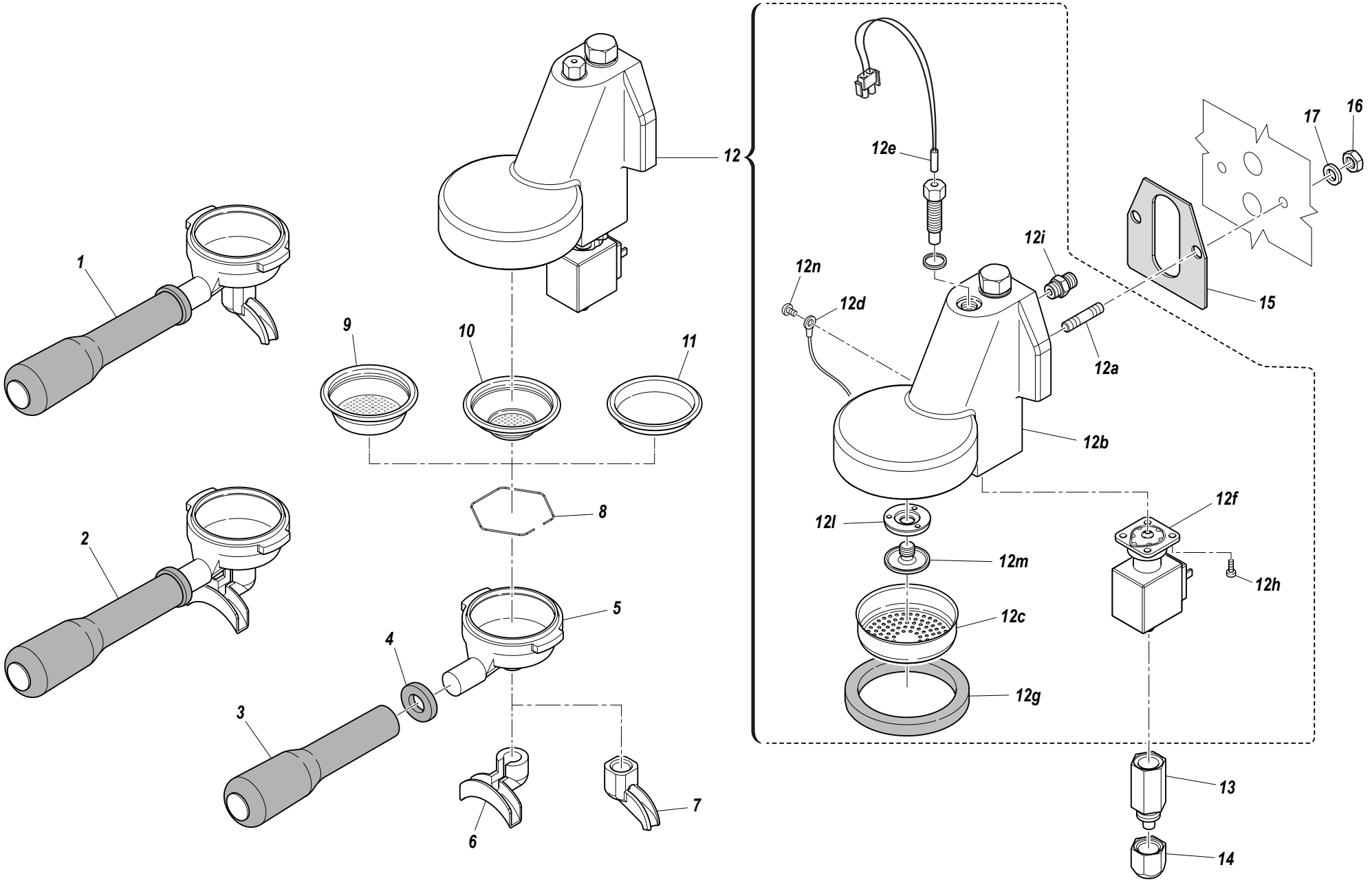
1
2
3
4
5
6
7
8
9
10
11
12
12a
12b
12c
12d
12e
12f
12g
12h
12i
12l
12m
12n
13
14
15
16
17

GRUPPO EROGAZIONE / DISTRIBUTION GROUP

RIF. POS.	CODICE *CODE*	DESCRIZIONE	DESCRIPTION	NOTE *NOTES*
17	10803521	RONDELLA D.8,2 DENTELLATA	D.8,2 SERRATED WASHER	

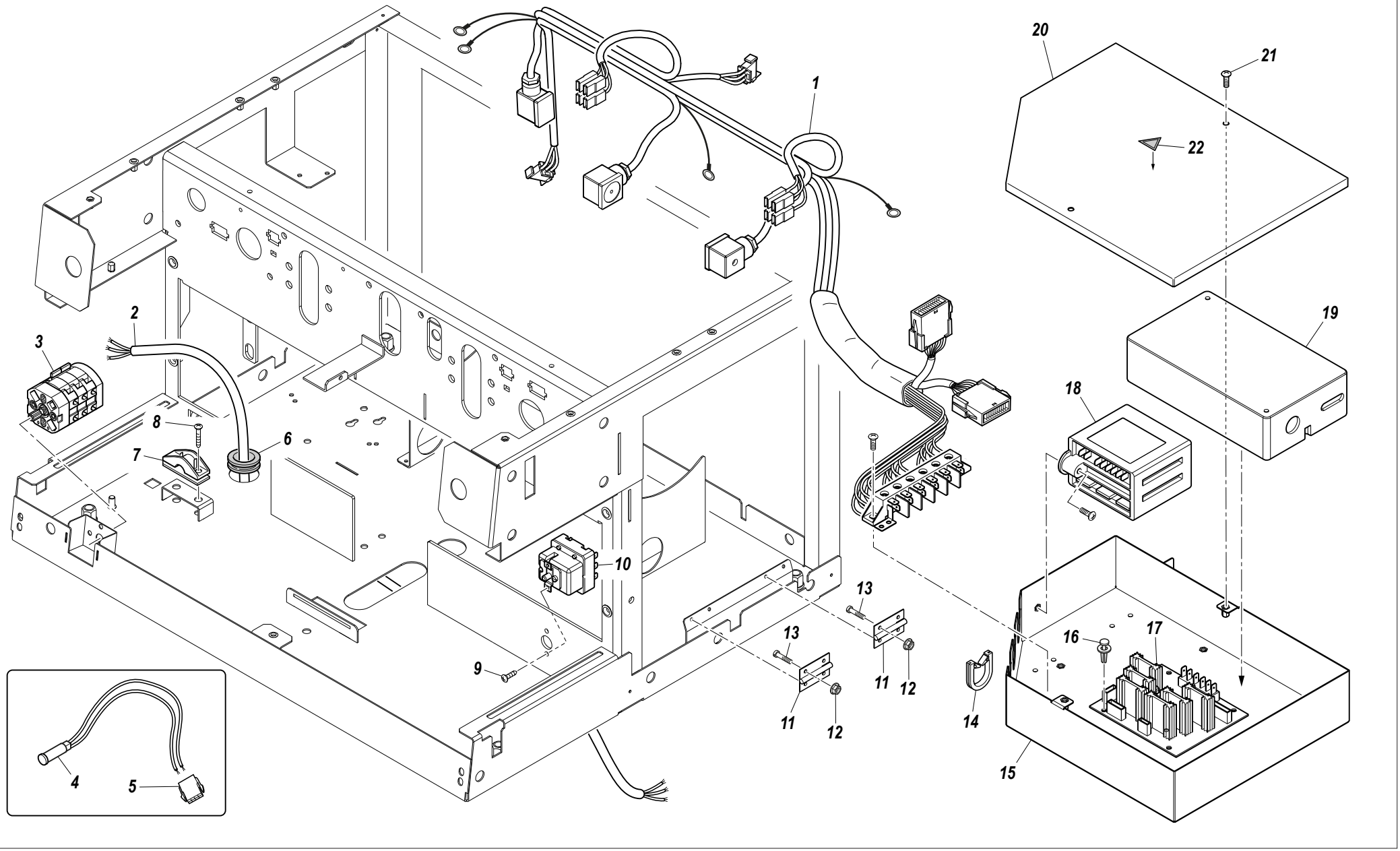
1
2
3
4
5
6
7
8
9
10
11
12
13
14
15
16
17
18
19
20
21
22

VERDE

TAVOLA *DRAWING* **11**

IMPIANTO ELETTRICO / ELECTRIC SYSTEM

RIF. POS.	CODICE *CODE*	DESCRIZIONE	DESCRIPTION	NOTE *NOTES*
1	10102656C	CABLAGGIO	WIRE HARNESS	
2	10102191	CAVO ALIMENTAZIONE 5X2,5 TRIFASE	POWER CABLE 5x2.5 THREE PHASE	
2	10102193	CAVO ALIMENTAZIONE 3X4 MONOFASE	POWER CABLE 3X4 SINGLE PHASE	
3	10122050	COMMUTATORE MONOFASE	SINGLE PHASE SWITCH	
3	10122060	COMMUTATORE TRIFASE	THREE PHASE SWITCH	
4	10553021	SPIA ARANCIO D6 230V	D6 230V ORANGE LIGHT	
5	10105180	BLOCCHETTO 2 VIE BIANCO	2 WAYS BLOCK WHITE	
6	10105030	PASSACAVO IN GOMMA	RUBBER CABLE GUIDE	
7	10105022	PRESSACAVO	CABLE GLAND	
8	10105024	VITE	SCREW	
9	10805872	VITE	SCREW	
10	10111015	TERMOSTATO 169° RIARMO	THERMOSTAT 169° RESET	
11	10155010	CERNIERA STRETTA	NARROW HINGE	
12	10809005	DADO	NUT	
13	10805054	VITE	SCREW	
14	10105032	PASSACAVO NYLON	NYLON CABLE GUIDE	
15	10018157B	SCATOLA CENTRALINE	CONTROL UNIT CASE	
16	10355054	DISTANZIALE CIRCUITO	CIRCUIT DISTANCE PIECE	
17	10112354	SCHEDA ESPANSIONE	EXPANSION CARD	
18	10112356	CENTRALINA PIDBULL	PIDBULL CONTROL UNIT	
19	10112351	CENTRALINA	CONTROL UNIT	
20	10018159A	COPERCHIO SCATOLA CENTRALINA	CONTROL UNIT CASE COVER	
21	10805027A	VITE TBL	TBL SCREW	
22	10955015	ETICHETTA TENSIONE	VOLTAGE LABEL	

INDICE NUMERICO PROGRESSIVO / NUMERICAL INDEX

CODICE CODE	TAVOLA DRAWING	RIF. POS.
10002018	8	9
10002030	8	10
10002636B	8	1
10002659A	9	1
10004000	6	7
10004004C	6	12
10004006A	9	14
10004008A	9	15
10004014	5	8
10004016	8	28
10004018	9	24
10004020A	5	7
10004022	6	3
10004024	8	14
10004026	8	16
10004028	5	9
10004030	9	13
10004032	9	20
10012012A	1	9
10012144	2	8
10015526A	2	18
10018143C	1	1
10018149A	3	12
10018153C	2	11
10018157B	11	15
10018159A	11	20
10018161B	2	12
1001822E	1	2
10018330B	1	19
10018330D	1	19
10018332E	1	19
10018342E	1	15
10018349	1	3
10018351A	1	4
10018353	1	21
10018355A	1	20
10018357A	1	16
10018359	1	18
10018385A	1	25
10018387A	1	29
10018390	1	13
10018391B	2	5
10018392	2	20
10018394B	2	4
10018441A	2	7
10022410C	2	1
10022476B	2	9
10022489A	8	18
10022497A	8	22
10022542	1	5
10022712	2	2
10025512	9	3
10025514	9	2
10025526	8	6
10025534	8	8
10025536	8	7
10025594	8	15
10042048	9	10
10051190	9	21
10051192	9	21
10052050	10	8
10052051	10	8
10052072	10	10
10052075A	10	7
10052084	10	9
10052100	10	10
10052120	10	12c
10052134	10	12a
10052220	10	11
10052275A	10	12
10052444A	10	12l
10052446A	10	12m
10052452A	10	12b
10053040	10	9
10053109	6	9e
10053110	6	9b
10056058C	6	9
10058027	6	9c
10058040	6	9a
10058042	6	9f
10058044	6	9m
10058048	6	9n
10058050	6	9l
100911561A	10	4
10091156A	10	3
10092161A	1	30
10092165A	3	2
10092173A	3	1
10102191	11	2
10102193	11	2
10102656C	11	1
10105022	11	7
10105024	11	8
10105028	1	31
10105030	11	6
10105032	11	14
10105180	11	5
10105243B	3	4
10111015	11	10
10112064	8	23
10112067	3	10
10112073	3	8
10112109	3	5
10112178A	8	25
10112178A	9	9
10112194	10	12d
10112282	9	16
10112288	3	7
10112346	3	13
10112351	11	19
10112352A	3	9
10112354	11	17
10112356	11	18
10112366	3	11
10115023A	9	4
10115053	9	25
10115060A	10	12e
10122050	11	3
10122060	11	3
10155010	11	11
10252018A	8	11
10252070C	7	6
10252096	7	5
10252098B	7	5
10255022	7	10
10302096	10	12f
10302100	6	10
10302505A	10	14
10302530	10	13
10303107	5	1
10303108	5	2
10351134	7	12
10352067	1	23
10352258	3	6
10352262A	1	28
10352420	1	10
10355054	11	16
10355172	6	9i
10401400	6	2
10401400	8	27
10401404	9	5
10401404A	6	8
10402014	4	3c
10402028	4	7
10402038	1	11
10402040	4	8
10402043	4	4
10402043	5	23
10402054A	4	5
10402056A	4	1
10402056A	5	25
10402068	6	9d
10402081	4	2d
10402082	4	2f
10402120C	4	3
10402282	4	2e
10402288	4	2g
10402378	10	1
10402382	10	2
10402408	10	2
10402410B	4	2a
10402476	4	2b
10402479	4	2b
10455022	2	19
10455074A	8	2
10455100B	8	5
10502020	8	3
10502110	10	12g
10502110	10	15
10505085	8	21
10505121A	4	3e
10505558	4	3a
10553021	11	4
10556041A	3	3
10652012B	8	20
10652024	5	17
10652024A	9	23
10652040A	8	24
10652052	6	9g
10652066	1	6
10652068	1	24
10655557	6	9o
10655557A	9	7
10753052	4	2c
10803519	5	12
10803519	6	13
10803519	7	8
10803521	10	17
10805022A	1	14
10805022A	2	21
10805022A	6	14
10805027	1	26
10805027	1	27
10805027	2	3
10805027	2	6
10805027	2	15
10805027	2	17
10805027A	11	21
10805054	11	13
10805060	6	11
10805060	10	12h
10805074	5	11
10805084	2	10
10805177	10	12n
10805512	7	7
10805512	10	16
10805559	1	22
10805562	7	9
10805872	1	8
10805872	11	9
10806286	8	4
10806288	6	9h
10806312	4	6
10806324	8	19
10806372	4	9
10809005	9	19
10809005	11	12
10809012	1	7
10852004	5	16
10852180	8	17
10852180	9	12
10852464A	7	3
10852470A	7	3
10852484A	7	4
10853053B	5	26
10853053B	6	6
10853068A	9	6
10853092	6	1
10853094	9	18
10853204	5	15
10853208	5	19
10853208	9	22
10853210	5	4
10853223	5	18
10853270	5	21
10855032C	6	4
10857030	5	20
10857050	5	13
10857280A	5	10
10857280A	7	2
10857520B	5	5
10857530A	7	1
10857580	8	29
10857580B	10	12i
10857780A	5	3
10905010	7	13
10905024	7	11
10909010	5	14
10955013A	1	12
10955015	11	22
10955025A	2	14
10955033	2	16
10955034A	2	16
10955036	1	33
10955054	1	32
10955056	1	17
10955070A	2	13
13402015	4	3d
13402054A	5	24
13402061	4	3b
13857075	8	12
13857240	9	17
13857293	6	5
13857293	8	26

INDICE NUMERICO PROGRESSIVO / NUMERICAL INDEX

CODICE CODE	TAVOLA DRAWING	RIF. POS.
13857540	8	13
13857540	9	11
13857580	9	8
14052085A	10	6
14402143	5	6
14402328	10	5
14402412B	4	2
14859028A	5	22



SANREMO coffee machines s.r.l.

Via Bortolan, 52

31050 Vascon di Carbonera (Treviso) ITALY

Tel. +39.0422.498900 - Fax. +39.0422.448935

www.sanremomachines.com - E-mail: info@sanremomachines.com