SANREMO
COFFEEMACHINES

CAFE' RACER

Catalogo ricambi
Spare parts catalogue

CAFÉ RACER

SANREMO coffee machines s.r.l.
Via Bortolan, 52 - 31050 Vascon di Carbonera (Treviso) ITALY
Tel. +39.0422.498900 - Fax. +39.0422.448935
www.sanremomachines.com - E-mail: info@sanremomachines.com

Cod. 83012001 - Ed. 00 - 05/2017

Ed. 05/2017

INDICE - INDEX

TAV. / DRAW. 1	PANNELLI / PANELS	Pag. 4
TAV. / DRAW. 2	PANNELLI / PANELS	Pag. 10
TAV. / DRAW. 3	BACINELLA DI SCARICO / DRAIN TRAY	Pag. 12
TAV. / DRAW. 4	PARTI ACCIAIO / STEEL COMPONENTS	Pag. 16
TAV. / DRAW. 5	PANNELLO COMANDI / CONTROL PANEL	Pag. 18
TAV. / DRAW. 6	RUBINETTO VAPORE / STEAM TAP	Pag. 20
TAV. / DRAW. 7	GRUPPO EROGAZIONE / DISTRIBUTION GROUP	Pag. 24
TAV. / DRAW. 8	CALDAIETTA / BOILER	Pag. 26
TAV. / DRAW. 9	CIRCUITO ALIMENTAZIONE ACQUA / WATER SUPPLY SYSTEM	Pag. 28
TAV. / DRAW. 10	CIRCUITO ACQUA / WATER SYSTEM	Pag. 32
TAV. / DRAW. 11	CALDAIA / BOILER	Pag. 36
TAV. / DRAW. 12	GRUPPO EROGAZIONE / DISTRIBUTION GROUP	Pag. 40
TAV. / DRAW. 13	CASSETTO ELETTRICO / ELECRIC BOX	Pag. 44
TAV. / DRAW. 14	CABLAGGIO / WIRING	Pag. 46

INDICE NUMERICO PROGRESSIVO / NUMERICAL INDEX ..... Pag. 51

CAFÉ RACER

TAVOLA
DRAWING 1

1/3

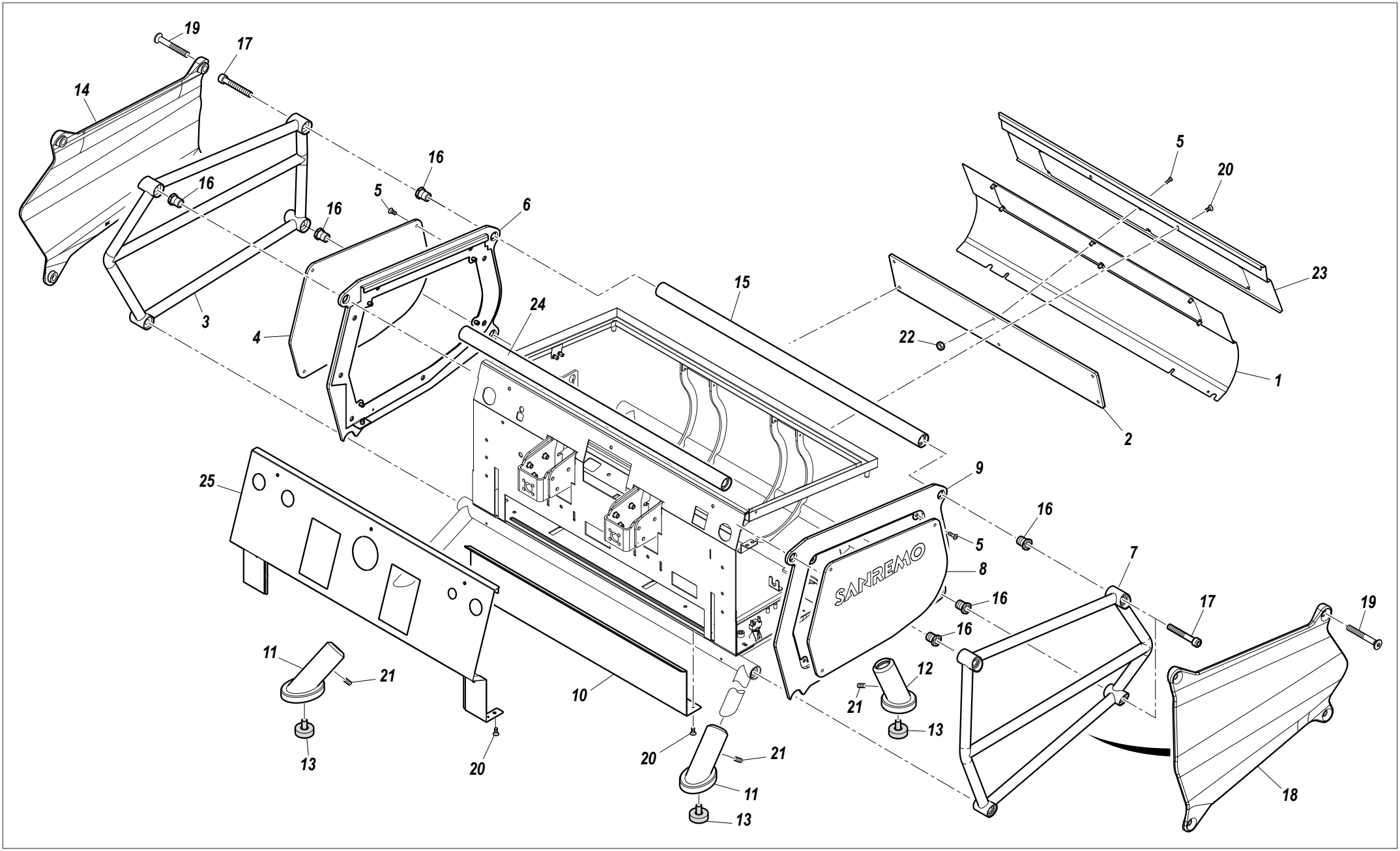

CAFÉ RACER

TAVOLA *DRAWING* 1

PANNELLI / PANELS

RIF. POS.	CODICE *CODE*	DESCRIZIONE	DESCRIPTION	NOTE *NOTES*
1	10034236	PANNELLO POSTERIORE INFERIORE 2GR SCOTCH BRITE	LOWER BACK PANEL 2GR SCOTCH BRITE	2 GRUPPI/2GROUPS
1	10034240	PANNELLO POSTERIORE INFERIORE 2GR BLACK SATIN	LOWER BACK PANEL 2GR BLACK SATIN	2 GRUPPI/2GROUPS
1	10034248	PANNELLO POSTERIORE INFERIORE 2GR RAME BRUNITO	LOWER BACK PANEL 2GR BURNISHED COPPER	2 GRUPPI/2GROUPS
1	10034196	PANNELLO POSTERIORE INFERIORE 3GR SCOTCH BRITE	LOWER BACK PANEL 3GR SCOTCH BRITE	3 GRUPPI/3GROUPS
1	10034252	PANNELLO POSTERIORE INFERIORE 3GR BLACK SATIN	LOWER BACK PANEL 3GR BLACK SATIN	3 GRUPPI/3GROUPS
1	10034260	PANNELLO POSTERIORE INFERIORE 3GR RAME BRUNITO	LOWER BACK PANEL 3GR BURNISHED COPPER	3 GRUPPI/3GROUPS
2	10034058A	PANNELLO POLICARBONATO POSTERIORE BRONZE TRASPARENTE 2GR	POLYCARBONATE BACK PANEL TRANSPARENT BRONZE 2GR	2 GRUPPI/2GROUPS
2	10033224B	PANNELLO POLICARBONATO POSTERIORE MARRONE 2GR	POLYCARBONATE BACK PANEL BROWN 2GR	2 GRUPPI/2GROUPS
2	10033234B	PANNELLO POLICARBONATO POSTERIORE GRIGIO 2GR	POLYCARBONATE BACK PANEL GREY 2GR	2 GRUPPI/2GROUPS
2	10033214B	PANNELLO POLICARBONATO POSTERIORE BLU AZZURRO 2GR	POLYCARBONATE BACK PANEL LIGHT BLUE 2GR	2 GRUPPI/2GROUPS
2	10033314C	PANNELLO POLICARBONATO POSTERIORE ROSSO 2GR	POLYCARBONATE BACK PANEL RED 2GR	2 GRUPPI/2GROUPS
2	10033840A	PANNELLO POLICARBONATO POSTERIORE BRONZE TRASPARENTE 3GR	POLYCARBONATE BACK PANEL TRANSPARENT BRONZE 3GR	3 GRUPPI/3GROUPS
2	10033226B	PANNELLO POLICARBONATO POSTERIORE MARRONE 3GR	POLYCARBONATE BACK PANEL BROWN 3GR	3 GRUPPI/3GROUPS
2	10033236B	PANNELLO POLICARBONATO POSTERIORE GRIGIO 3GR	POLYCARBONATE BACK PANEL GREY 3GR	3 GRUPPI/3GROUPS
2	10033216C	PANNELLO POLICARBONATO POSTERIORE BLU AZZURRO 3GR	POLYCARBONATE BACK PANEL LIGHT BLUE 3GR	3 GRUPPI/3GROUPS
2	10033316C	PANNELLO POLICARBONATO POSTERIORE ROSSO 3GR	POLYCARBONATE BACK PANEL RED 3GR	3 GRUPPI/3GROUPS
3	10033648	FIANCO SINISTRO TELAIO TUBOLARE NERO	LEFT FRAME SIDE TUBULAR BLACK	
3	10080520	FIANCO SINISTRO TELAIO TUBOLARE VERDE	LEFT FRAME SIDE TUBULAR GREEN	
3	10080524	FIANCO SINISTRO TELAIO TUBOLARE GRIGIO SILVER MOON	LEFT FRAME SIDE SILVER MOON GREY	
4	10033212A	PANNELLO POLICARBONATO SINISTRO BLU AZZURRO	POLYCARBONATE LEFT PANEL LIGHT BLUE	
4	10033222A	PANNELLO POLICARBONATO SINISTRO MARRONE	POLYCARBONATE LEFT PANEL BROWN	
4	10033822	PANNELLO POLICARBONATO SINISTRO BRONZE TRASPARENTE	POLYCARBONATE LEFT PANEL TRANSPARENT BRONZE	
4	10033312A	PANNELLO POLICARBONATO SINISTRO ROSSO	POLYCARBONATE LEFT PANEL RED	
4	10033232A	PANNELLO POLICARBONATO SINISTRO GRIGIO	POLYCARBONATE LEFT PANEL GREY	
5	10805228	VITE TBEI M4X12 A2	TBEI M4X12 A2 SCREWS	
6	10033628C	PANNELLO LATERALE SINISTRO NERO	LEFT SIDE PANEL BLACK	
6	10033558A	PANNELLO LATERALE SINISTRO VERDE	LEFT SIDE PANEL GREEN	
6	10033556A	PANNELLO LATERALE SINISTRO GRIGIO SILVER MOON	LEFT SIDE PANEL SILVER MOON GREY	
7	10033640	FIANCO DESTRO TELAIO TUBOLARE NERO	RIGHT FRAME SIDE TUBULAR BLACK	
7	10080500	FIANCO DESTRO TELAIO TUBOLARE VERDE	RIGHT FRAME SIDE TUBULAR GREEN	
7	10080504	FIANCO DESTRO TELAIO TUBOLARE GRIGIO SILVER MOON	RIGHT FRAME SIDE SILVER MOON GREY	
8	10033210A	PANNELLO POLICARBONATO DESTRO BLU AZZURRO	POLYCARBONATE RIGHT PANEL LIGHT BLUE	
				SEGUE / CONTINUE ---->

CAFÉ RACER

TAVOLA
DRAWING 1

2/3

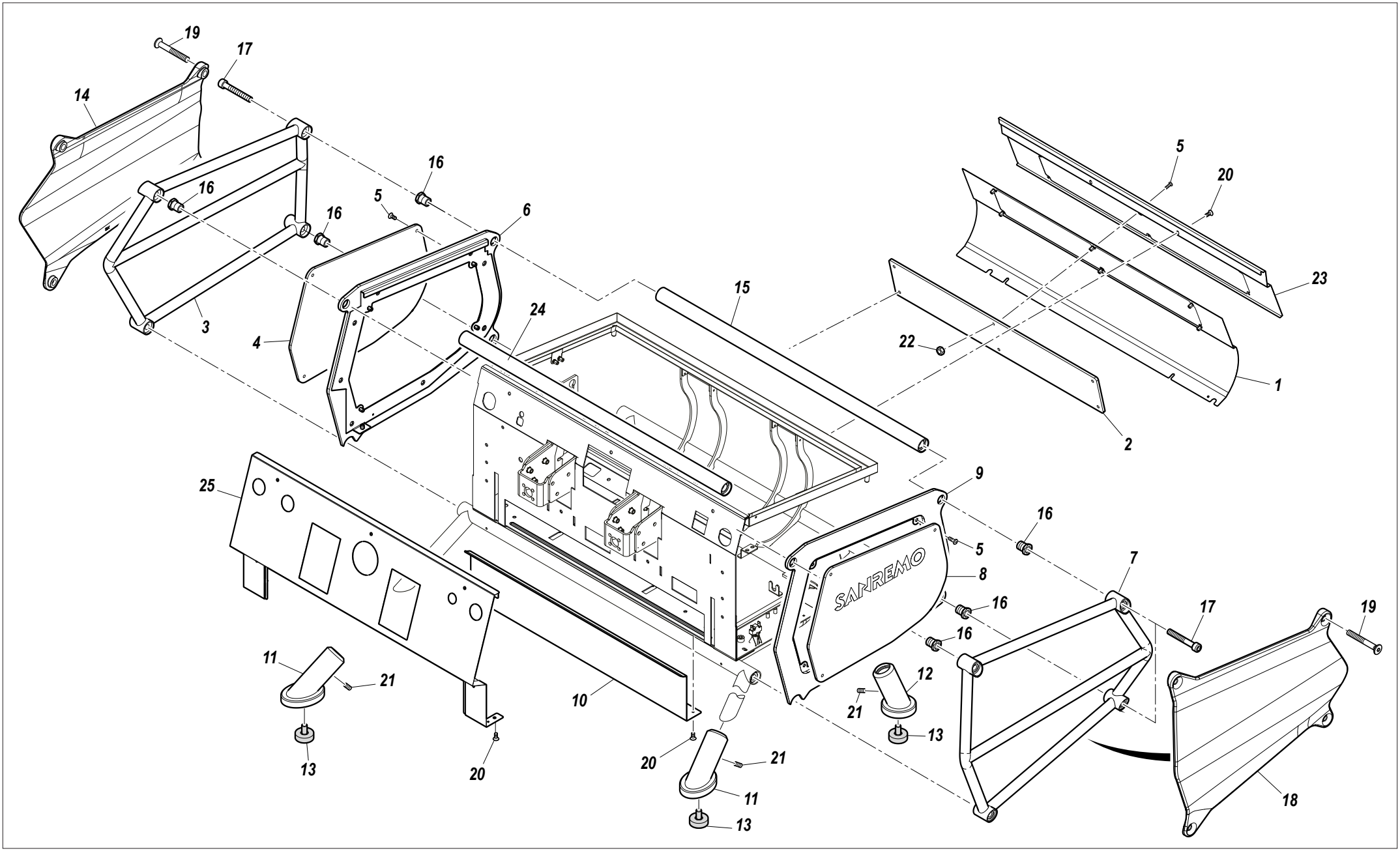

RIF. POS.	CODICE *CODE*	DESCRIZIONE	DESCRIPTION	NOTE *NOTES*
8	10033220A	PANNELLO POLICARBONATO DESTRO MARRONE	POLYCARBONATE RIGHT PANEL BROWN	
8	10033820	PANNELLO POLICARBONATO DESTRO BRONZE TRASPARENTE	POLYCARBONATE RIGHT PANEL TRANSPARENT BRONZE	
8	10033310A	PANNELLO POLICARBONATO DESTRO ROSSO	POLYCARBONATE RIGHT PANEL RED	
8	10033230A	PANNELLO POLICARBONATO DESTRO GRIGIO	POLYCARBONATE RIGHT PANEL GREY	
9	10033626C	PANNELLO LATERALE DESTRO NERO	RIGHT SIDE PANEL BLACK	
9	10033548A	PANNELLO LATERALE DESTRO VERDE	RIGHT SIDE PANEL GREEN	
9	10033546A	PANNELLO LATERALE DESTRO GRIGIO SILVER MOON	RIGHT SIDE PANEL SILVER MOON GREY	
10	10034020A	PROTEZIONE FRONTALE INFERIORE 2GR SCOTCH BRITE	LOWER FRONT PROTECTION 2GR SCOTCH BRITE	2 GRUPPI/2GROUPS
10	10032312	PROTEZIONE FRONTALE INFERIORE RENEGADE 2GR OTTONE BRUNITO	LOWER FRONT PROTECTION RENEGADE 2GR BURNISHED BRASS	2 GRUPPI/2GROUPS
10	10034022A	PROTEZIONE FRONTALE INFERIORE 2GR BLACK SATIN	LOWER FRONT PROTECTION 2GR BLACK SATIN	2 GRUPPI/2GROUPS
10	10034142	PROTEZIONE FRONTALE INFERIORE 3GR SCOTCH BRITE	LOWER FRONT PROTECTION 3GR SCOTCH BRITE	3 GRUPPI/3GROUPS
10	10033500A	PROTEZIONE FRONTALE INFERIORE RENEGADE 3GR OTTONE BRUNITO	LOWER FRONT PROTECTION RENEGADE 3GR BURNISHED BRASS	3 GRUPPI/3GROUPS
10	10033382	PROTEZIONE FRONTALE INFERIORE 3GR BLACK SATIN	LOWER FRONT PROTECTION 3GR BLACK SATIN	3 GRUPPI/3GROUPS
11	10033562	COPRIPIEDINO ANTERIORE SPUTTERING DARK CHROME	FRONT FOOT COVER SPUTTERING DARK CHROME	
11	10033564	COPRIPIEDINO ANTERIORE SPUTTERING BRASS	FRONT FOOT COVER SPUTTERING BRASS	
11	10033560	COPRIPIEDINO ANTERIORE CROMATO ANTIQUE BRONZE	FRONT FOOT COVER CHROME-PLATED ANTIQUE BRONZE	
11	10033754	COPRIPIEDINO ANTERIORE SPUTTERING ROSSO	FRONT FOOT COVER SPUTTERING RED	
11	10033756	COPRIPIEDINO ANTERIORE SPUTTERING NERO	FRONT FOOT COVER SPUTTERING BLACK	
12	10033572	COPRIPIEDINO POSTERIORE SPUTTERING DARK CHROME	BACK FOOT COVER SPUTTERING DARK CHROME	
12	10033574	COPRIPIEDINO POSTERIORE SPUTTERING BRASS	BACK FOOT COVER SPUTTERING BRASS	
12	10033570	COPRIPIEDINO POSTERIORE CROMATO ANTIQUE BRONZE	BACK FOOT COVER CHROME-PLATED ANTIQUE BRONZE	
12	10033764	COPRIPIEDINO POSTERIORE SPUTTERING ROSSO	BACK FOOT COVER SPUTTERING RED	
12	10033766	COPRIPIEDINO POSTERIORE SPUTTERING NERO	BACK FOOT COVER SPUTTERING BLACK	
13	10351036	PIEDINO GOMMA	RUBBER FOOT	
14	10033177	FIANCHETTO SINISTRO RENEGADE PELLE NERA	LEFT SIDE RENEGADE BLACK LEATHER	
14	10033176A	FIANCHETTO SINISTRO RENEGADE PELLE MARRONE	LEFT SIDE RENEGADE BROWN LEATHER	
15	10033644	TUBO POSTERIORE TELAIO TUBOLARE 2GR NERO	TUBULAR FRAME REAR TUBE 2GR BLACK	2 GRUPPI/2GROUPS
15	10080680	TUBO POSTERIORE TELAIO TUBOLARE 2GR VERDE	TUBULAR FRAME REAR TUBE 2GR GREEN	2 GRUPPI/2GROUPS
15	10080684	TUBO POSTERIORE TELAIO TUBOLARE 2GR GRIGIO SILVER MOON	TUBULAR FRAME REAR TUBE 2GR SILVER MOON GREY	2 GRUPPI/2GROUPS
15	10033714	TUBO POSTERIORE TELAIO TUBOLARE 3GR NERO	TUBULAR FRAME REAR TUBE 3GR BLACK	3 GRUPPI/3GROUPS
15	10080580	TUBO POSTERIORE TELAIO TUBOLARE 3GR VERDE	TUBULAR FRAME REAR TUBE 3GR GREEN	3 GRUPPI/3GROUPS
15	10080584	TUBO POSTERIORE TELAIO TUBOLARE 3GR GRIGIO SILVER MOON	TUBULAR FRAME REAR TUBE 3GR SILVER MOON GREY	3 GRUPPI/3GROUPS
				SEGUE / CONTINUE ---->

CAFÉ RACER

TAVOLA
DRAWING 1

3/3

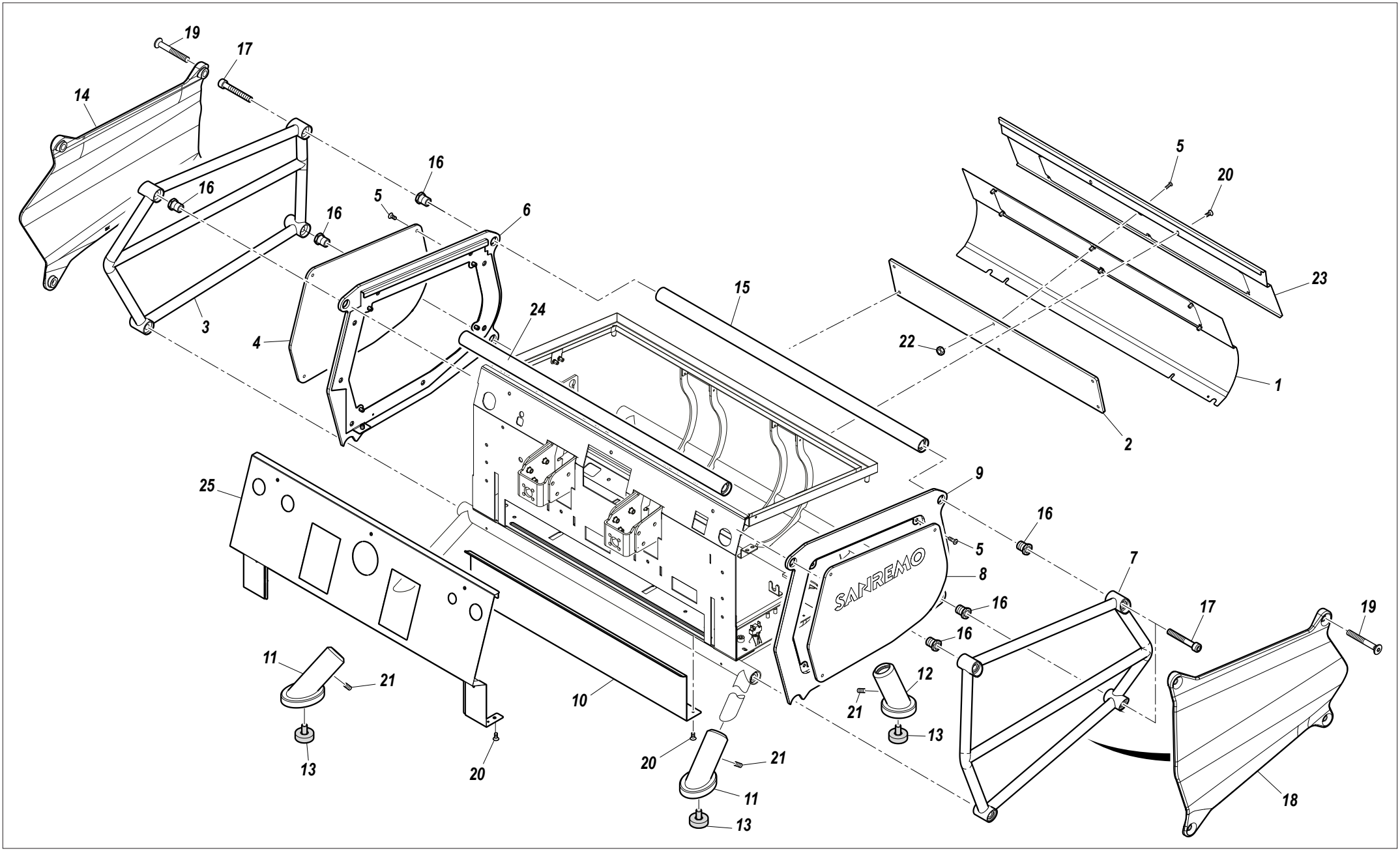

RIF. POS.	CODICE *CODE*	DESCRIZIONE	DESCRIPTION	NOTE *NOTES*
16	10033670B	GHIERA FISSAGGIO TELAIO TUBOLARE	TUBULAR FRAME FASTENING RING NUT	
17	10805442	VITE TCEI M10X70 ROSSA	TCEI M10X70 RED SCREWS	
17	10805444	VITE TCEI M10X70 DARK CHROME	TCEI M10X70 DARK CHROME SCREWS	
17	10805446	VITE TCEI M10X70 BRASS	TCEI M10X70 BRASS SCREWS	
18	10033175	FIANCHETTO DESTRO RENEGADE PELLE NERA	RIGHT SIDE RENEGADE BLACK LEATHER	
18	10033172A	FIANCHETTO DESTRO RENEGADE PELLE MARRONE	RIGHT SIDE RENEGADE BROWN LEATHER	
19	10805464	VITE TSPEI M10X90 SPUTTERING DARK CHROME	TSPEI M10X90 SPUTTERING DARK CHROME SCREWS	
19	10805462	VITE TSPEI M10X90 ROSSO	TSPEI M10X90 RED SCREWS	
19	10805466	VITE TSPEI M10X90 SPUTTERING BRASS	TSPEI M10X90 SPUTTERING BRASS SCREWS	
20	10805027A	VITE TBL+ M4X10 A2 LUCIDE	TBL+ M4X10 A2 GLOSSY SCREWS	
21	10806033	GRANO FISSAGGIO PIEDINO M4X5 ESAGONO INCASSATO	M4X5 FOOT FASTENING COUNTERSUNK HEX GRUB SCREW	
22	10809011	DADO M4 FLANGIATO	M4 FLANGED NUT	
23	10034234	PANNELLO POSTERIORE SUPERIORE 2GR SCOTCH BRITE	UPPER BACK PANEL 2GR SCOTCH BRITE	2 GRUPPI/2GROUPS
23	10034238	PANNELLO POSTERIORE SUPERIORE 2GR BLACK SATIN	UPPER BACK PANEL 2GR BLACK SATIN	2 GRUPPI/2GROUPS
23	10034244	PANNELLO POSTERIORE SUPERIORE 2GR RENEGADE RAME BRUNITO	UPPER BACK PANEL 2GR RENEGADE BURNISHED COPPER	2 GRUPPI/2GROUPS
23	10034194	PANNELLO POSTERIORE SUPERIORE 3GR SCOTCH BRITE	UPPER BACK PANEL 3GR SCOTCH BRITE	3 GRUPPI/3GROUPS
23	10034250	PANNELLO POSTERIORE SUPERIORE 3GR BLACK SATIN	UPPER BACK PANEL 3GR BLACK SATIN	3 GRUPPI/3GROUPS
23	10034256	PANNELLO POSTERIORE SUPERIORE 3GR RENEGADE RAME BRUNITO	UPPER BACK PANEL 3GR RENEGADE BURNISHED COPPER	3 GRUPPI/3GROUPS
24	10033712	TUBO ANTERIORE TELAIO TUBOLARE 3GR NERO	TUBULAR FRAME FRONT TUBE 3GR BLACK	3 GRUPPI/3GROUPS
24	10080560	TUBO ANTERIORE TELAIO TUBOLARE 3GR VERDE	TUBULAR FRAME FRONT TUBE 3GR GREEN	3 GRUPPI/3GROUPS
24	10080564	TUBO ANTERIORE TELAIO TUBOLARE 3GR GRIGIO SILVER MOON	TUBULAR FRAME FRONT TUBE 3GR SILVER MOON GREY	3 GRUPPI/3GROUPS
24	10033642	TUBO ANTERIORE TELAIO TUBOLARE 2GR NERO	TUBULAR FRAME FRONT TUBE 2GR BLACK	2 GRUPPI/2GROUPS
24	10080660	TUBO ANTERIORE TELAIO TUBOLARE 2GR VERDE	TUBULAR FRAME FRONT TUBE 2GR GREEN	2 GRUPPI/2GROUPS
24	10080664	TUBO ANTERIORE TELAIO TUBOLARE 2GR GRIGIO SILVER MOON	TUBULAR FRAME FRONT TUBE 2GR SILVER MOON GREY	2 GRUPPI/2GROUPS
25	10034032A	PROTEZIONE FRONTALE SUPERIORE 2GR BLACK SATIN	UPPER FRONT PROTECTION 2GR BLACK SATIN	2 GRUPPI/2GROUPS
25	10034030A	PROTEZIONE FRONTALE SUPERIORE 2GR SCOTCH BRITE	UPPER FRONT PROTECTION 2GR SCOTCH BRITE	2 GRUPPI/2GROUPS
25	10032332	PROTEZIONE FRONTALE SUPERIORE 2GR RENEGADE RAME BRUNITO	UPPER FRONT PANEL 2GR RENEGADE BURNISHED COPPER	2 GRUPPI/2GROUPS
25	10033894A	PROTEZIONE FRONTALE SUPERIORE 3GR BLACK SATIN	UPPER FRONT PROTECTION 3GR BLACK SATIN	3 GRUPPI/3GROUPS
25	10033892A	PROTEZIONE FRONTALE SUPERIORE 3GR SCOTCH BRITE	UPPER FRONT PROTECTION 3GR SCOTCH BRITE	3 GRUPPI/3GROUPS
25	10033512A	PROTEZIONE FRONTALE SUPERIORE 3GR RENEGADE RAME BRUNITO	UPPER FRONT PANEL 3GR RENEGADE BURNISHED COPPER	3 GRUPPI/3GROUPS

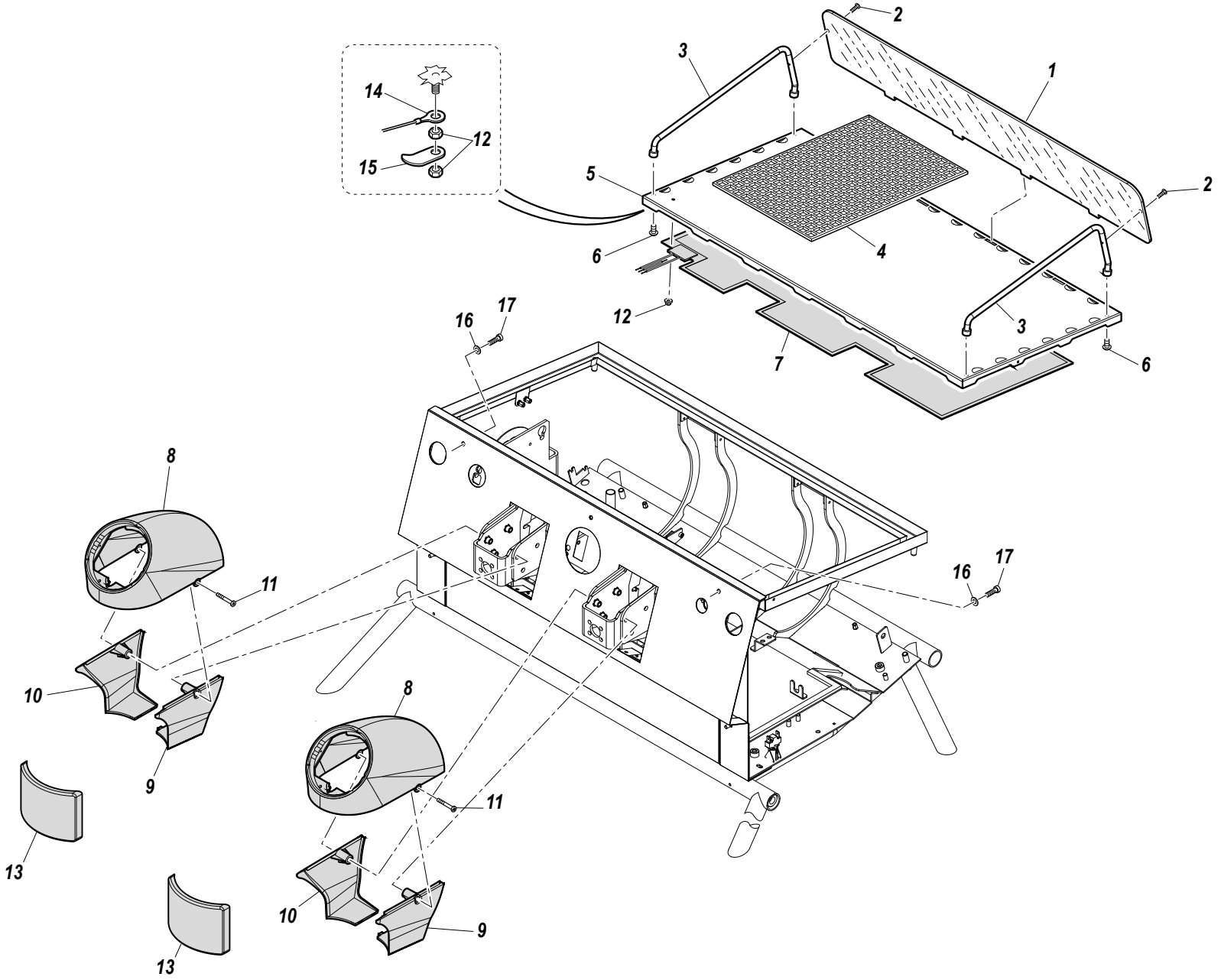
1
2
2
3
3
4
5
6
6
7
8
8
9
9
10
10
11
11
12
12
13
13
14
15
16
16
17
17

CAFÉ RACER

TAVOLA *DRAWING* 2

PANNELLI / PANELS

RIF. POS.	CODICE *CODE*	DESCRIZIONE	DESCRIPTION	NOTE *NOTES*
1	10034054	FERMATAZZE POSTERIORE 2GR PLEXIGLASS TRASPARENTE	REAR CUP STOPPER 2GR TRANSPARENT PLEXIGLASS	2 GRUPPI/2GROUPS
1	10034048	FERMATAZZE POSTERIORE 2GR PLEXIGLASS BRONZE	REAR CUP STOPPER 2GR BRONZE PLEXIGLASS	2 GRUPPI/2GROUPS
1	10034056	FERMATAZZE POSTERIORE 3GR PLEXIGLASS TRASPARENTE	REAR CUP STOPPER 3GR TRANSPARENT PLEXIGLASS	3 GRUPPI/3GROUPS
1	10033928	FERMATAZZE POSTERIORE 3GR PLEXIGLASS BRONZE	REAR CUP STOPPER 3GR BRONZE PLEXIGLASS	3 GRUPPI/3GROUPS
2	10805228	VITE TBEI M4X12 A2	TBEI M4X12 A2 SCREWS	
3	10033926	FERMATAZZE FILO CR LUCIDATO	GLOSSY CR WIRE CUP STOP	
3	10033936	FERMATAZZE FILO RENEGADE BRASS	RENEGADE BRASS WIRE CUP STOP	
4	10402478	GRIGLIA POGGIATAZZE PLASTICA NERA	PLASTIC BLACK CUP GRATE	
5	10034046	GRIGLIA SUPERIORE 2GR	UPPER GRATE 2GR	2 GRUPPI/2GROUPS
5	10033850A	GRIGLIA SUPERIORE 3GR	UPPER GRATE 3GR	3 GRUPPI/3GROUPS
6	10805026	VITE TSPEI M4X10 A2	TBEI M4X10 A2 SCREWS	
7	10455138	RESISTENZA 160W 230V 2GR	HEATER ELEMENT 160W 230V 2GR	2 GRUPPI/2GROUPS
7	10455136A	RESISTENZA 200W 230V 3GR	HEATER ELEMENT 200W 230V 3GR	3 GRUPPI/3GROUPS
8	10033272	CALOTTA COPERTURA GRUPPO NERO OPACO	GROUP HEAD COVER CAP MATT BLACK	
8	10033282	CALOTTA COPERTURA GRUPPO VERDE	GROUP HEAD COVER CAP GREEN	
9	10033276	CARTER DESTRO GRUPPO NERO OPACO	GROUP HEAD RIGHT GUARD MATT BLACK	
9	10033286	CARTER DESTRO GRUPPO VERDE	GROUP HEAD RIGHT GUARD GREEN	
10	10033280	CARTER SINISTRO GRUPPO NERO OPACO	GROUP HEAD LEFT GUARD MATT BLACK	
10	10033290	CARTER SINISTRO GRUPPO VERDE	GROUP HEAD LEFT GUARD GREEN	
11	10805226	VITE TBEI M6X40 ZN NERA	TBEI M6X40 ZN BLACK SCREW	
12	10809005	DADO M3 FLANGIATO	M3 FLANGED NUT	
13	10034103	PROTEZIONE GRUPPO RENEGADE	RENEGADE GROUP HEAD PROTECTION	
13	10034102A	PROTEZIONE GRUPPO NERA	BLACK GROUP HEAD PROTECTION	
14	10112538A	SONDA	PROBE	
15	10034272	PIASTRINA	PLATE	
16	10805567	RONDELLA D4X10X2	D4X10X2 WASHER	
17	10805071	VITE TCEI M4X10	TCEI M4X10 SCREW	

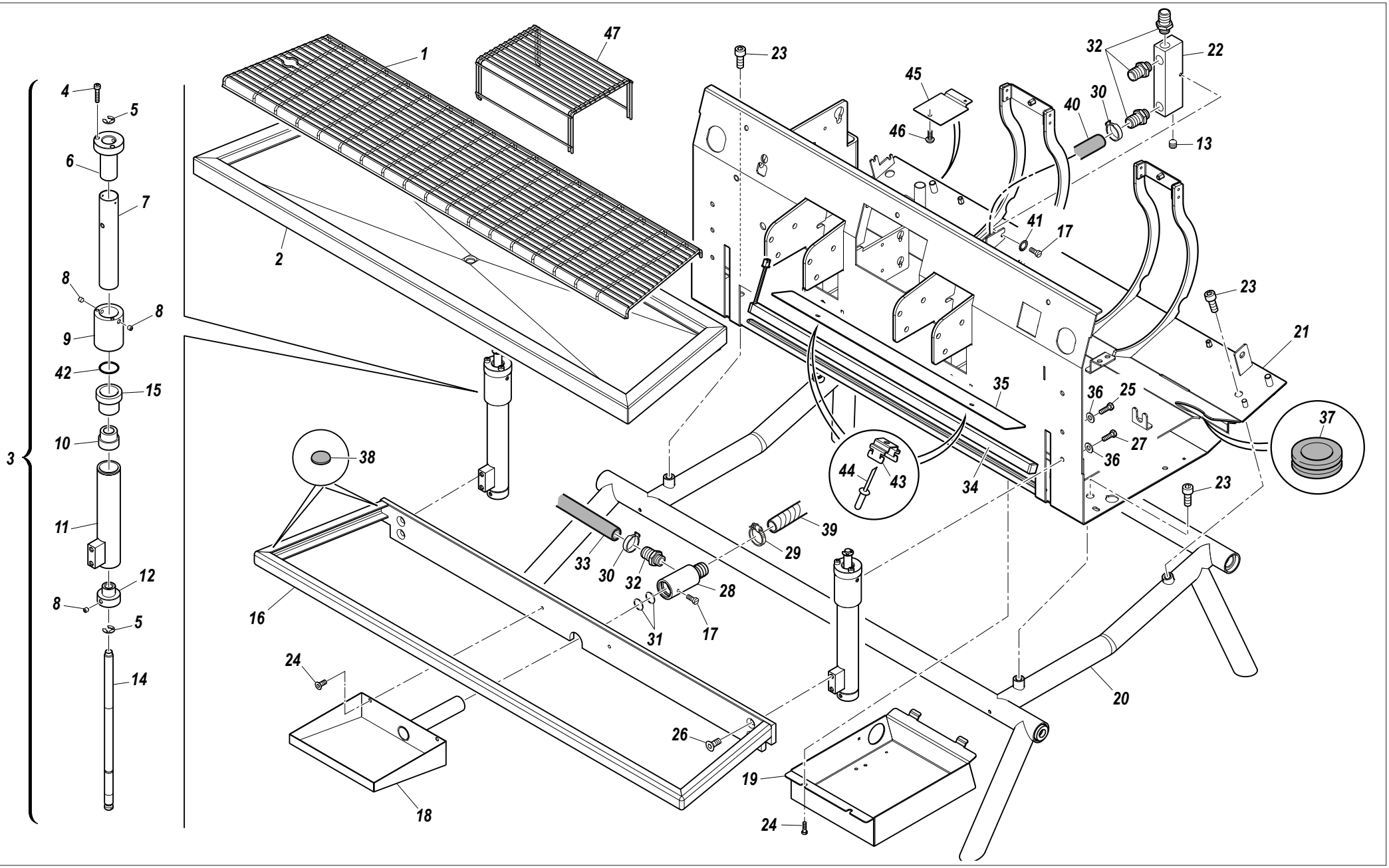
1
2
3
4
5
6
7
8
8
8
9
10
11
12
8
5
14
15
42
16
17
17
18
19
20
21
22
23
23
23
23
24
24
25
26
27
28
29
30
30
31
32
32
33
34
35
36
36
37
38
39
40
41
42
43
44
45
46
47

CAFÉ RACER

TAVOLA *DRAWING* 3

BACINELLA DI SCARICO / DRAIN TRAY

1/2

RIF. POS.	CODICE *CODE*	DESCRIZIONE	DESCRIPTION	NOTE *NOTES*
1	10034052	GRIGLIA DI SCARICO FILINOX 2GR	DRAIN GRATE FILINOX 2GR	2 GRUPPI/2GROUPS
1	10033790	GRIGLIA DI SCARICO FILINOX 3GR	DRAIN GRATE FILINOX 3GR	3 GRUPPI/3GROUPS
2	10034044	PIATTO DI SCARICO 2GR LUCIDATO	DRAIN PLATE 2GR POLISHED	2 GRUPPI/2GROUPS
2	10032352	PIATTO DI SCARICO 2GR RENEGADE RAME BRUNITO	DRAIN PLATE 2GR RENEGADE BURNISHED COPPER	2 GRUPPI/2GROUPS
2	10033924	PIATTO DI SCARICO 3GR LUCIDATO	DRAIN PLATE 3GR POLISHED	3 GRUPPI/3GROUPS
2	10033532A	PIATTO DI SCARICO 3GR RENEGADE RAME BRUNITO	DRAIN PLATE 3GR RENEGADE BURNISHED COPPER	3 GRUPPI/3GROUPS
3	10053346	ASSIEME MOVIMENTO PIATTO DI SCARICO	DRAIN PLATE DRIVE ASSEMBLY	
3	10053348	ASSIEME MOVIMENTO PIATTO DI SCARICO SPUTTERING BRASS	DRAIN PLATE DRIVE ASSEMBLY SPUTTERING BRASS	
4	10805208	VITE TCEI M4X20 A2	TCEI M4X20 A2 SCREW	
5	10805922	ANELLO SEEGER D7 A2	SEEGER RING D7 A2	
6	10034150	BOCCOLA SUPPORTO MOVIMENTO PIATTO DI SCARICO	DRAIN PLATE DRIVE ASSEMBLY BUSHING	
7	10034152	TUBO SUPPORTO MOVIMENTO PIATTO DI SCARICO	DRAIN PLATE DRIVE ASSEMBLY SUPPORT TUBE	
8	10806061	GRANO M5X6 A2	M5X6 A2 GRUB SCREW	
9	10034154	CAMICIA SUPPORTO MOVIMENTO PIATTO DI SCARICO	DRAIN PLATE DRIVE ASSEMBLY SUPPORT SLEEVE	
9	10080452	CAMICIA SUPPORTO MOVIMENTO PIATTO DI SCARICO SPUTTERING BRASS	DRAIN PLATE DRIVE ASSEMBLY SUPPORT SLEEVE SPUTTERING BRASS	
10	10034136A	BOCCOLA INTERNA MOVIMENTO PIATTO DI SCARICO	DRAIN PLATE DRIVE ASSEMBLY INTERNAL BUSHING	
11	10034140	FISSAGGIO SUPPORTO PIATTO DI SCARICO	DRAIN PLATE DRIVE SUPPORT MOUNT	
12	10034156	PERNO MOVIMENTO PIATTO DI SCARICO	DRAIN PLATE DRIVE PIN	
13	10852665	GRANO 1/8"	1/8" GRUB NUT	
14	10034134A	PERNO MOVIMENTO BARRA FILETTATA	THREADED ROD DRIVE PIN	
15	10033868B	BOCCOLA POM MOVIMENTO PIATTO DI SCARICO	DRAIN PLATE DRIVE POM BUSHING	
16	10034042	SUPPORTO PIATTO DI SCARICO 2GR	DRAIN PLATE SUPPORT 2GR	2 GRUPPI/2GROUPS
16	10033920	SUPPORTO PIATTO DI SCARICO 3GR	DRAIN PLATE SUPPORT 3GR	3 GRUPPI/3GROUPS
17	10805060	VITE TCEI M4X6 A2	TCEI M4X6 A2 SCREW	
18	10033922	VASCHETTA DI SCARICO	DRAIN TRAY	
19	10034160	CASSETTO ALIMENTAZIONE CATAFORIZZATO NERO	ELECTRO-COATED POWER BOX BLACK	
20	10033646	BASE TELAIO TUBOLARE 2GR NERO	TUBULAR FRAME BASE 2GR BLACK	2 GRUPPI/2GROUPS
20	10080640	BASE TELAIO TUBOLARE 2GR VERDE	TUBULAR FRAME BASE 2GR GREEN	2 GRUPPI/2GROUPS
20	10080644	BASE TELAIO TUBOLARE 2GR GRIGIO SILVER MOON	TUBULAR FRAME BASE 2GR SILVER MOON GREY	2 GRUPPI/2GROUPS
20	10033710	BASE TELAIO TUBOLARE 3GR NERO	TUBULAR FRAME BASE 3GR BLACK	3 GRUPPI/3GROUPS
20	10080540	BASE TELAIO TUBOLARE 3GR VERDE	TUBULAR FRAME BASE 3GR GREEN	3 GRUPPI/3GROUPS
20	10080544	BASE TELAIO TUBOLARE 3GR GRIGIO SILVER MOON	TUBULAR FRAME BASE 3GR SILVER MOON GREY	3 GRUPPI/3GROUPS
				SEGUE / CONTINUE ---->

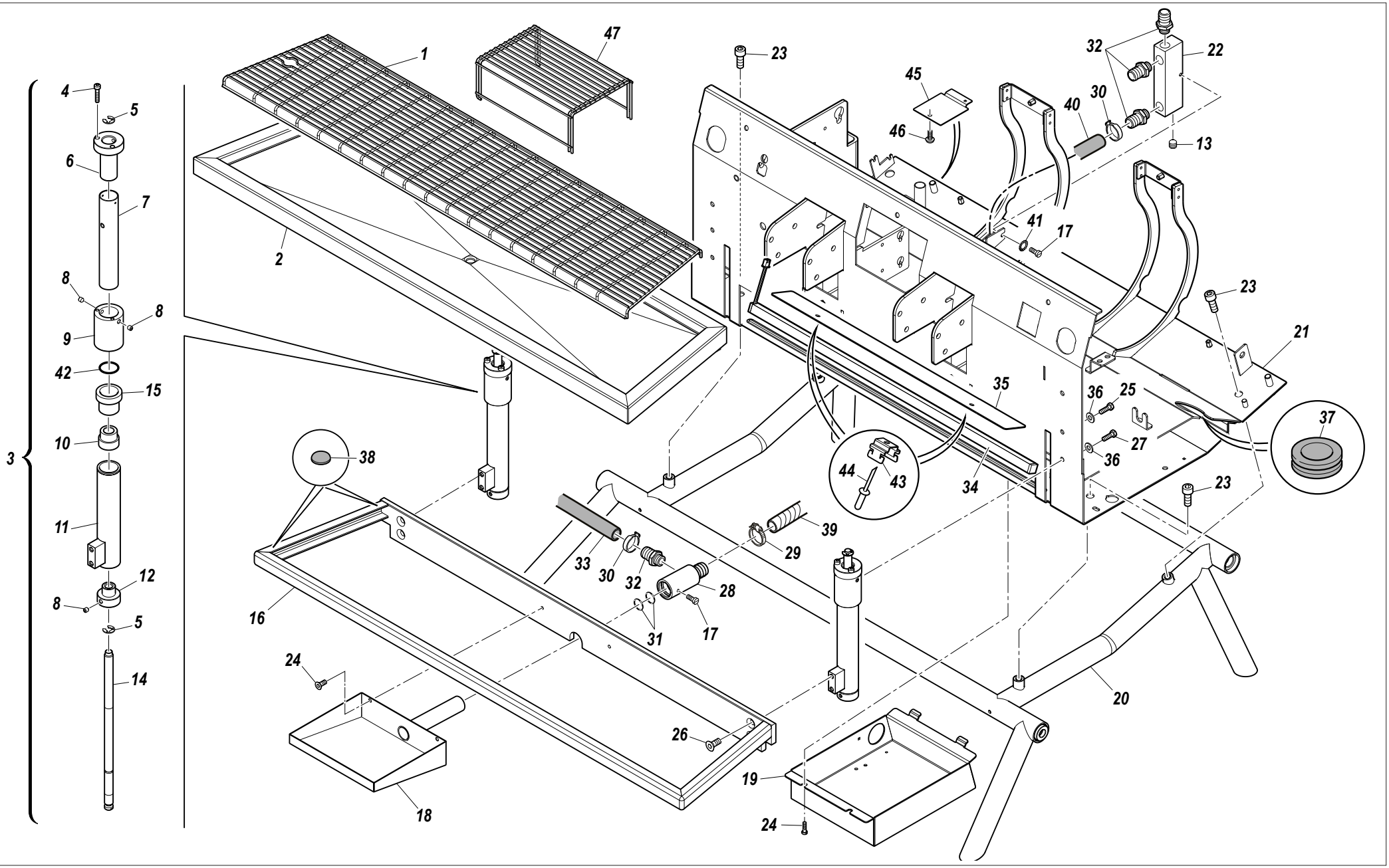
3
4
5
6
7
8
8
9
42
15
10
11
12
8
5
14
1
47
2
23
45
46
32
22
40
30
13
41
17
23
21
35
36
25
37
27
36
44
43
34
23
38
39
29
33
30
32
28
31
17
16
24
26
18
19
24
20

BACINELLA DI SCARICO / DRAIN TRAY

RIF. POS.	CODICE *CODE*	DESCRIZIONE	DESCRIPTION	NOTE *NOTES*
21	10034206B	CHASSIS 2GR CATAFORIZZATO NERO	ELECTRO-COATED CHASSIS 2GR BLACK	2 GRUPPI/2GROUPS
21	10034202B	CHASSIS 3GR CATAFORIZZATO NERO	ELECTRO-COATED CHASSIS 3GR BLACK	3 GRUPPI/3GROUPS
22	10034218	BLOCCHETTO SCARICO	DRAIN BLOCK	
23	10805194	VITE TCEI M8X20 A2	TCEI M8X20 A2 SCREW	
24	10805027A	VITE TBL+ M4X10 A2 LUCIDE	TBL+ M4X10 A2 GLOSSY SCREWS	
25	10805037	VITE TE M5X12	TE M5X12 SCREW	
26	10805303	VITE TSPEI M5X12 A2	TSPEI M5X12 A2 SCREW	
27	10805300	VITE TE M5X16	TE M5X16 SCREW	
28	10033774A	CONVOGLIATORE SCARICO M18X1	DRAIN CONVEYOR M18X1	
29	10806099A	FASCETTA D16X27 INOX STRINGITUBO	D16X27 STAINLESS STEEL TUBE CLAMP	
30	10806106	FASCETTA STRINGITUBO 20,2-22,8X7	20.2-22.8X7 TUBE CLAMP	
31	10406132	OR 3078 VITON VERDE D20X2,62	OR 3078 VITON GREEN D20X2.62	
32	10033776B	RACCORDO PORTAGOMMA	HOSE HOLDER FITTING	
33	10852498	TUBO SPIRALATO D16X22 NERO 0,4 MT	SPIRAL WOUND TUBE D16X22 BLACK 0.4 MT	
34	10554156	BARRA LED L = 420	LED ROD L = 420	2 GRUPPI/2GROUPS
34	10554148A	BARRA LED L = 660	LED ROD L = 660	3 GRUPPI/3GROUPS
35	10034226A	SUPPORTO BARRA LED	LED ROD SUPPORT	2 GRUPPI/2GROUPS
35	10034228A	SUPPORTO BARRA LED	LED ROD SUPPORT	3 GRUPPI/3GROUPS
36	10803520	RONDELLA D5,3 DENTELLATA	TOOTHED WASHER D5.3	
37	10105038	PASSACAVO	CABLE GLAND	
38	10356101	GOMMINI	RUBBERS	
39	10852466	TUBO SPIRALATO D16X22 NERO 2 MT	SPIRAL WOUND TUBE D16X22 BLACK 2 MT	
40	10852488	TUBO SPIRALATO D16X22 NERO 0,065 MT	SPIRAL WOUND TUBE D16X22 BLACK 0.065 MT	
41	10803519	RONDELLA DENTELLATA 4,2	TOOTHED WASHER 4.2	
42	10505000	OR 2087 SILICONE	OR 2087 SILICONE	
43	10554152	SUPPORTO LAMPADA LED	LED LAMP SUPPORT	
44	10805950	RIVETTO 3X6	RIVET 3X6	
45	10034264	STAFFA SOTTO TELAIO	UNDER FRAME BRACKET	
46	10805027A	VITE TBL+ M4X10 A2	TBL+ M4X10 A2 SCREW	
47	10026500	GRIGLIA ESPRESSO TALL	ESPRESSO TALL GRID	

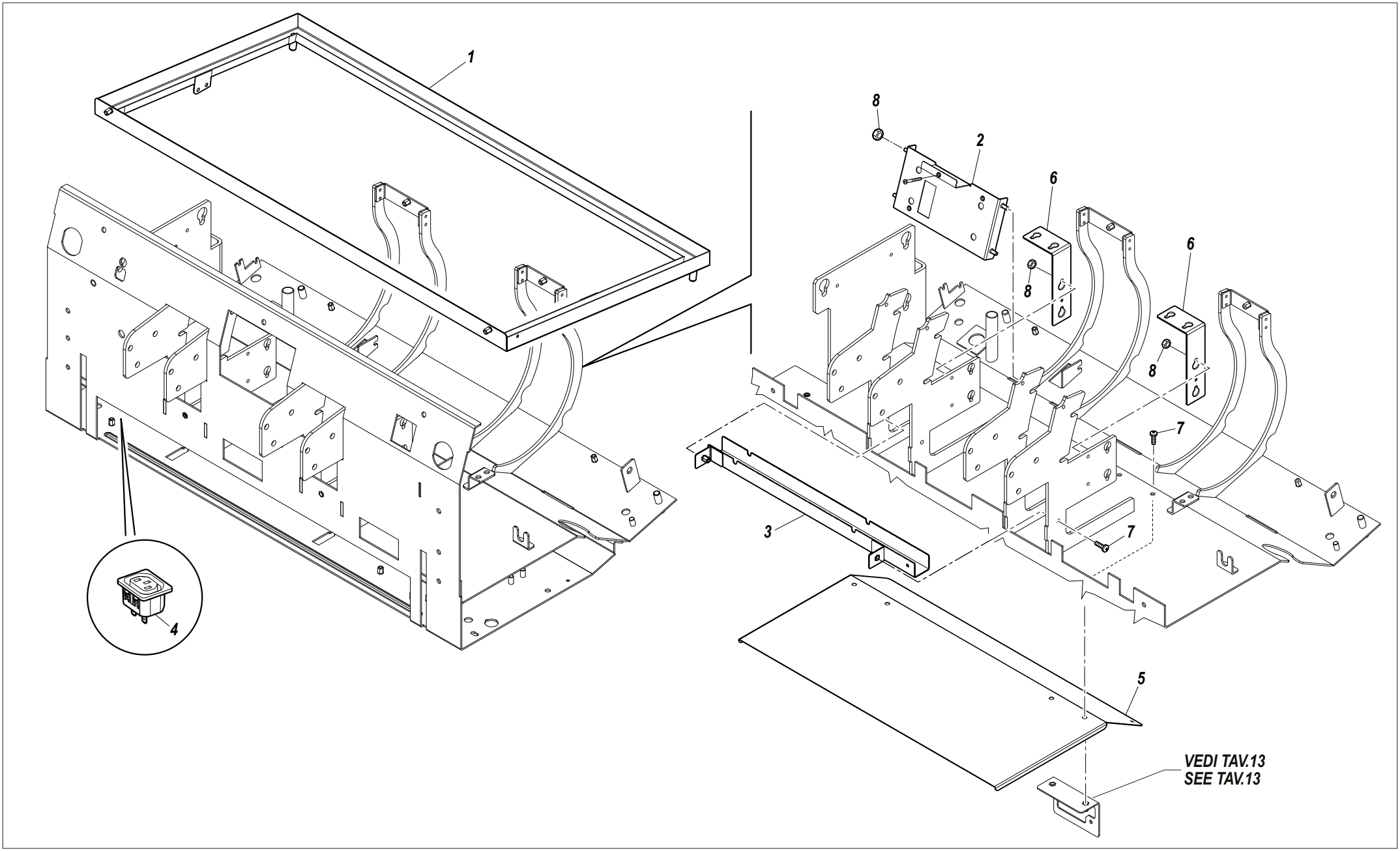
1
8
2
6
6
8
8
7
3
7
4
5
VEDI TAV.13
SEE TAV.13

CAFÉ RACER

TAVOLA *DRAWING* 4

PARTI ACCIAIO / STEEL COMPONENTS

RIF. POS.	CODICE *CODE*	DESCRIZIONE	DESCRIPTION	NOTE *NOTES*
1	10034040A	CORNICE ANTITRACIMAZIONE 2GR	ANTI-OVERFLOW FRAME 2GR	2 GRUPPI/2GROUPS
1	10033734C	CORNICE ANTITRACIMAZIONE 3GR	ANTI-OVERFLOW FRAME 3GR	3 GRUPPI/3GROUPS
2	10033896A	STAFFA FISSAGGIO DISPLAY MANOMETRO	GAUGE DISPLAY MOUNT BRACKET	
3	10034050A	CANALINA SUPPORTO BASSA TENSIONE 2GR	LOW VOLTAGE SUPPORT DUCT 2GR	2 GRUPPI/2GROUPS
3	10033910A	CANALINA SUPPORTO BASSA TENSIONE 3GR	LOW VOLTAGE SUPPORT DUCT 3GR	3 GRUPPI/3GROUPS
4	10101050	PRESA	SOCKET	
5	10034220	STAFFA PROTEZIONE ACQUA CASSETTO	WATER TRAY PROTECTION BRACKET	
6	10034198	STAFFA SUPPORTO VOLUMETRICO	VOLUMETRIC SUPPORT BRACKET	
7	10805027A	VITE TBL+ M4X10 A2 LUCIDE	TBL+ M4X10 A2 GLOSSY SCREWS	
8	10809011	DADO M4 FLANGIATO	M4 FLANGED NUT	

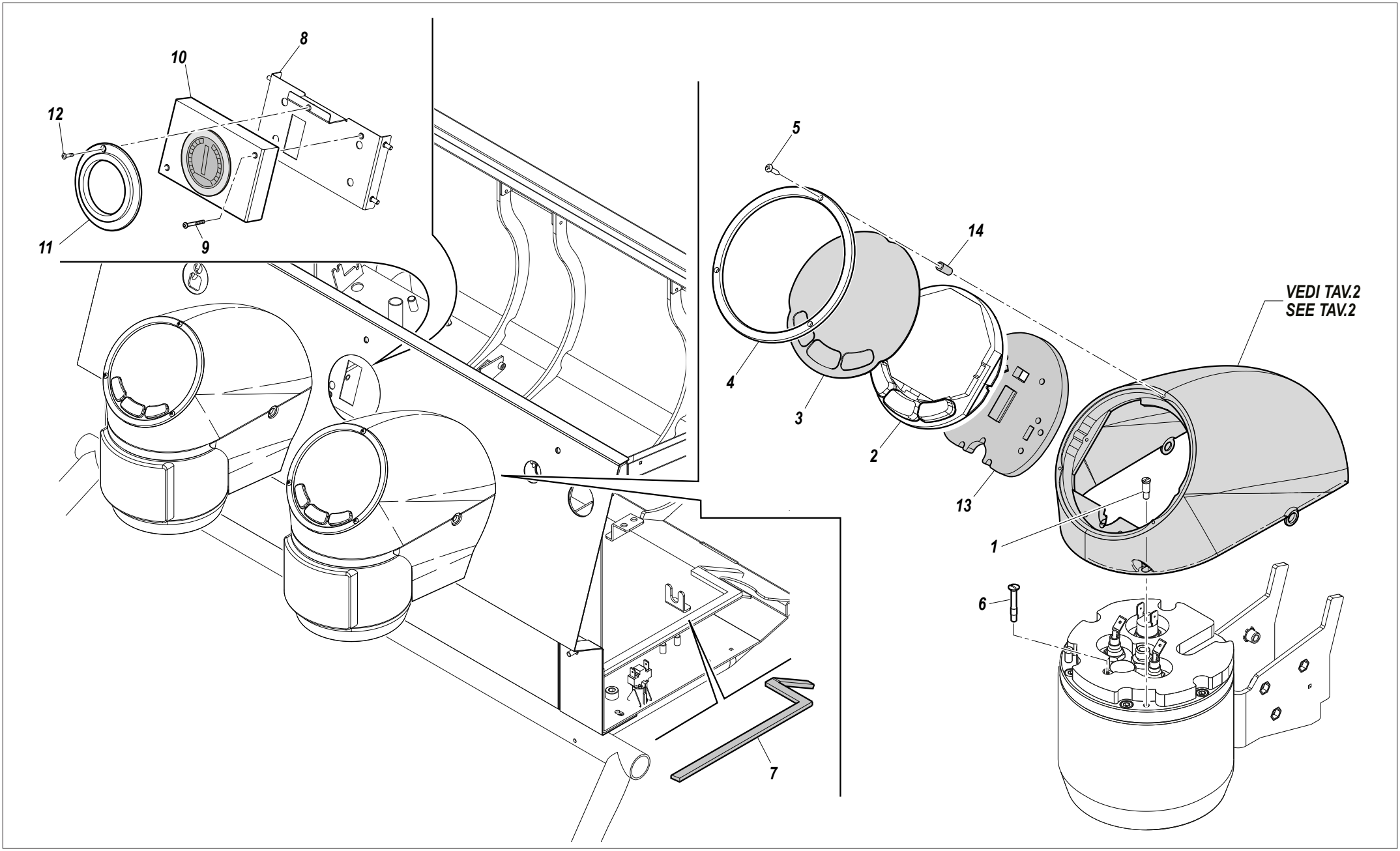
8
10
12
11
9
5
14
4
3
2
13
VEDI TAV.2
SEE TAV.2
1
6
7

PANNELLO COMANDI / CONTROL PANEL

RIF. POS.	CODICE *CODE*	DESCRIZIONE	DESCRIPTION	NOTE *NOTES*
1	10060018A	VITE M4 BLOCCAGGIO CALOTTA	CAP LOCK M4 SCREW	
2	10112522	PULSANTIERA 3 TASTI + DISPLAY	3-KEY PUSH BUTTON PANEL + DISPLAY	
3	10033090	VETRO DISPLAY GRUPPO	GROUP HEAD DISPLAY GLASS	
4	10032122	GHIERA DISPLAY SPUTTERING ROSSO	DISPLAY RING NUT SPUTTERING RED	
4	10032124	GHIERA DISPLAY SPUTTERING CROM STRONG LUX	DISPLAY RING NUT SPUTTERING CHROM STRONG LUX	
4	10032126	GHIERA DISPLAY SPUTTERING NERO	DISPLAY RING NUT SPUTTERING BLACK	
4	10032128	GHIERA DISPLAY SPUTTERING BRASS	DISPLAY RING NUT SPUTTERING BRASS	
4	10032130	GHIERA DISPLAY SPUTTERING DARK CHROME	DISPLAY RING NUT SPUTTERING DARK CHROME	
5	10809100	VITE TBL+ 2,9X15 AUTOFILETTANTE NERA	TBL+ 2.9X15 SELF-THREADING SCREW BLACK	
6	10060019	VITE M4 BLOCCAGGIO ANTERIOPRE CALOTTA	FRONT CAP LOCK M4 SCREW	
7	10505570	GUARNIZIONE	GASKET	DESTRA
7	10505572	GUARNIZIONE	GASKET	SINISTRA
8	10033896A	STAFFA FISSAGGIO DISPLAY MANOMETRO	GAUGE DISPLAY MOUNT BRACKET	
9	10805152	VITE TC+ M3X40 A2	TC+ M3X40 A2 SCREW	
10	10112524	DISPLAY 3,5"	DISPLAY 3.5"	
11	10033122A	GHIERA MANOMETRO SPUTTERING ROSSO	PRESSURE GAUGE RING NUT SPUTTERING RED	
11	10033126A	GHIERA MANOMETRO SPUTTERING NERO	PRESSURE GAUGE RING NUT SPUTTERING BLACK	
11	10033128A	GHIERA MANOMETRO SPUTTERING CROMATO STRONG LUX	PRESSURE GAUGE RING NUT SPUTTERING CHROME-PLATED STRONG LUX	
11	10033432A	GHIERA MANOMETRO SPUTTERING BRASS	PRESSURE GAUGE RING NUT SPUTTERING BRASS	
11	10033434A	GHIERA MANOMETRO SPUTTERING DARK CHROME	PRESSURE GAUGE RING NUT SPUTTERING DARK CHROME	
12	10805131	VITE TSPEI M3X10 A2	TSPEI M3X10 A2 SCREW	
13	10025564B	ISOLANTE DISPLAY	DISPLAY INSULATION	
14	10253314	CAPPUCCIO PROTEZIONE VITE	SCREW PROTECTION CAP	

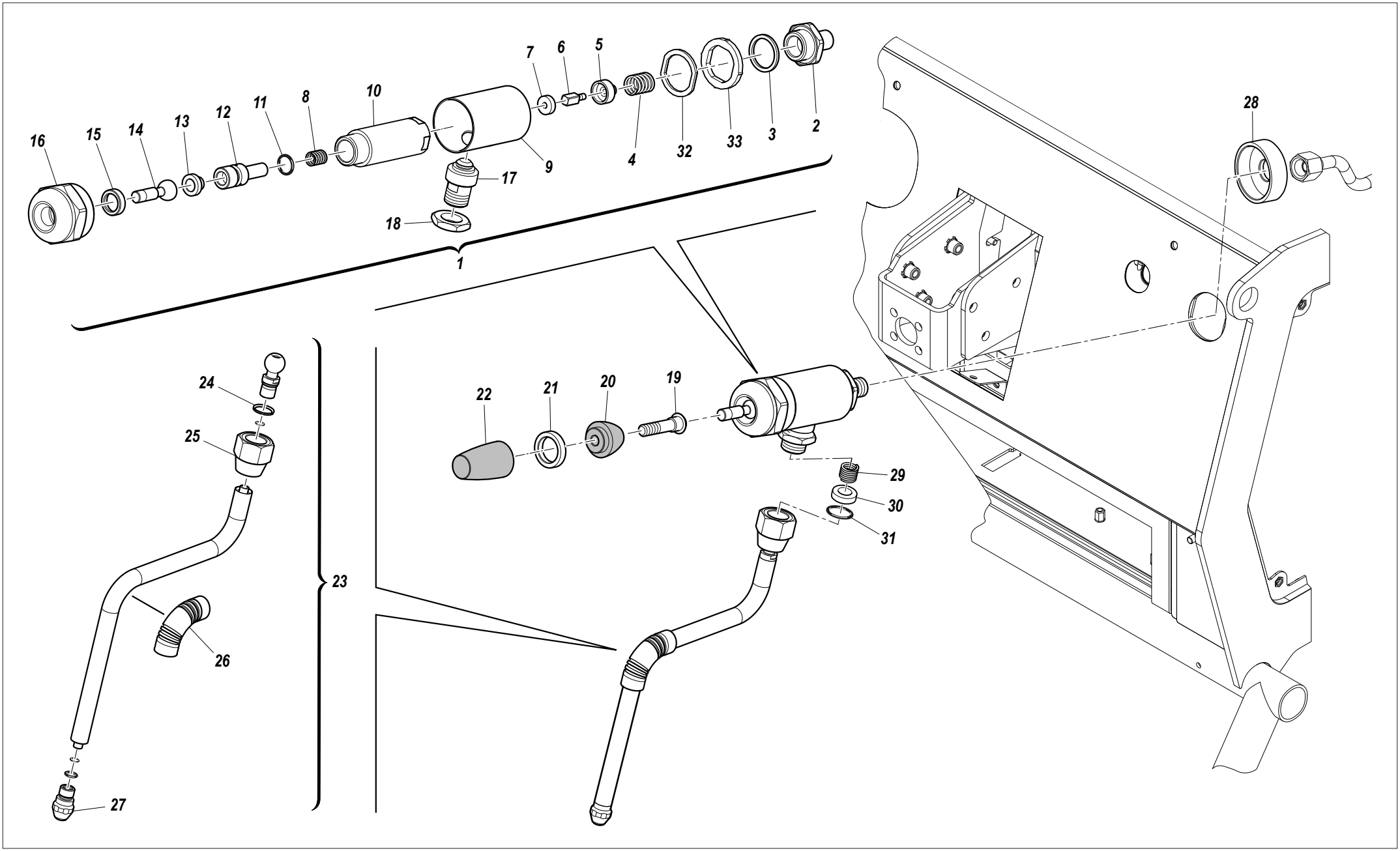
16
15
14
13
12
11
8
10
7
6
5
4
32
33
3
2
9
17
18
1
28
24
25
26
27
23
22
21
20
19
29
30
31

CAFÉ RACER

TAVOLA *DRAWING* 6

RUBINETTO VAPORE / STEAM TAP

1/2

RIF. POS.	CODICE *CODE*	DESCRIZIONE	DESCRIPTION	NOTE *NOTES*
1	10402900	RUBINETTO COMPLETO LEVA	TAP COMPLETE WITH LEVER	
1	10402630A	RUBINETTO COMPLETO LEVA SPUTTERING BRASS (RENEGADE)	TAP COMPLETE WITH LEVER SPUTTERING BRASS (RENEGADE)	
2	10402530A	RACCORDO POSTERIORE 1/4 RUBINETTO	REAR 1/4 TAP FITTING	
3	10402544	GUARNIZIONE D25,8X21XH2 PTFE	GASKET D25.8X21XH2 PTFE	
4	10402036A	MOLLA VALVOLA RUBINETTO CARICO	LOAD TAP VALVE SPRING	
5	10402534A	SCODELLINO GUARNIZIONE VALVOLA RUBINETTO	TAP VALVE GASKET CUP	
6	10402536A	PERNO SCODELLINO VALVOLA RUBINETTO	TAP VALVE CUP PIN	
7	10502116	GUARNIZIONE VALVOLA RUBINETTO	TAP VALVE GASKET	
8	10652084	MOLLA CILINDRICA D5,7X24,5X0,8 RUBINETTO	TAP CYLINDER SPRING D5.7X24.5X0.8	
9	10402604A	TUBO CAMICIA RUBINETTO	TAP SLEEVE HOSE	
9	10402650	TUBO CAMICIA RUBINETTO SPUTTERING BRASS (RENEGADE)	TAP SLEEVE HOSE SPUTTERING BRASS (RENEGADE)	
10	10402602B	CORPO RUBINETTO 3/8	TAP BODY 3/8	
11	10505096	OR D9,13X2,62 RUBINETTO	TAP OR D9013X2.62	
12	10402574A	PERNO CON 1 OR RUBINETTO LEVA	PIN WITH 1 OR TAP LEVER	
13	10402522	INSERTO PER SNODO LEVA CEMENTATO	INSERT FOR CEMENTED LEVER JOINT	
14	10402520	SNODO LEVA CEMENTATO RUBINETTO	CEMENTED TAP LEVER JOINT	
15	10402660	ANELLO D17,8 H5 PTFE	RING D17.8 H5 PTFE	
16	10402528A	DADO LEVA CORPO RUBINETTO	TAP BODY LEVER NUT	
16	10402640	DADO LEVA CORPO RUBINETTO SPUTTERING BRASS (RENEGADE)	TAP BODY LEVER NUT SPUTTERING BRASS (RENEGADE)	
17	10402608	RACCORDO LANCIA RUBINETTO	TAP NOZZLE FITTING	
18	10402532	DADO ESAGONALE 3/8 RUBINETTO	TAP HEX NUT 3/8	
19	10858600B	PERNO POMELLO RUBINETTO VAPORE INOX	STAINLESS STEEL STEAM TAP KNOB PIN	
19	10080410	PERNO POMELLO RUBINETTO VAPORE SPUTTERING BRASS (RENEGADE)	STAINLESS STEEL STEAM TAP KNOB PIN SPUTTERING BRASS (RENEGADE)	
20	10080192C	POMELLO POSTERIORE RUBINETTO VAPORE NERO	REAR STEAM TAP KNOB BLACK	
20	10080710	POMELLO POSTERIORE RUBINETTO VAPORE LEGNO OLIVO (RENEGADE)	REAR STEAM TAP KNOB WOOD OLIVE (RENEGADE)	
21	10080200B	ANELLO POMELLO RUBINETTO VAPORE INOX	STAINLESS STEEL STEAM TAP KNOB RING	
21	10080400A	ANELLO POMELLO RUBINETTO VAPORE SPUTTERING BRASS (RENEGADE)	STEAM TAP KNOB RING SPUTTERING BRASS (RENEGADE)	
22	10080182E	POMELLO ANTERIORE RUBINETTO VAPORE NERO	FRONT STEAM TAP KNOB BLACK	
22	10080700	POMELLO ANTERIORE RUBINETTO VAPORE LEGNO OLIVO (RENEGADE)	FRONT STEAM TAP KNOB WOOD OLIVE (RENEGADE)	
23	10402594A	LANCIA VAPORE COMPLETA	COMPLETE STEAM NOZZLE	
24	10402082	OR SNODO LANCIA D10 EPDM	OR NOZZLE JOINT D10 EPDM	
25	10402686A	DADO LANCIA VAPORE	STEAM NOZZLE NUT	
				SEGUE / CONTINUE ---->

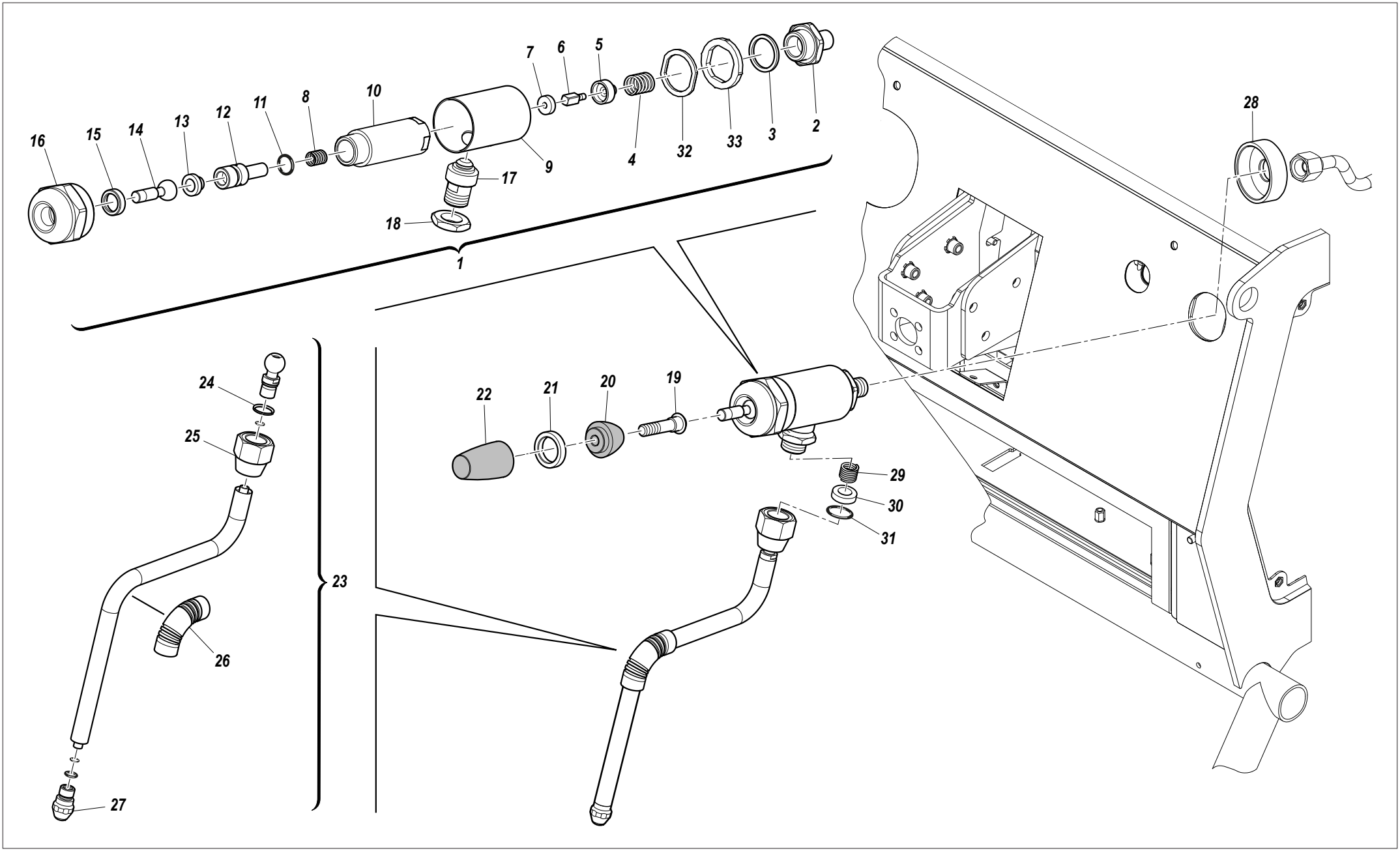
16
15
14
13
12
11
8
10
7
6
5
4
32
33
3
2
9
17
18
1
28
24
25
26
27
23
22
21
20
19
29
30
31

RUBINETTO VAPORE / STEAM TAP

RIF. POS.	CODICE *CODE*	DESCRIZIONE	DESCRIPTION	NOTE *NOTES*
26	10753052	GOMMINO ANTISCOTTATURA TUBO VAPORE D10 NERO	STEAM TAP ANTI-BURN RUBBER D10 BLACK	
27	10402489A	GETTO LANCIA VAPORE INOX	STAINLESS STEEL STEAM NOZZLE JET	
28	10853186B	DISTANZIALE	SHIM	
29	10402510	MOLLA	SPRING	
30	10401056A	SCODELLINO SNODO	JOINT CUP	
31	10402056A	OR VERDE	OR GREEN	
32	10402606	RONDELLA FERMA CORPO	BODY STOP WASHER	
33	10402612B	RONDELLA FERMA CORPO	BODY STOP WASHER	

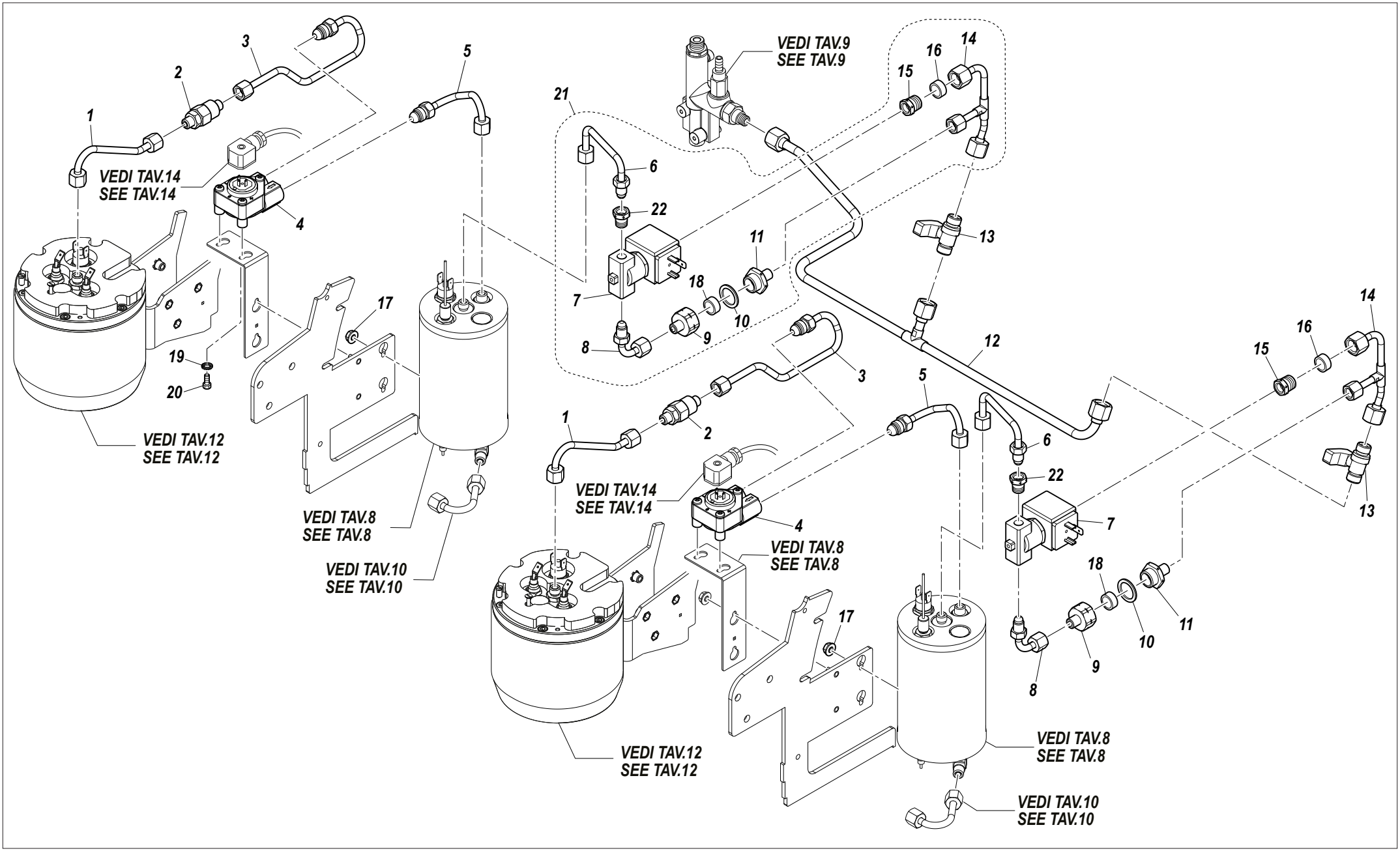
VEDI TAV.9
SEE TAV.9
VEDI TAV.14
SEE TAV.14
VEDI TAV.12
SEE TAV.12
VEDI TAV.8
SEE TAV.8
VEDI TAV.10
SEE TAV.10
1
2
3
4
5
6
7
8
9
10
11
12
13
14
15
16
17
18
19
20
21
22

CAFÉ RACER

TAVOLA *DRAWING* 7

GRUPPO EROGAZIONE / DISTRIBUTION GROUP

RIF. POS.	CODICE *CODE*	DESCRIZIONE	DESCRIPTION	NOTE *NOTES*
1	10004586	TUBO ALIMENTAZIONE GRUPPO	GROUP HEAD WATER SUPPLY TUBE	
2	10652024A	VALVOLA NON RITORNO	CHECK VALVE	
3	10004588A	TUBO USCITA VOLUMETRICO	VOLUMETRIC OUTPUT TUBE	
4	10112492A	CONTATORE VOLUMETRICO 4 MAGNETI	4-MAGNET VOLUMETRIC METER	
5	10004590A	TUBO ALIMENTAZIONE VOLUMETRICO	VOLUMETRIC SUPPLY TUBE	
6	10004592	TUBO ALIMENTAZIONE CALDAIETTA	BOILER SUPPLY TUBE	
7	10302184	ELETTROVALVOLA 3VIE PRE-INFUSIONE	PRE-INFUSION 3-WAY SOLENOID VALVE	
8	10004594	TUBO PREINFUSIONE	PRE-INFUSION TUBE	
9	10859052	RACCORDO PREINFUSIONE	PRE-INFUSION FITTING	
10	10402056A	OR 2062 VERDE D15,6X1,78	OR 2062 GREEN D15.6X1.78	
11	10859050A	RACCORDO PREINFUSIONE	PRE-INFUSION FITTING	
12	10004636A	TUBO ALIMENTAZIONE PREINFUSIONE 2 GR	PRE-INFUSION SUPPLY TUBE 2 GR	2 GRUPPI/2GROUPS
12	10004598A	TUBO ALIMENTAZIONE PREINFUSIONE 3GR	PRE-INFUSION SUPPLY TUBE 3 GR	3 GRUPPI/3GROUPS
13	10401394	RUBINETTO 1/4" M/M	TAP 1/4" M/M	
14	10004596	TUBO ALIMENTAZIONE GIGLEUR PREINFUSIONE	PRE-INFUSION GIGLEUR SUPPLY TUBE	
15	10853314	RACCORDO GIGLEUR D1	GIGLEUR D1 FITTING	
16	10853097	FILTRO TONDO D8 H3 INOX	STAINLESS STEEL ROUND FILTER D8 H3	
17	10809011	DADO M4 FLANGIATO	M4 FLANGED NUT	
18	10853106	FILTRO D15 H3 INOX	STAINLESS STEEL FILTER D15 H3	
19	10803519	RONDELLA D4,2 DENTELLATA	TOOTHED WASHER D4.2	
20	10805074	VITE TE M4X8	TE M4X8 SCREW	
21	10053330A	ASSIEME ELETTROVALVOLA PREINFUSIONE	PRE-INFUSION SOLENOID VALVE ASSEMBLY	
22	14852902	PROLUNGA	EXTENSION	

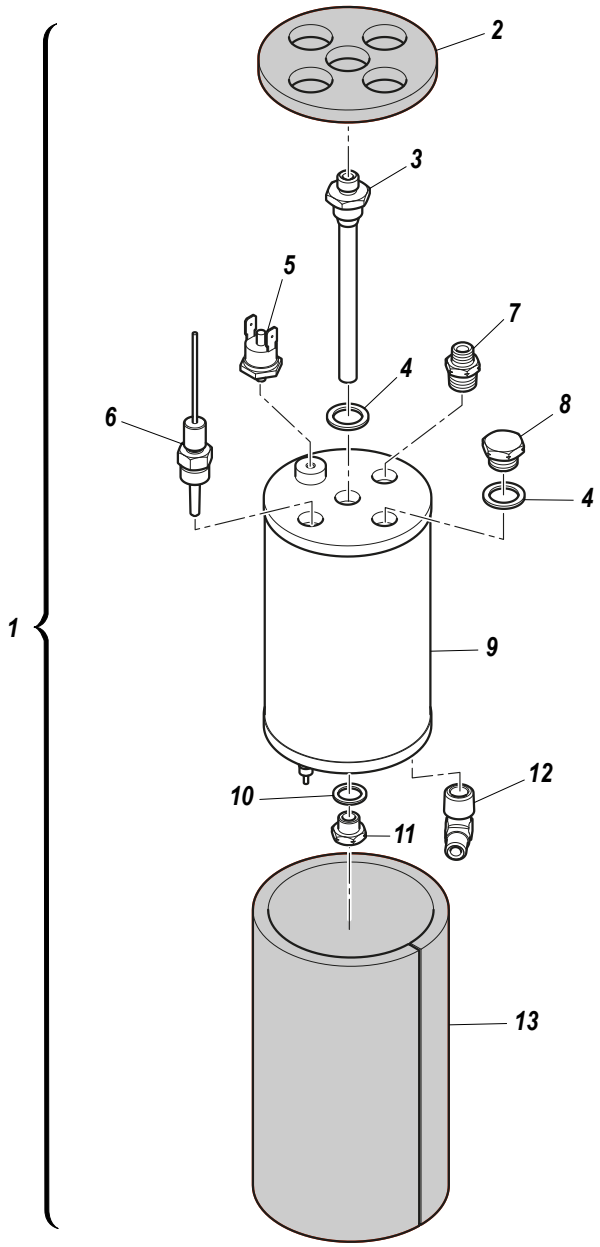
1
2
3
4
5
6
7
8
4
9
10
11
12
13

CAFÉ RACER

TAVOLA *DRAWING* 8

CALDAIETTA / BOILER

RIF. POS.	CODICE *CODE*	DESCRIZIONE	DESCRIPTION	NOTE *NOTES*
1	10051250B	ASSIEME CALDAIETTA INOX	STAINLESS STEEL BOILER ASSEMBLY	
2	10025514A	ISOLANTE CALDAIA SUP. D77	UPPER BOILER INSULATION D77	
3	10042048A	INIETTORE D8	INJECTOR D8	
4	10852180	RONDELLA RAME 1/4"	COPPER WASHER 1/4"	
5	10111079	TERMOSTATO DI SICUREZZA 135°	SAFETY THERMOSTAT 135°	
6	10112284	SONDA TEMPERATURA	TEMPERATURE PROBE	
7	10857052	RACCORDO DRITTO 1/4"-1/8"	STRAIGHT FITTING 1/4"-1/8"	
8	10857540B	TAPPO 1/4"M	CAP 1/4"M	
9	10002659C	CALDAIETTA CON RESISTENZA	BOILER WITH HEATING ELEMENT	
10	10853030	RONDELLA RAME 1/8"	COPPER WASHER 1/8"	
11	10857022B	TAPPO 1/8"M	CAP 1/8"M	
12	10857250A	RACCORDO 90° 6-1/4"M	FITTING 90° 6-1/4"M	
13	10025512	ISOLANTE CALDAIA D77	BOILER INSULATION D77	

CAFÉ RACER

TAVOLA
DRAWING 9

1/2

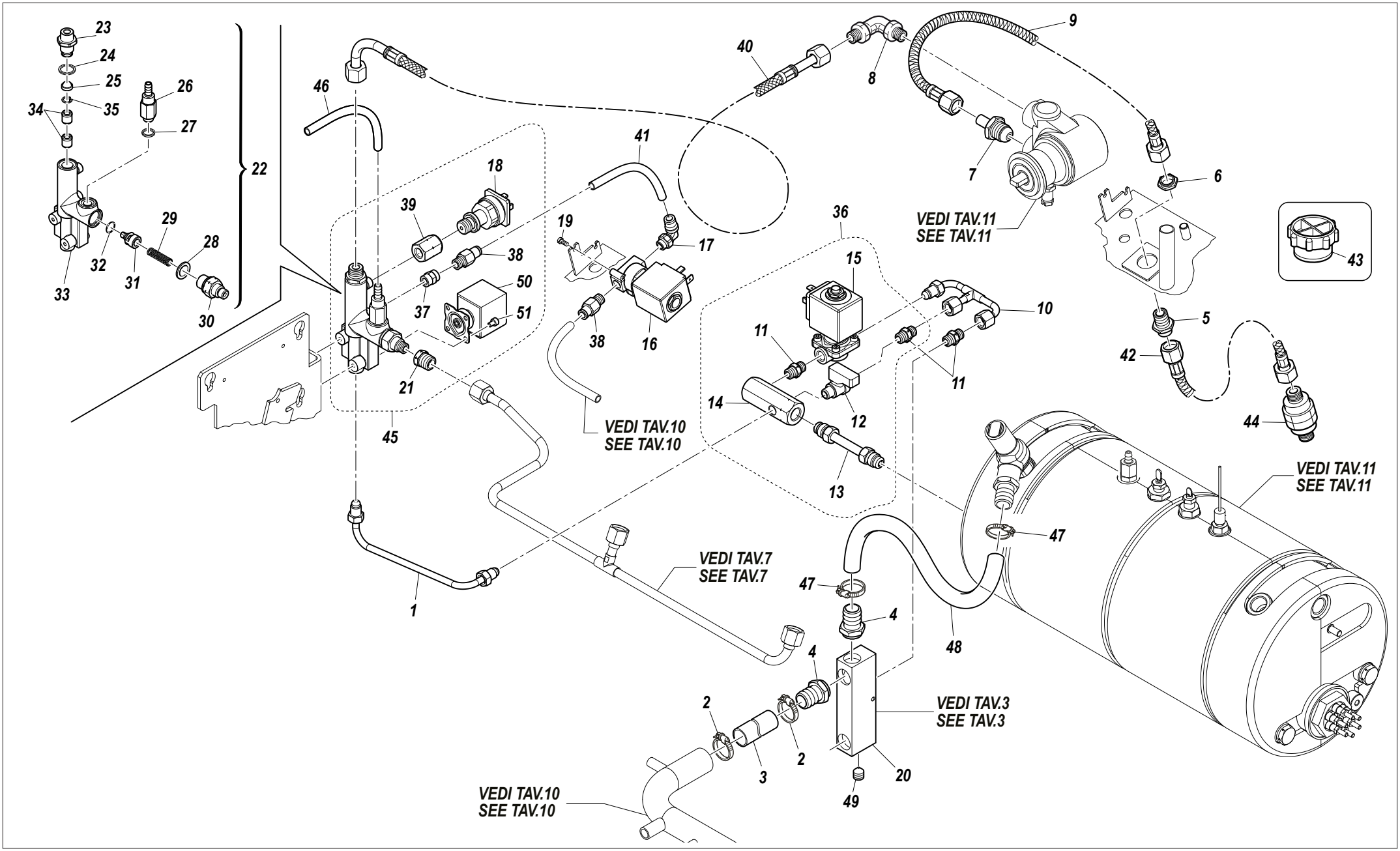

CAFÉ RACER

TAVOLA *DRAWING* 9

CIRCUITO ALIMENTAZIONE ACQUA / WATER SUPPLY SYSTEM

1/2

RIF. POS.	CODICE *CODE*	DESCRIZIONE	DESCRIPTION	NOTE *NOTES*
1	10004664	TUBO MASSELLO CARICO 2GR	WATER LOAD BLOCK TUBE 2GR	2 GRUPPI/2GROUPS
1	10004666	TUBO MASSELLO CARICO 3GR	WATER LOAD BLOCK TUBE 3GR	3 GRUPPI/3GROUPS
2	10806106	FASCETTA STRINGITUBO 20,2-22,8X7	20.2-22.8X7 TUBE CLAMP	
3	10852488	TUBO SPIRALATO D16X22 NERO 0,065 MT	SPIRAL WOUND TUBE D16X22 BLACK 0.065 MT	
4	10033776B	RACCORDO DRITTO PORTAGOMMA D17	HOSE HOLDER STRAIGHT FITTING D17	
5	10033792A	RACCORDO DRITTO ATTACCO CARICO	STRAIGHT LOAD FITTING	
6	10805585	DADO NICHELATO E22	NICKEL-PLATED NUT E22	
7	10857290B	RACCORDO DRITTO 10-3/8	STRAIGHT FITTING 10-3/8	
8	10857280A	RACCORDO 8-3/8 90°	FITTING 8-3/8 90°	
9	10852486C	TUBO TRAZIONE L= 500	WATER LOAD HOSE L= 500	
10	10004668	TUBO SCARICO CALDAIA COOLING CYCLE	BOILER COOLING CYCLE DISCHARGE TUBE	
11	10857080A	RACCORDO 6-1/8 DRITTO	STRAIGHT FITTING 6-1/8	
12	10401404A	RUBINETTO 1/8"M/F	TAP 1/8" M/F	
13	10004662	TUBO CARICO/SCARICO CALDAIA	BOILER LOAD/DISCHARGE TUBE	
14	10853322	RACCORDO CARICO SCARICO	LOAD DISCHARGE FITTING	
15	10303190	ELETTROVALVOLA 2VIE 1/8	2-WAY SOLENOID VALVE 1/8	
16	10303129A	ELETTROVALVOLA 2VIE 1/8 REGOLAZIONE ACQUA	2-WAY SOLENOID VALVE 1/8 WATER REGULATION	
17	10853196A	RACCORDO L RAPIDO 6X1/8"	L QUICK COUPLING 6X1/8"	
18	10602022	TRASDUTTORE PRESSIONE 0-16BAR	0-16 BAR PRESSURE TRANSDUCER	
19	10805143	VITE TC+ M3X12 A2	TC+ M3X12 A2 SCREW	
20	10034218	BLOCCHETTO SCARICO	DRAIN BLOCK	
21	10857520C	RACCORDO RIDUZIONE 1/4M-1/8F	REDUCTION FITTING 1/4M-1/8F	
22	10056058E	CORPO MASSELLO	WATER LOAD VALVE	
23	10058044A	RACCORDO 1/4-1/4	FITTING 1/4-1/4	
24	10058050	RONDELLA RAME 1/4	COPPER WASHER 1/4	
25	10355172	FILTRO RETE TONDO D11,5 H7,5	ROUND MESH FILTER D11.5 H7.5	
26	10655557C	VALVOLA ESPANSIONE M1/8	EXPANSION VALVE M1/8	
27	10058048	RONDELLA RAME 1/8"	COPPER WASHER 1/8"	
28	10053109	RONDELLA RAME VALVOLA	COPPER VALVE WASHER	
29	10053110	MOLLA VALVOLA NON RITORNO	CHECK VALVE SPRING	
30	10058052	NIPLESS VALVOLA NON RITORNO	NIPLESS CHECK VALVE	
31	10058027A	PISTONCINO MAGGIORATO	ENHANCED PISTON	
				SEGUE / CONTINUE ---->

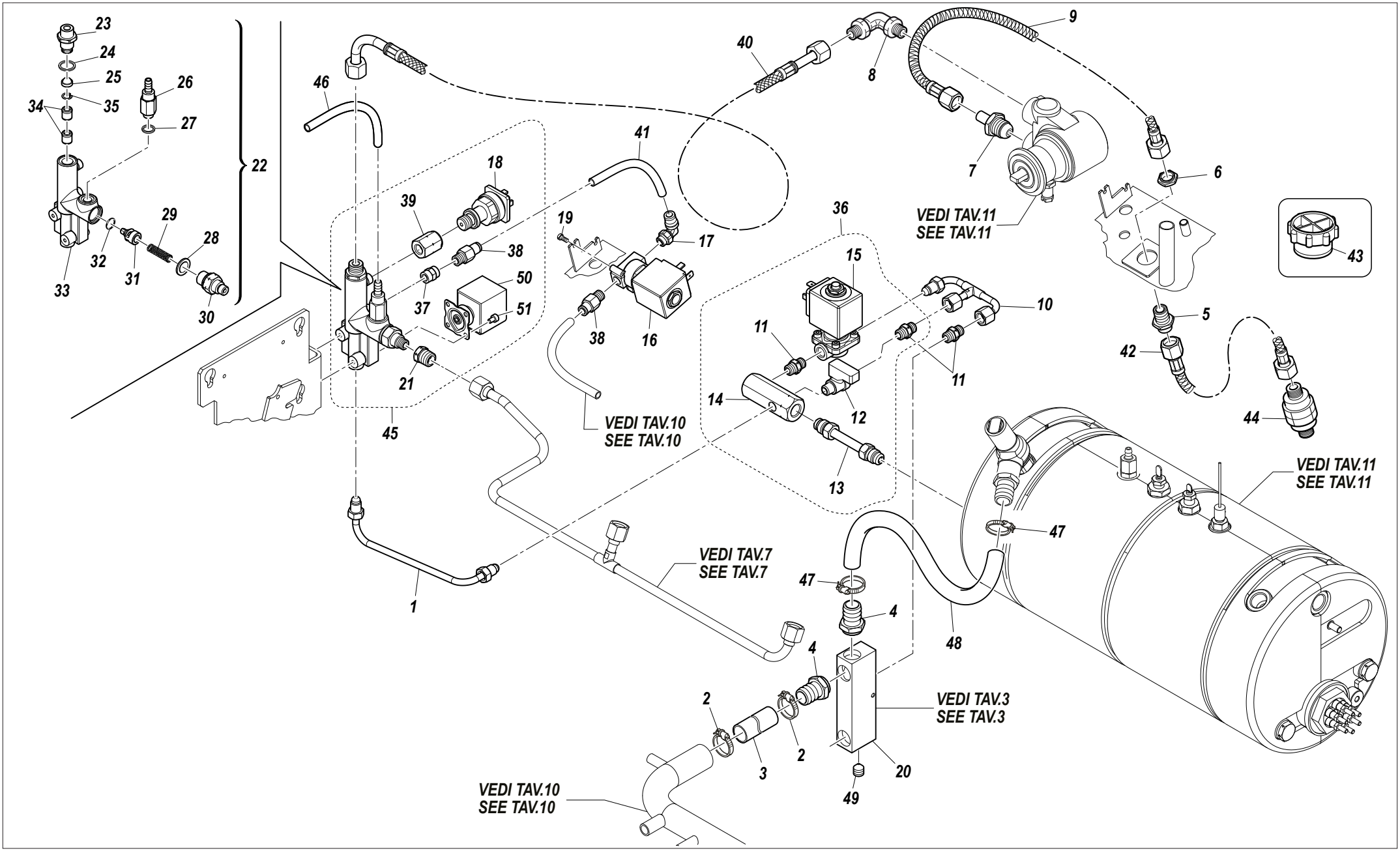

23
24
25
26
34
35
27
22
29
28
32
31
33
30
46
18
39
38
37
50
51
21
45
41
19
17
38
16
VEDI TAV.10
SEE TAV.10
40
8
9
7
6
VEDI TAV.11
SEE TAV.11
36
15
10
11
11
12
14
13
43
5
42
44
VEDI TAV.11
SEE TAV.11
47
VEDI TAV.7
SEE TAV.7
1
47
4
48
4
2
2
3
VEDI TAV.3
SEE TAV.3
20
49
VEDI TAV.10
SEE TAV.10

CIRCUITO ALIMENTAZIONE ACQUA / WATER SUPPLY SYSTEM

RIF. POS.	CODICE *CODE*	DESCRIZIONE	DESCRIPTION	NOTE *NOTES*
32	10402068	OR 106 D6,75X1,78	OR 106 D6.75X1.78	
33	10058040C	CORPO MASSELLO CARICO	WATER LOAD VALVE BODY	
34	10652052	VALVOLA ANTIRIFLUSSO	ANTI-REFLUX VALVE	
35	10806288	ANELLO SEEGER 10X1	SEEGER RING 10X1	
36	10053356	ASS. ELETTROVALVOLA COOLING BLOCCHETTO ALLUNGATO	ASSEMBLY COOLING SOLENOID VALVE EXTENDED BLOCK	
37	10853208A	MANICOTTO 1/8 1/8 H15	SLEEVE 1/8 1/8 H15	
38	10853194A	RACCORDO RAPIDO DRITTO 6X1/8M	STRAIGHT QUICK COUPLING 6X1/8M	
39	10034144	RACCORDO MASSELLO TRASDUTTORE	WATER LOAD VALVE TRANSDUCER FITTING	
40	10852470C	TUBO TRAZIONE L=450	TRACTION TUBE L=450	
41	10903012	TUBO TEFLON D6x4	TEFLON TUBE D6x4	
42	10852484C	TUBO TRAZIONE	TRACTION TUBE	
43	10351134	TAPPO LDPE	CAP LDPE	
44	10355150A	FILTRO	FILTER	
45	10053320	ASSIEME MASSELLO DI CARICO	WATER LOAD VALVE ASSEMBLY	
46	10905010	TUBO SILCONE 7X4	SILICONE TUBE 7X4	
47	10355015	FASCETTA 200X3,5	CLAMP 200X3.5	
48	10905024	TUBO SILICONE D12X18	SILICONE TUBE D12X18	
49	10852665	GRANO 1/8"	1/8" GRUB NUT	
50	10302104	ELETTROVALVOLA	SOLENOID VALVE	
51	10805060	VITE TCEI M4X6	TCEI M4X6 SCREW	

CAFÉ RACER

TAVOLA *DRAWING* **10**

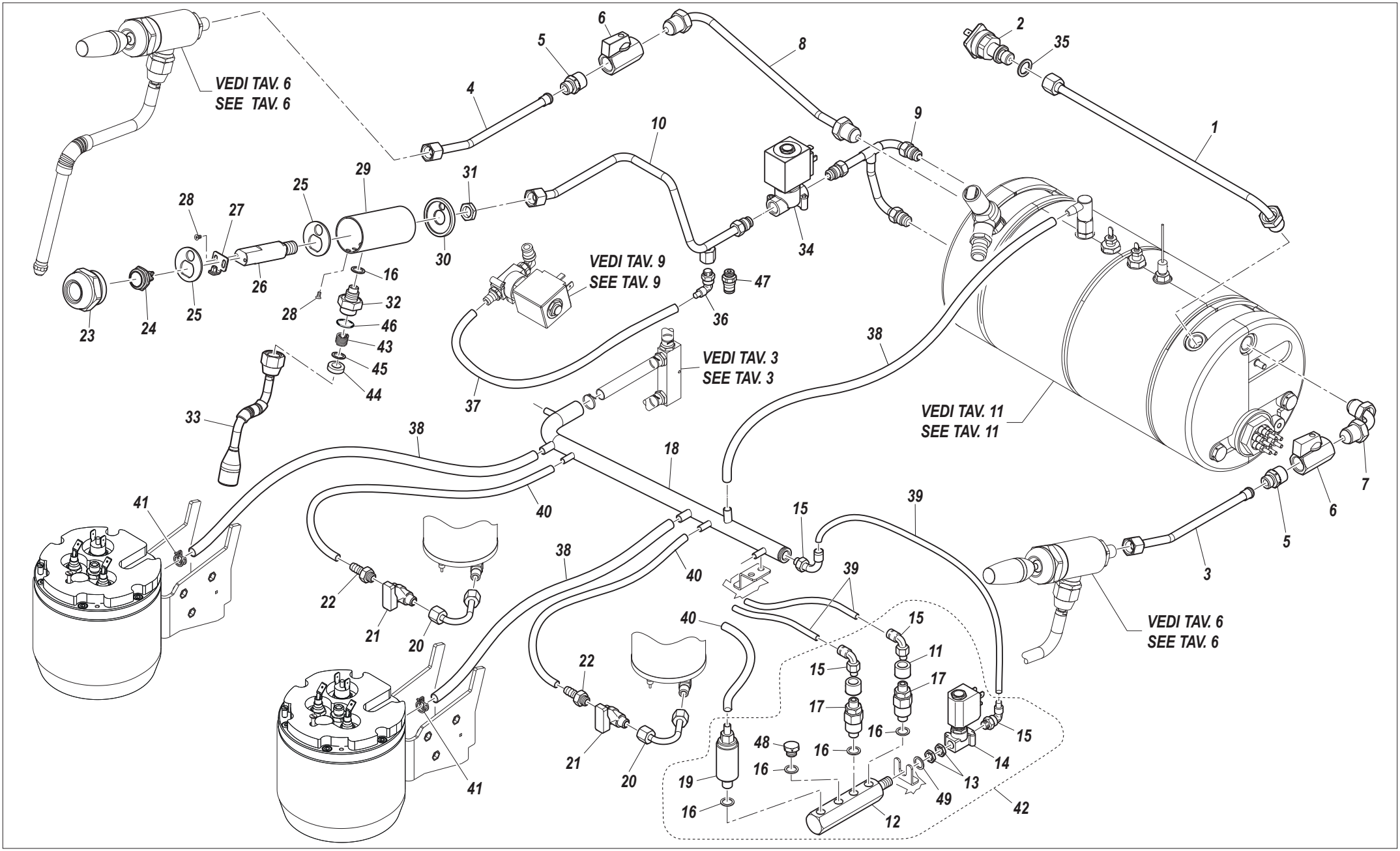

CIRCUITO ACQUA / WATER SYSTEM

RIF. POS.	CODICE *CODE*	DESCRIZIONE	DESCRIPTION	NOTE *NOTES*
1	10004564A	TUBO TRASDUTTORE	TRANSDUCER TUBE	
2	10602020	TRASDUTTORE PRESSIONE 0-4BAR	0-4 BAR PRESSURE TRANSDUCER	
3	10004654	TUBO VAPORE DESTRO	RIGHT STEAM TUBE	
4	10004638	TUBO VAPORE SINISTRO	LEFT STEAM TUBE	
5	10857293B	RACCORDO DRITTO 8-3/8"	STRAIGHT FITTING 8-3/8"	
6	10402402A	RUBINETTO RE.VAP.3/8"FF	TAP RE.VAP.3/8"FF	
7	10004656	TUBO VAPORE DX CALDAIA	RIGHT BOILER STEAM TUBE	
8	10004640	TUBO VAPORE SINISTRO CALDAIA 2GR	LEFT BOILER STEAM TUBE 2GR	2 GRUPPI/2GROUPS
8	10004644	TUBO VAPORE SINISTRO CALDAIA 3GR	LEFT BOILER STEAM TUBE 3GR	3 GRUPPI/3GROUPS
9	10004628A	TUBO ALIMENTAZIONE ELETTROVALVOLA VAPORE + ACQUA CALDA	STEAM + HOT WATER SOLENOID VALVE SUPPLY TUBE	
10	10004630	TUBO PRELIEVO ACQUA MISCELATA 2GR	MIXED WATER DRAUGHT TUBE 2GR	2 GRUPPI/2GROUPS
10	10004652	TUBO PRELIEVO ACQUA MISCELATA 3GR	MIXED WATER DRAUGHT TUBE 3GR	3 GRUPPI/3GROUPS
11	10853208A	MANICOTTO 1/8 1/8 F/F	SLEEVE 1/8 1/8 F/F	
12	10853310A	RACCORDO PURGE	PURGE FITTING	
13	10853085	DADO ESAGONALE 1/8	HEX NUT 1/8	
14	10303034	ELETTROVALVOLA 2VIE 1/8	2-WAY SOLENOID VALVE 1/8	
15	10853210A	RACCORDO L RAPIDO 4X1/8"	L QUICK COUPLING 4X1/8"	
16	10853030	RONDELLA RAME 1/8"	COPPER WASHER 1/8"	
17	10652024A	VALVOLA NON RITORNO M1/8"-M1/8"	CHECK VALVE M1/8"-M1/8"	
18	10004632A	TUBO SCARICO INTERNO	INTERNAL DRAIN TUBE	2 GRUPPI/2GROUPS
18	10004650	TUBO SCARICO INTERNO	INTERNAL DRAIN TUBE	3 GRUPPI/3GROUPS
19	10853426A	VALVOLA ESPANSIONE 1/8" ALTA TEMPERATURA	HIGH TEMPERATURE 1/8" EXPANSION VALVE	
20	10004622	TUBO SCARICO CALDAIETTA	BOILER DRAIN TUBE	
21	10401404A	RUBINETTO 1/8" M/F	TAP 1/8" M/F	
22	10853068B	RACCORDO DRITTO PORTAGOMMA	HOSE HOLDER STRAIGHT FITTING	
23	10402623	DADO CORPO EROGAZIONE ACQUA	WATER SUPPLY BODY NUT	
23	10402710	DADO CORPO EROGAZIONE ACQUA BRASS	WATER SUPPLY BODY NUT BRASS	
24	10556082	PULSANTE METALLICO ACQUA	METALLIC WATER BUTTON	
25	10402618	RONDELLA CENTRALE CAMERA EROGAZIONE ACQUA	WATER DISTRIBUTION CHAMBER CENTRAL WASHER	
26	10853191D	PROLUNGA ACQUA D18	WATER EXTENSION D18	
27	10034148	STAFFA FISSAGGIO PROLUNGA ACQUA	WATER EXTENSION MOUNT BRACKET	
28	10805038	VITE TSP+ M3X6	TSP+ M3X6 SCREW	
				SEGUE / CONTINUE ---->

CAFÉ RACER

TAVOLA
DRAWING **10**

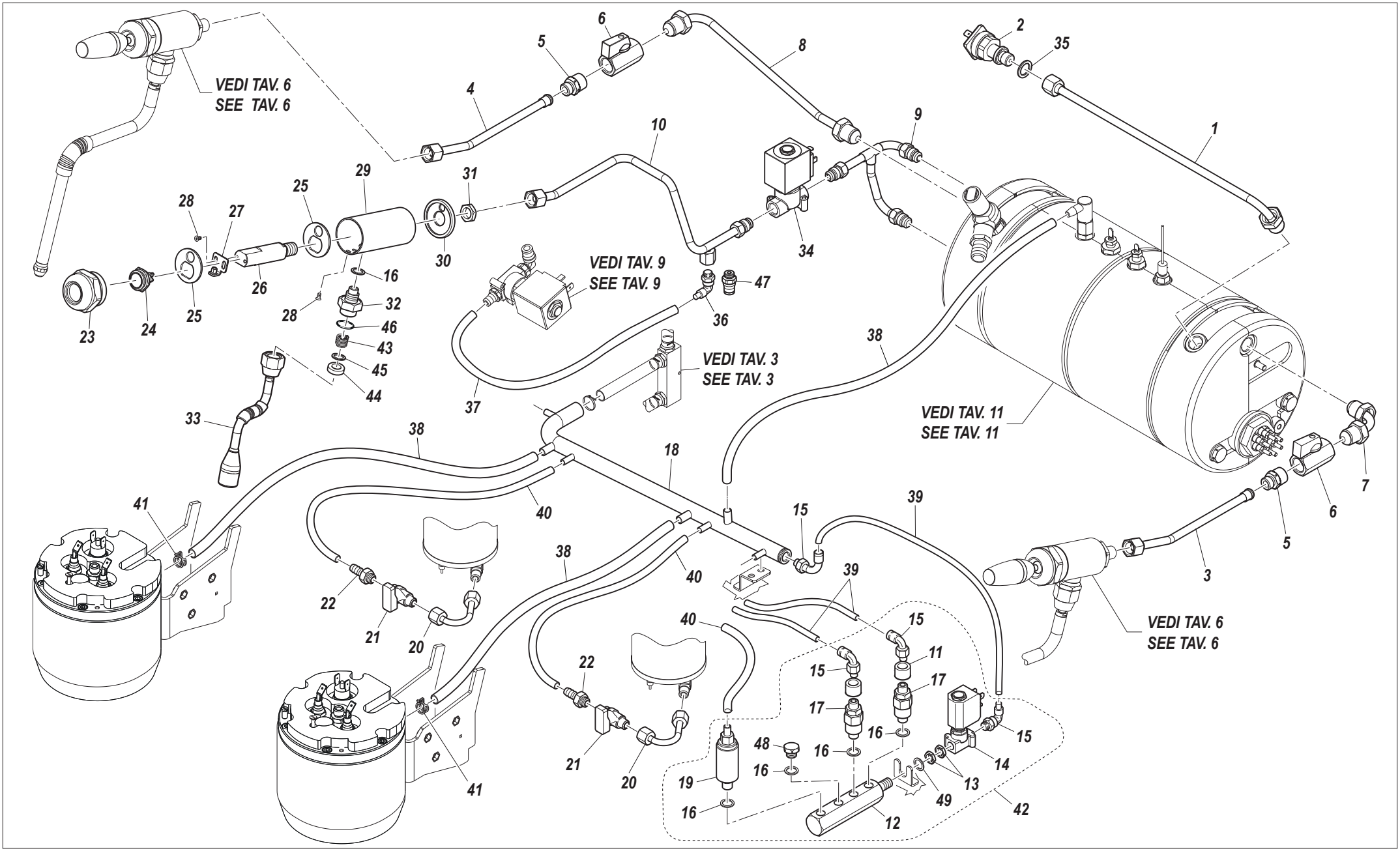

CIRCUITO ACQUA / WATER SYSTEM

RIF. POS.	CODICE *CODE*	DESCRIZIONE	DESCRIPTION	NOTE *NOTES*
29	10402621B	TUBO CAMICIA CORPO EROGAZIONE ACQUA	WATER DISTRIBUTION BODY SLEEVE TUBE	
29	10402700	TUBO CAMICIA CORPO EROGAZIONE ACQUA BRASS	WATER DISTRIBUTION BODY SLEEVE TUBE BRASS	
30	10853187	DISTANZIALE EROGAZIONE ACQUA	WATER DISTRIBUTION SHIM	
31	10853081	DADO RACCORDO 1/4"	FITTING NUT 1/4	
32	10859044	RIDUZIONE 1/8"M 3/8"	REDUCTION 1/8"M 3/8"	
33	10402344	DOCCIA EROGAZIONE ACQUA	WATER DISTRIBUTION SHOWER	
34	10303124A	ELETTROVALVOLA 2 VIE 1/4"	2-WAY SOLENOID VALVE 1/4"	
35	10502046	RONDELLA PTFE TRASDUTTORE	TRANSDUCER PTFE WASHER	
36	10852904A	RACCORDO RAPIDO	QUICK COUPLING	2 GRUPPI/2GROUPS
37	10903012	TUBO TEFLON D6 x 4	TEFLON TUBE D6 x 4	
38	10905020	TUBO SILICONE D9x6	SILICONE TUBE D9X6	
39	10909010	TUBO TEFLON D 4x2,5	TEFLON TUBE D 4x2.5	
40	10905010	TUBO SILICONE 7X4	SILICONE TUBE 7X4	
41	10856104	FASCETTA MOLLA BIFILARE D9,3	BIFILAR SPRING CLAMP D9.3	
42	10053340	ASSIEME MASSELLO PURGE	PURGE ASSEMBLY	2 GRUPPI/2GROUPS
42	10053342	ASSIEME MASSELLO PURGE	PURGE ASSEMBLY	3 GRUPPI/3GROUPS
43	10402043	MOLLA SNODO RUBINETTO ACQUA	WATER TAP JOINT SPRING	
44	10402540	SCODELLINO PTFE	CUP PTFE	
45	10402542	RONDELLA 14x8 INOX	WASHER 14x8 STAINLESS STEEL	
46	10402546	GUARNIZIONE PTFE	GASKET PTFE	
47	10853194A	RACCORDO RAPIDO DRITTO 6-1/8M	STRAIGHT QUICK COUPLING 6-1/8M	
48	10857022B	TAPPO 1/8"M	CAP 1/8"M	
49	10852200	RONDELLA D10,5X20X2	WASHER D10.5X20X2	

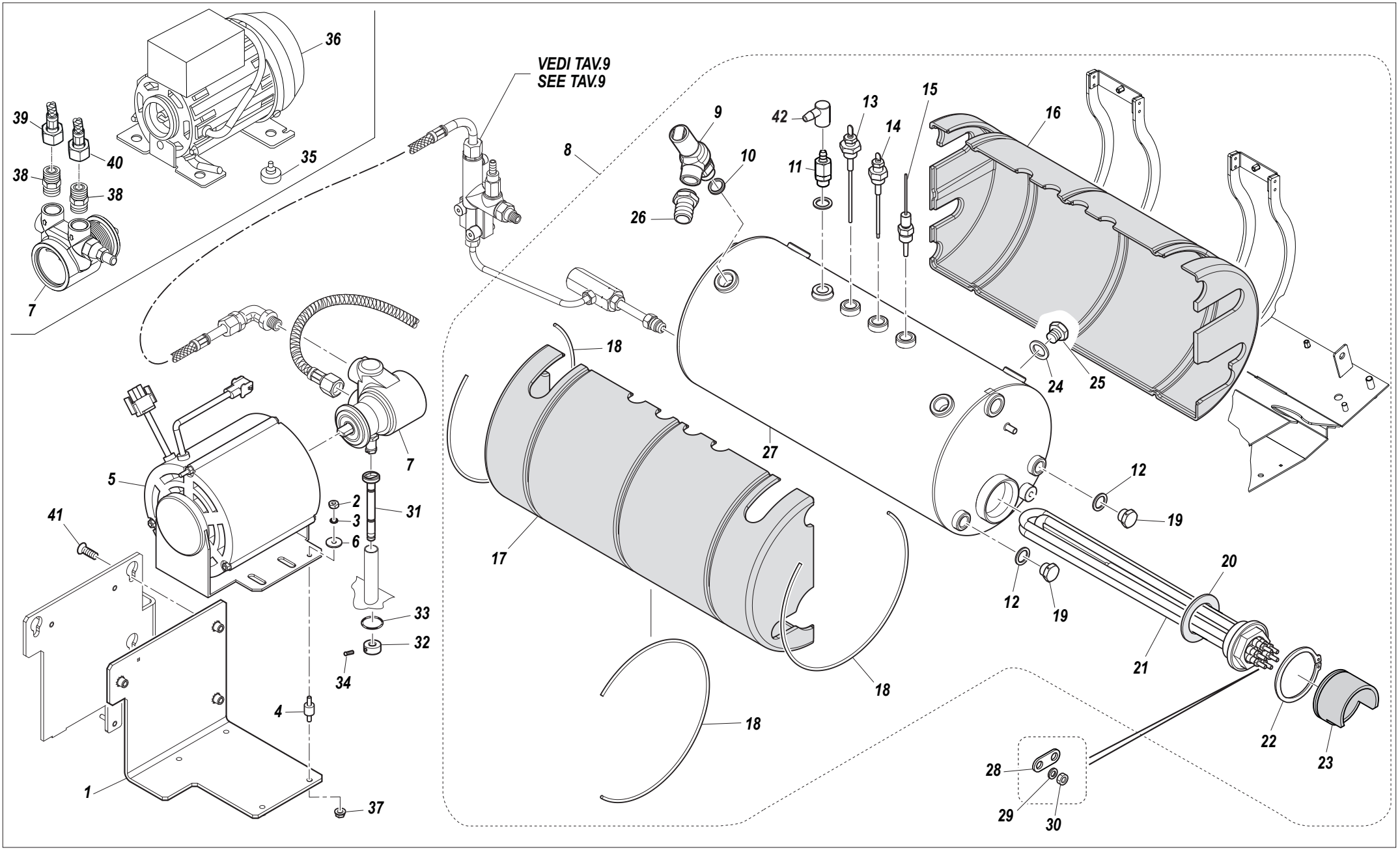
VEDI TAV.9
SEE TAV.9
1
2
3
4
5
6
7
8
9
10
11
12
13
14
15
16
17
18
19
20
21
22
23
24
25
26
27
28
29
30
31
32
33
34
35
36
37
38
39
40
41
42

CAFÉ RACER

TAVOLA *DRAWING* 11

CALDAIA / BOILER

1/2

RIF. POS.	CODICE *CODE*	DESCRIZIONE	DESCRIPTION	NOTE *NOTES*
1	10033890	STAFFA SUPPORTO MOTORE POMPA	PUMP MOTOR SUPPORT BRACKET	
2	10805512	DADO M4	M4 NUT	
3	10803519	RONDELLA D4,2 DENTELLATA	TOOTHED WASHER D4.2	
4	10255022	ANTIVIBRANTE	SHOCK ABSORBER	
5	10252110B	MOTORE POMPA	PUMP MOTOR	
6	10805562	RONDELLA D4X16X1,5	WASHER D4X16X1.5	
7	10252076A	POMPA ROTATIVA	ROTARY PUMP	
8	10053360A	ASSIEME CALDAIA SERVIZI 2GR 3500W	SERVICE BOILER ASSEMBLY 2GR 3500W	2 GRUPPI/2GROUPS
8	10053364A	ASSIEME CALDAIA SERVIZI 2GR 4500W	SERVICE BOILER ASSEMBLY 2GR 4500W	2 GRUPPI/2GROUPS
8	10053362A	ASSIEME CALDAIA SERVIZI 3GR 3500W	SERVICE BOILER ASSEMBLY 3GR 3500W	3 GRUPPI/3GROUPS
8	10053365A	ASSIEME CALDAIA SERVIZI 3GR 4500W	SERVICE BOILER ASSEMBLY 3GR 4500W	3 GRUPPI/3GROUPS
9	10652094	VALVOLA DI SICUREZZA	SAFETY VALVE	
10	10852212	RONDELLA RAME HOV 3/8"	COPPER WASHER HOV 3/8"	
11	10652092A	VALVOLA SFIATO CALDAIA	ANTI VACUUM VALVE	
12	10852180	RONDELLA RAME 1/4"	COPPER WASHER 1/4"	
13	10112064A	SONDA LIVELLO 120mm	LEVEL PROBE 120mm	
14	10112059C	SONDA DI LIVELLO 105mm	LEVEL PROBE 105mm	
15	10112284A	SONDA NTC	NTC PROBE	
16	10025648	GUSCIO POSTERIORE ISOLANTE CALDAIA 2GR GREZZO	BOILER INSULATION REAR SHELL 2GR UNFINISHED	2 GRUPPI/2GROUPS
16	10025748	GUSCIO POSTERIORE ISOLANTE CALDAIA 2GR NERO	BOILER INSULATION REAR SHELL 2GR BLACK	2 GRUPPI/2GROUPS
16	10025758	GUSCIO POSTERIORE ISOLANTE CALDAIA 2GR ROSSO	BOILER INSULATION REAR SHELL 2GR RED	2 GRUPPI/2GROUPS
16	10025652A	GUSCIO POSTERIORE ISOLANTE CALDAIA 3GR GREZZO	BOILER INSULATION REAR SHELL 3GR UNFINISHED	3 GRUPPI/3GROUPS
16	10025742B	GUSCIO POSTERIORE ISOLANTE CALDAIA 3GR NERO	BOILER INSULATION REAR SHELL 3GR BLACK	3 GRUPPI/3GROUPS
16	10025752B	GUSCIO POSTERIORE ISOLANTE CALDAIA 3GR ROSSO	BOILER INSULATION REAR SHELL 3GR RED	3 GRUPPI/3GROUPS
17	10025646	GUSCIO ANTERIORE ISOLANTE CALDAIA 2GR GREZZO	BOILER INSULATION FRONT SHELL 2GR UNFINISHED	2 GRUPPI/2GROUPS
17	10025746	GUSCIO ANTERIORE ISOLANTE CALDAIA 2GR NERO	BOILER INSULATION FRONT SHELL 2GR BLACK	2 GRUPPI/2GROUPS
17	10025756	GUSCIO ANTERIORE ISOLANTE CALDAIA 2GR ROSSO	BOILER INSULATION FRONT SHELL 2GR RED	2 GRUPPI/2GROUPS
17	10025650	GUSCIO ANTERIORE ISOLANTE CALDAIA 3GR GREZZO	BOILER INSULATION FRONT SHELL 3GR UNFINISHED	3 GRUPPI/3GROUPS
17	10025740A	GUSCIO ANTERIORE ISOLANTE CALDAIA 3GR NERO	BOILER INSULATION FRONT SHELL 3GR BLACK	3 GRUPPI/3GROUPS
17	10025750A	GUSCIO ANTERIORE ISOLANTE CALDAIA 3GR ROSSO	BOILER INSULATION FRONT SHELL 3GR RED	3 GRUPPI/3GROUPS
18	10025654	CLIPS GUSCIO ISOLANTE CALDAIA	BOILER INSULATION SHELL CLIPS	
19	10857540B	RACCORDO 1/4"M TAPPO	TAP 1/4" FITTING	
				SEGUE / CONTINUE ---->

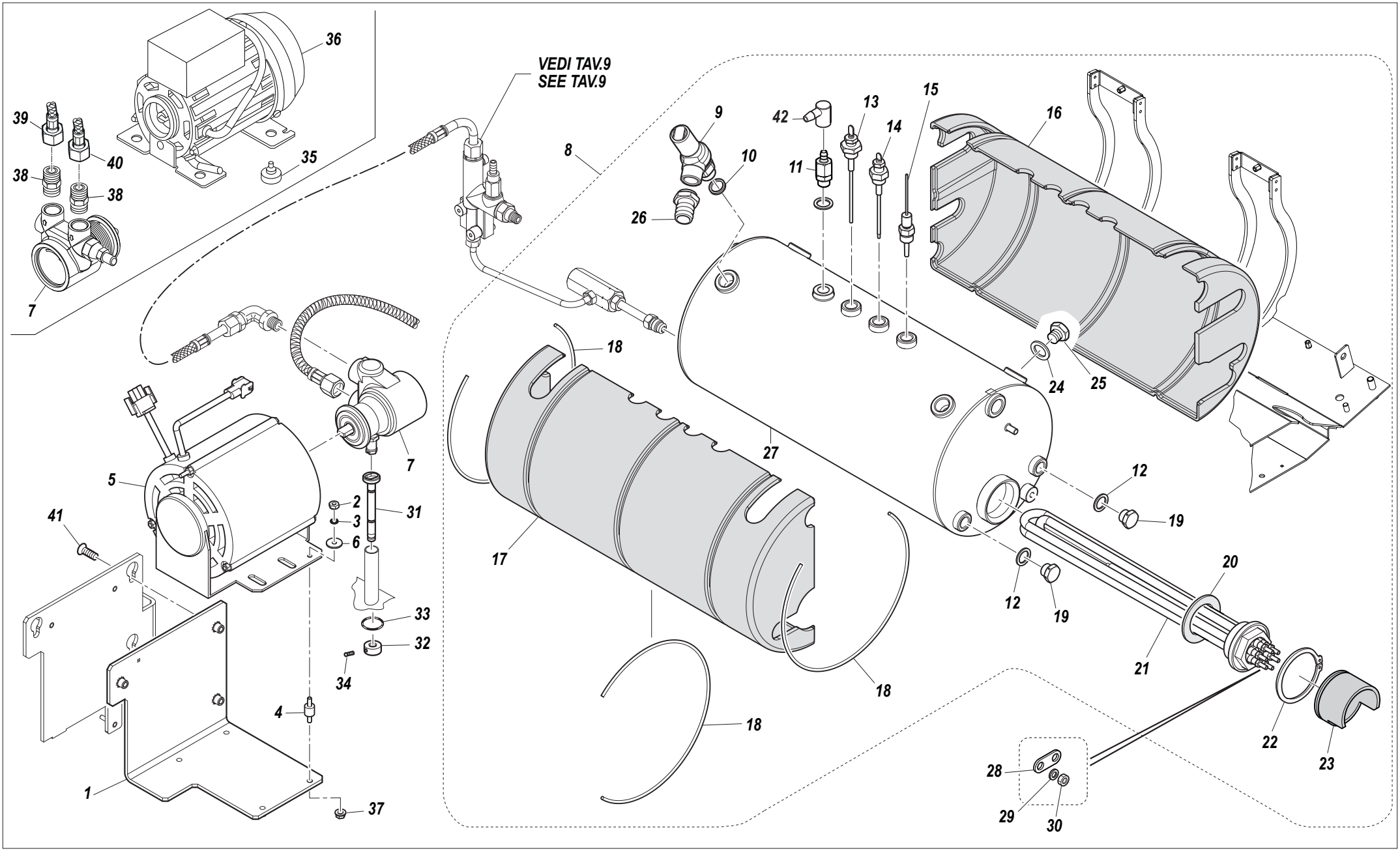
VEDI TAV.9
SEE TAV.9
1
2
3
4
5
6
7
8
9
10
11
12
13
14
15
16
17
18
19
20
21
22
23
24
25
26
27
28
29
30
31
32
33
34
35
36
37
38
39
40
41
42

CALDAIA / BOILER

RIF. POS.	CODICE *CODE*	DESCRIZIONE	DESCRIPTION	NOTE *NOTES*
20	10502015	RONDELLA PTFE D49 CONICA RESISTENZA CALDAIA	BOILER RESISTANCE CONIC WASHER PTFE D49	
21	10455162	RESISTENZA 4500W HELKRA	HEATING ELEMENT 4500W HELKRA	ORDINARE CON 10106070-10803533-10806052
21	10455192	RESISTENZA 4500W IRCA	HEATING ELEMENT 4500W IRCA	ORDINARE CON 10106072-10803550-10806054
21	10455158	RESISTENZA 3500W HELKRA	HEATING ELEMENT 3500W HELKRA	ORDINARE CON 10106070-10803533-10806052
21	10455188	RESISTENZA 3500W IRCA	HEATING ELEMENT 3500W IRCA	ORDINARE CON 10106072-10803550-10806054
22	10806286	SEEGER	SEEGER	
23	10455102A	PROTEZIONE RESISTENZA	RESISTANCE PROTECTION	
24	10806324	RONDELLA 3/8"	WASHER 3/8"	
25	10857536B	TAPPO 3/8" M	CAP 3/8"M	
26	10853132	RACCORDO DIRITTO PORTAGOMMA F1/2	RUBBER HOLDER STRAIGHT FITING F1/2	
27	10002926A	CALDAIA SERVIZI 8 LITRI	8-LITRE SERVICE BOILER	2 GRUPPI/2GROUPS
27	10002924A	CALDAIA SERVIZI 10 LITRI	10-LITRE SERVICE BOILER	3 GRUPPI/3GROUPS
28	10106070	PONTE RESISTENZA HELKRA	HEATING ELEMENT BRIDGE HELKRA	SOLO PER RESISTENZA HELKRA
28	10106072	PONTE RESISTENZA IRCA	HEATING ELEMENT BRIDGE IRCA	SOLO PER RESISTENZA IRCA
29	10803533	RONDELLA RESISTENZA HELKRA	HEATING ELEMENT WASHER HELKRA	SOLO PER RESISTENZA HELKRA
29	10803550	RONDELLA RESISTENZA IRCA	HEATING ELEMENT WASHER IRCA	SOLO PER RESISTENZA IRCA
30	10806052	DADO RESISTENZA HELKRA	HEATING ELEMENT NUT HELKRA	SOLO PER RESISTENZA HELKRA
30	10806054	DADO RESISTENZA IRCA	RESISTANCE NUT IRCA	SOLO PER RESISTENZA IRCA
31	10034266	PERNO REGOLAZIONE POMPANTE	PUMP REGULATION PIN	
32	10034268	MANOPOLA PERNO REGOLAZIONE POMPANTE	PUMP REGULATION PIN KNOB	
33	10505081	O-RING 2031	O-RING 2031	
34	10806061	GRANO M5 X 6	GRUB NUT M5 X 6	
35	10352058	PIEDINI	FEET	
36	10252124	MOTORE POMPA ESTERNA	EXTERNAL PUMP MOTOR	
37	10809011	DADO FLANGIATO M4	M4 FLANGED NUT	
38	10857290B	RACCORDO DRITTO 10-3/8"M	STRAIGHT FITTING 10-3/8"M	
39	10852486B	TUBO TRAZIONE L= 500	TRACTION TUBE L= 500	
40	10852504	TUBO TRAZIONE L= 2000	TRACTION TUBE L= 2000	
41	10805133	VITE TSPEI M6X18	TSPEI M6X18 SCREW	
42	10255030	PIPETTA A "L"	"L" PIPETTE	

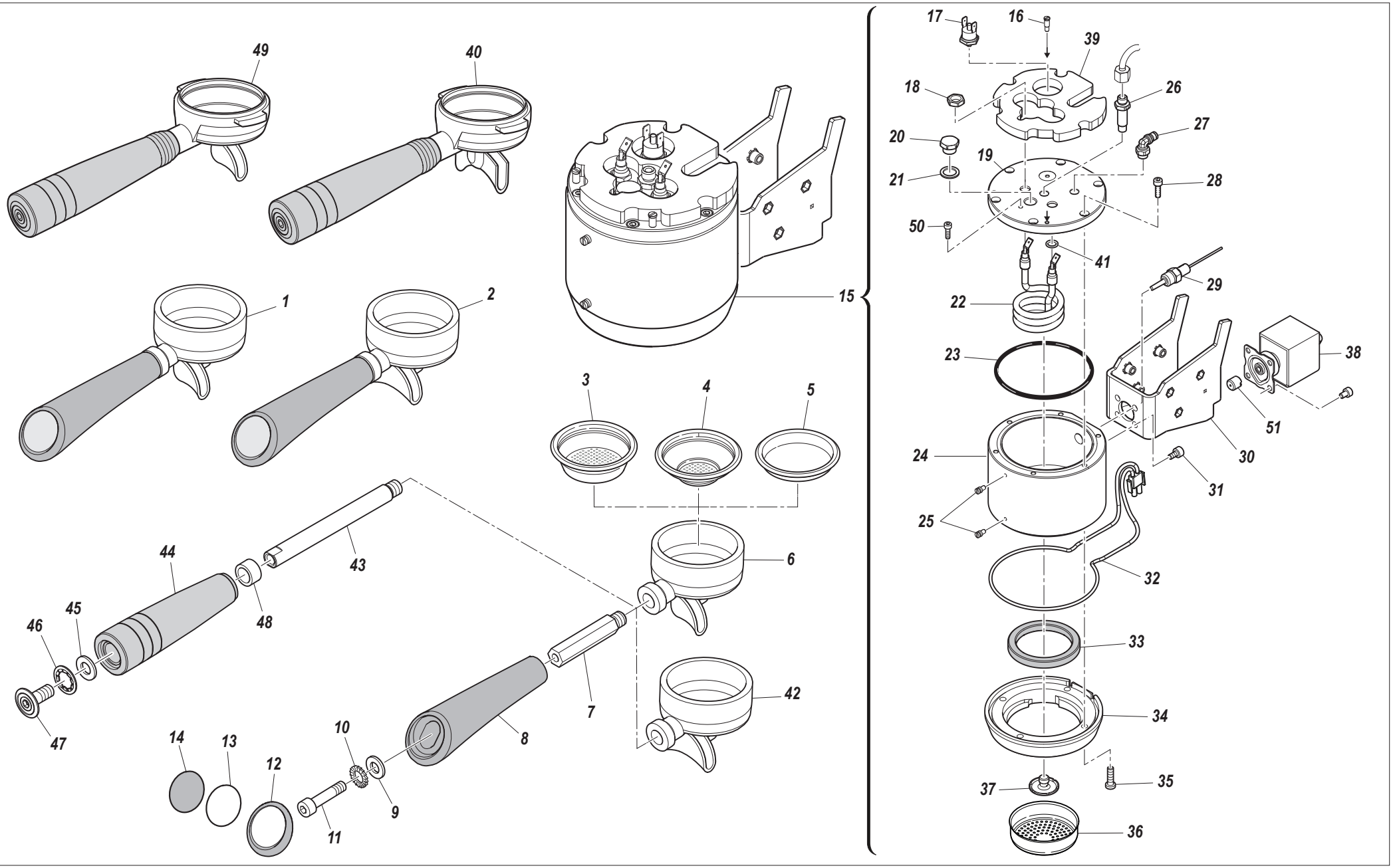
49
40
1
2
15
3
4
5
6
44
43
48
45
46
47
42
7
8
14
13
12
10
9
11
17
16
39
18
26
27
20
19
21
28
50
41
22
29
23
38
51
24
30
31
25
32
33
34
37
35
36

RIF. POS.	CODICE *CODE*	DESCRIZIONE	DESCRIPTION	NOTE *NOTES*
1	10080370	ASSIEME PORTAFILTRO 1 TZ 8-9GR	FILTER HOLDER ASSEMBLY 1 TZ 8-9GR	
2	10080372	ASSIEME PORTAFILTRO 2TZ 16-18GR	FILTER HOLDER ASSEMBLY 2TZ 16-18GR	
3	10053044	FILTRO 2 TAZZE 18-22GR COMPETITION	2-CUP FILTER 18-22GR COMPETITION	
3	10053042	FILTRO 2 TAZZE 16-18GR COMPETITION	2-CUP FILTER 16-18GR COMPETITION	
4	10052100	FILTRO 1 TAZZA 7GR	1-CUP FILTER 7GR	
4	10052103	FILTRO 1 TAZZA COMPETITION	1-CUP FILTER COMPETITION	
5	10052220A	FILTRO CIECO	BLIND FILTER	
6	10402416	CORPO PORTAFILTRO 1 VIA	1-WAY FILTER HOLDER BODY	
7	10355062B	PROLUNGA ESAGONALE MANICO PORTAFILTRO	FILTER HOLDER SLEEVE HEX EXTENSION	
8	10080092E	MANICO PORTAFILTRO	FILTER HOLDER SLEEVE	
9	10803552	RONDELLA D8,2X16	WASHER D8.2X16	
10	10803549	RONDELLA D8,2 DENTELLATA	TOOTHED WASHER D8.2	
11	10805224	VITE TCEI M8X40	TCEI M8X40 SCREW	
12	10080246	TAPPO MANICO PORTAFILTRO	FILTER HOLDER SLEEVE CAP	
13	10080224A	DISCHETTO METALLICO TAPPO	METALLIC CAP DISK	
14	10954202	ETICHETTA LOGO CASCO CAFE RACER	CAFE RACER HOOD LOGO STICKER	
15	10053300D	ASSIEME GRUPPO EROGAZIONE	GROUP HEAD ASSEMBLY	
16	10060018A	VITE M4 BLOCCAGGIO CALOTTA	CAP LOCK M4 SCREW	
17	10111079	TERMOSTATO 135°	THERMOSTAT 135°	
18	10805592A	DADO M10X1	NUT M10X1	
19	10060100D	FLANGIA SUPERIORE GRUPPO	UPPER GROUP HEAD FLANGE	
20	10857540B	RACCORDO 1/4"M TAPPO	TAP 1/4" FITTING	
21	10852180	RONDELLA RAME 1/4"	COPPER WASHER 1/4"	
22	10455116	RESISTENZA 800W	HEATING ELEMENT 800W	
23	10505088A	OR 3375	OR 3375	
24	10060024A	CORPO CENTRALE GRUPPO	CENTRAL GROUP HEAD BODY	
25	10034110A	PERNO FISSAGGIO PROTEZIONE GRUPPO	GROUP HEAD PROTECTION FASTENING PIN	
26	10060014	RACCORDO INIEZIONE 1/8"	INJECTION FITTING 1/8"	
27	10853210A	RACCORDO L RAPIDO 4X1/8"	L QUICK COUPLING 4X1/8"	
28	10805158	VITE TCEI M5X16	TCEI M5X16 SCREW	
29	10112284A	SONDA NTC	NTC PROBE	
30	10033740A	STAFFA SUPPORTO GRUPPO	GROUP HEAD SUPPORT BRACKET	
				SEGUE / CONTINUE ---->

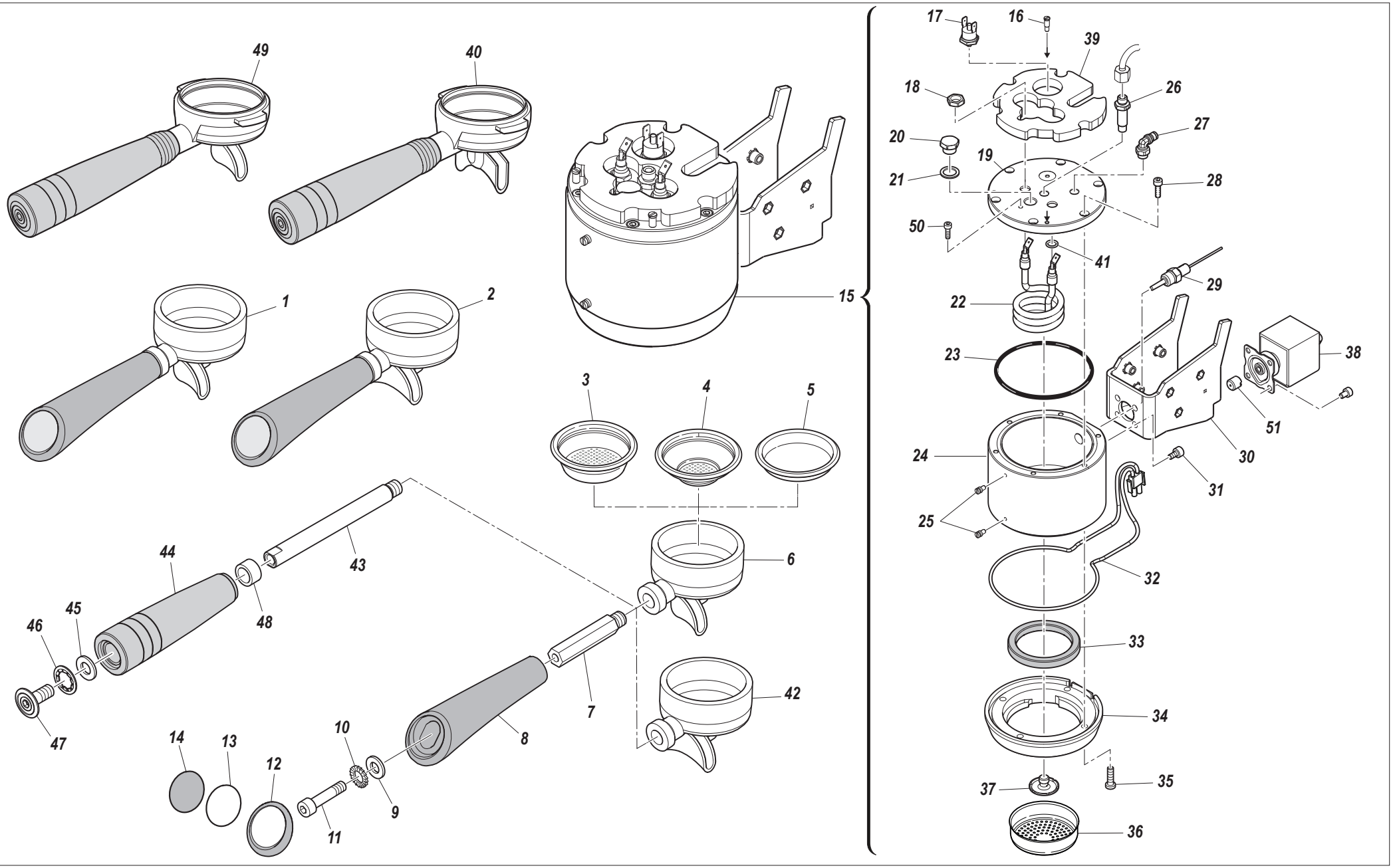
49
40
1
2
15
3
4
5
6
44
43
48
45
46
47
42
7
8
14
13
12
10
9
11
17
16
39
18
26
27
20
19
21
28
50
41
22
29
23
38
51
24
30
31
25
32
33
34
37
35
36

GRUPPO EROGAZIONE / DISTRIBUTION GROUP

RIF. POS.	CODICE *CODE*	DESCRIZIONE	DESCRIPTION	NOTE *NOTES*
31	10805136	VITE TCEI M6X10	TCEI M6X10 SCREW	
32	10115093	RESISTENZA A FILO	WIRE RESISTANCE	
33	10502110	GUARNIZIONE SOTTOCOPPA	UNDER CUP GASKET	
34	10060030	FLANGIA INFERIORE GRUPPO	LOWER GROUP HEAD FLANGE	
35	10805156	VITE TCEI M6X20	TCEI M6X20 SCREW	
36	10053054	DOCCIA A RETE	MESH SHOWER	
37	10060016	DIFFUSORE GRUPPO	GROUP HEAD DIFFUSER	
38	10302118	ELETTROVALVOLA 3VIE	3-WAY SOLENOID VALVE	
39	10025562A	ISOLANTE BIADESIVO FLANGIA GRUPPO	GROUP HEAD FLANGE TWO-FACED INSULATION TAPE	
40	10080377	ASSIEME PORTAFILTRO RENEGADE 2TZ 16-18GR	FILTER HOLDER ASSEMBLY RENEGADE 2TZ 16-18GR	
41	10505090A	GUARNIZIONE OR	OR GASKET	
42	10402418	CORPO PORTAFILTRO 2 VIE	2-WAY FILTER HOLDER BODY	
43	10355066B	PROLUNGA MANICO PORTAFILTRO	FILTER HOLDER SLEEVE EXTENSION	
44	10080720	MANICO PORTAFILTRO OLIVO	OLIVE FILTER HOLDER SLEEVE	
45	10852202	RONDELLA D10,5X20X2	WASHER D10.5X20X2	
46	10040048	RONDELLA DENTELLATA D14,5X24X1	TOOTHED WASHER D14.5X24X1	
47	10080430	VITE M10X24 D25 BRASS	M10X24 D25 SCREW BRASS	
48	10080258	ANELLO MANICO LEGNO BRASS	SLEEVE RING WOOD BRASS	
49	10080375	ASSIEME PORTAFILTRO RENEGADE 1TZ 8-9GR	FILTER HOLDER ASSEMBLY RENEGADE 1TZ 8-9GR	
50	10060019	VITE M4 BLOCCAGGIO ANTERIORE CALOTTA	FRONT CAP LOCK M4 SCREW	
51	10060012	GIGLEUR GRANO M5 F.0,8	SCREW GRAIN GIGLEUR M5 F.0,8	

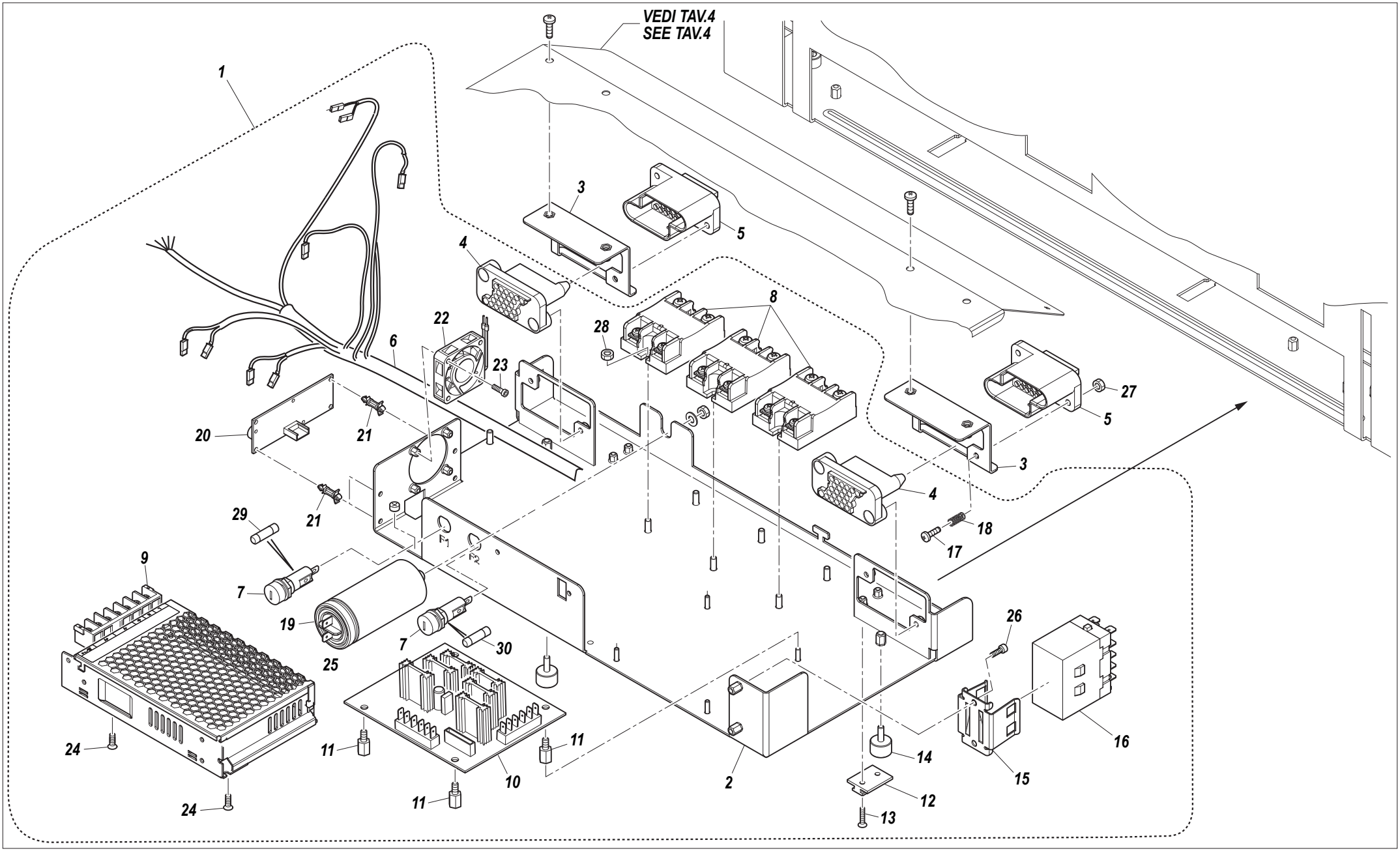
VEDI TAV.4
SEE TAV.4
1
2
3
4
5
6
7
8
9
10
11
12
13
14
15
16
17
18
19
20
21
22
23
24
25
26
27
28
29
30
F1
F2

CASSETTO ELETTRICO / ELECTRIC BOX

RIF. POS.	CODICE *CODE*	DESCRIZIONE	DESCRIPTION	NOTE *NOTES*
1	10053310A	ASSIEME CASSETTO ELETTRICO	ELECTRIC BOX ASSEMBLY	
2	10033915	CASSETTO ELETTRICO	ELECTRIC BOX	
3	10033878	STAFFA SUPPORTO CONNETTORE AUTOCENTRANTE FEMMINA	FEMALE SELF-CENTRING CONNECTOR SUPPORT BRACKET	
4	10057860	CONNETTORE AUTOCENTRANTE MASCHIO	MALE SELF-CENTRING CONNECTOR	
5	10057864	CONNETTORE AUTOCENTRANTE FEMMINA	FEMALE SELF-CENTRING CONNECTOR	
6	10102766A	CABLAGGIO CASSETTO LETTRICO	ELECTRIC BOX WIRING	
7	10111094	CORPO PORTAFUSIBILE	FUSE BOX	
8	10112262A	RELE' STATATICO	STATIC RELAY	
9	10554132A	ALIMENTATORE SWITCH	POWER SWITCH	
10	10112354	SCHEDA D'ESPANSIONE 6TRIAC	6TRIAC EXPANSION BOARD	
11	10355002	DISTANZIALE M3X7X6	SHIM M3X7X6	
12	10033818	PATTINO SCORRIMENTO CASSETTO	TRAY SLIDING RUNNER	
13	10805196	VITE TSPEI M3X15	TSPEI M3X15 SCREW	
14	10805052	VITE TCEI M4X15	TCEI M4X15 SCREW	
15	10033096	STAFFA FISSAGGIO RELE'	RELAY FASTENING BRACKET	
16	10112360	RELE' STATICO	STATIC RELAY	
17	10057890	VITE M4 CONNETTORE AUTOCENTRANTE	SELF-CENTRING CONNECTOR M4 SCREW	
18	10057892	MOLLA CONNETTORE AUTOCENTRANTE	SELF-CENTRING CONNECTOR SPRING	
19	10252118	CONDENSATORE	CONDENSER	
20	10112532	SCHEDA INTERFACCIA WIFI	WIFI INTERFACE BOARD	
21	10355076	DISTANZIALE CIRCUITO	CIRCUIT SHIM	
22	10253400	VENTILATORE 40X40X10	FAN 40X40X10	
23	10805123	VITE TC+ M3X20	TC+ M3X20 SCREW	
24	10805151	VITE TSP+ M3X5	TSP+ M3X5 SCREW	
25	10355000	DADO PLASTICA M3	PLASTIC NUT M3	
26	10805027A	VITE TBL+ M4X10	TBL+ M4X10 SCREW	
27	10805627	DADO 4MA AUTOBLOCCANTE	SELF-LOCKING 4MA NUT	
28	10809011	DADO 4MA FLANGIATO	4MA FLANGED NUT	
29	10111085A	FUSIBILE F1 1A	FUSE F1 1A	
30	10111087A	FUSIBILE F2 3,15A	FUSE F2 3,15A	

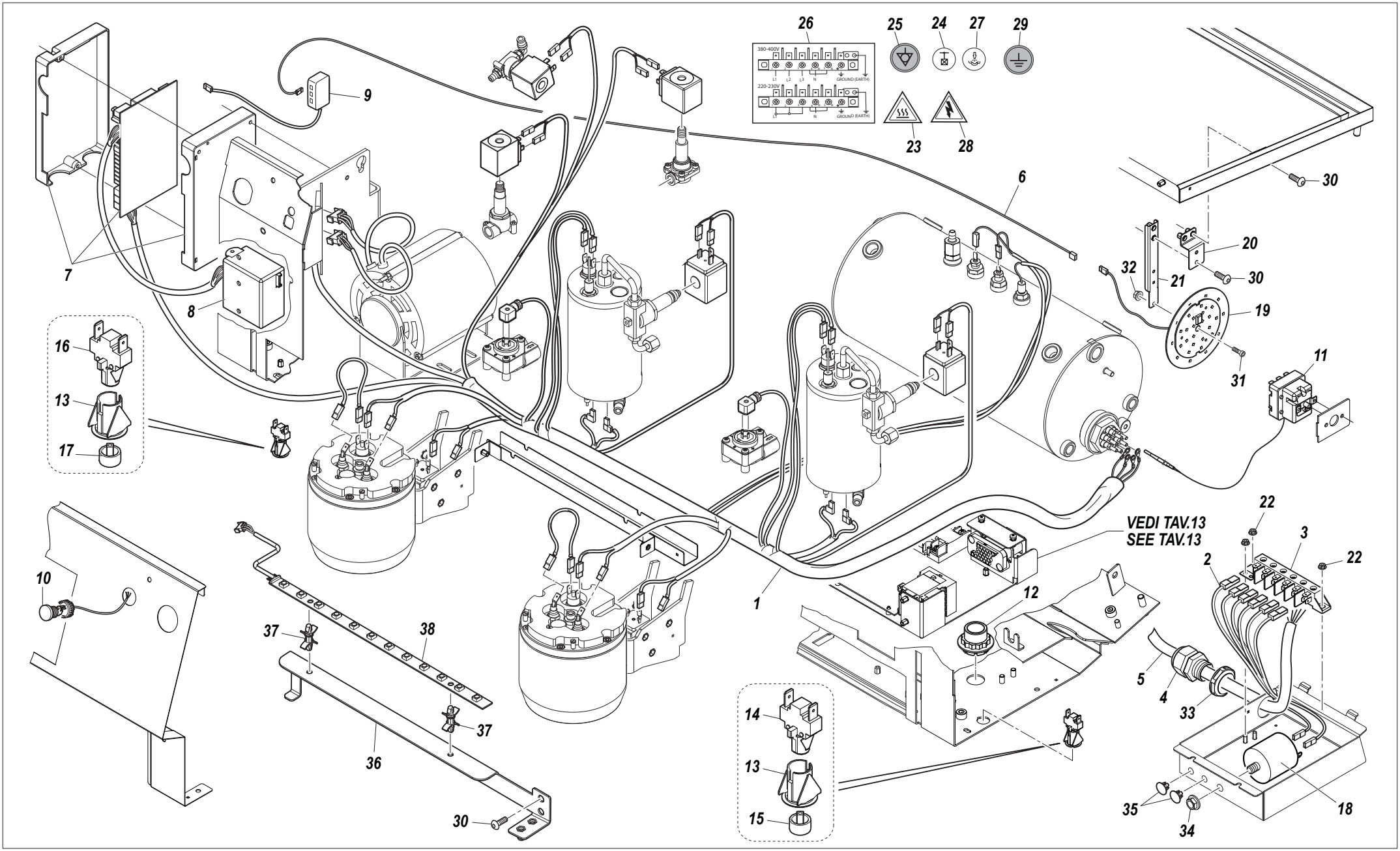
26
25
24
27
29
23
28
9
7
8
6
30
20
32
21
30
19
31
11
16
13
17
VEDI TAV.13
SEE TAV.13
22
3
2
22
12
1
10
37
38
37
36
30
14
13
15
5
4
33
35
34
18

CABLAGGIO / WIRING

RIF. POS.	CODICE *CODE*	DESCRIZIONE	DESCRIPTION	NOTE *NOTES*
1	10102764A	CABLAGGIO 2GR	WIRING 2GR	2 GRUPPI/2GROUPS
1	10102762B	CABLAGGIO 3GR	WIRING 3GR	3 GRUPPI/3GROUPS
2	10102772	CABLAGGIO PER FILTRI MONOFASE	WIRING FOR SINGLE-PHASE FILTERS	
2	10102774	CABLAGGIO PER FILTRI TRIFASE	WIRING FOR THREE-PHASE FILTERS	
3	10106182	MORSETTIERA 6P VI/FAST	TERMINAL BOARD 6P VI/FAST	
4	10102250A	PRESSACAVO PG21	CABLE GLAND PG21	
5	10102423	CAVO ALIMENTAZIONE MONOFASE	SINGLE-PHASE POWER CABLE	
5	10102192	CAVO ALIMENTAZIONE TRIFASE	THREE-PHASE POWER CABLE	
6	10102646	CAVO PROLUNGA LUCI LED	LED LIGHT EXTENSION CORD	
7	10112520D	CENTRALINA	UNIT	
8	10602062	CENTRALINA SCHEDA ESPANSIONE	EXPANSION BOARD UNIT	
9	10554160A	CIABATTA CAVI MINIFIT	MINIFIT CABLE MULTIPLE SOCKET	
10	10556061	INTERRUTTORE ACCENSIONE	START SWITCH	
11	10111015	TERMOSTATO 169°	THERMOSTAT 169°	
12	10105008	PASSAPARETE PG21	PASS THROUGH PG21	
13	10553076	SUPPORTO ANTIROTAZIONE PULSANTE	BUTTON ANTI-ROTATION SUPPORT	
14	10553112	PULSANTE UNICO	SINGLE BUTTON	
15	10553082	TASTO BOMBATO NERO TAZZA CAFFE'	COFFEE CUP BLACK ROUNDED BUTTON	
16	10553110	INTERRUTTORE UNICO	SINGLE SWITCH	
17	10553090	TASTO BOMBATO NERO LAMPADA	BLACK LAMP ROUNDED BUTTON	
18	10252017	FILTRO CONDENSATORE	CONDENSER FILTER	
19	10554166	PIASTRINA TONDA LED	LED ROUND PLATE	
20	10034192	STAFFA FISSAGGIO SUPPORTO LUCI	LIGHT SUPPORT MOUNT BRACKET	
21	10034190	STAFFA SUPPORTO LUCI	LIGHT SUPPORT BRACKET	
22	10809011	DADO M4 FLANGIATO	M4 FLANGED NUT	
23	10955014	ETICHETTA SUPERFICIE CALDA	HOT SURFACE STICKER	
24	10957088	ETICHETTA PURGE	PURGE STICKER	
25	10955008	ETICHETTA EQUIPOTENZIALE	CIRCUIT BREAKER STICKER	
26	10957100A	ETICHETTA COLLEGAMENTO CASSETTO ALIMENTAZIONE	POWER BOX CONNECTION STICKER	
27	10957080	ETICHETTA BOLLINO VAPORE	STEAM STAMP STICKER	
28	10955015	ETICHETTA TENSIONE	VOLTAGE STICKER	
29	10955025A	ETICHETTA TERRA	GROUND STICKER	
				SEGUE / CONTINUE ---->

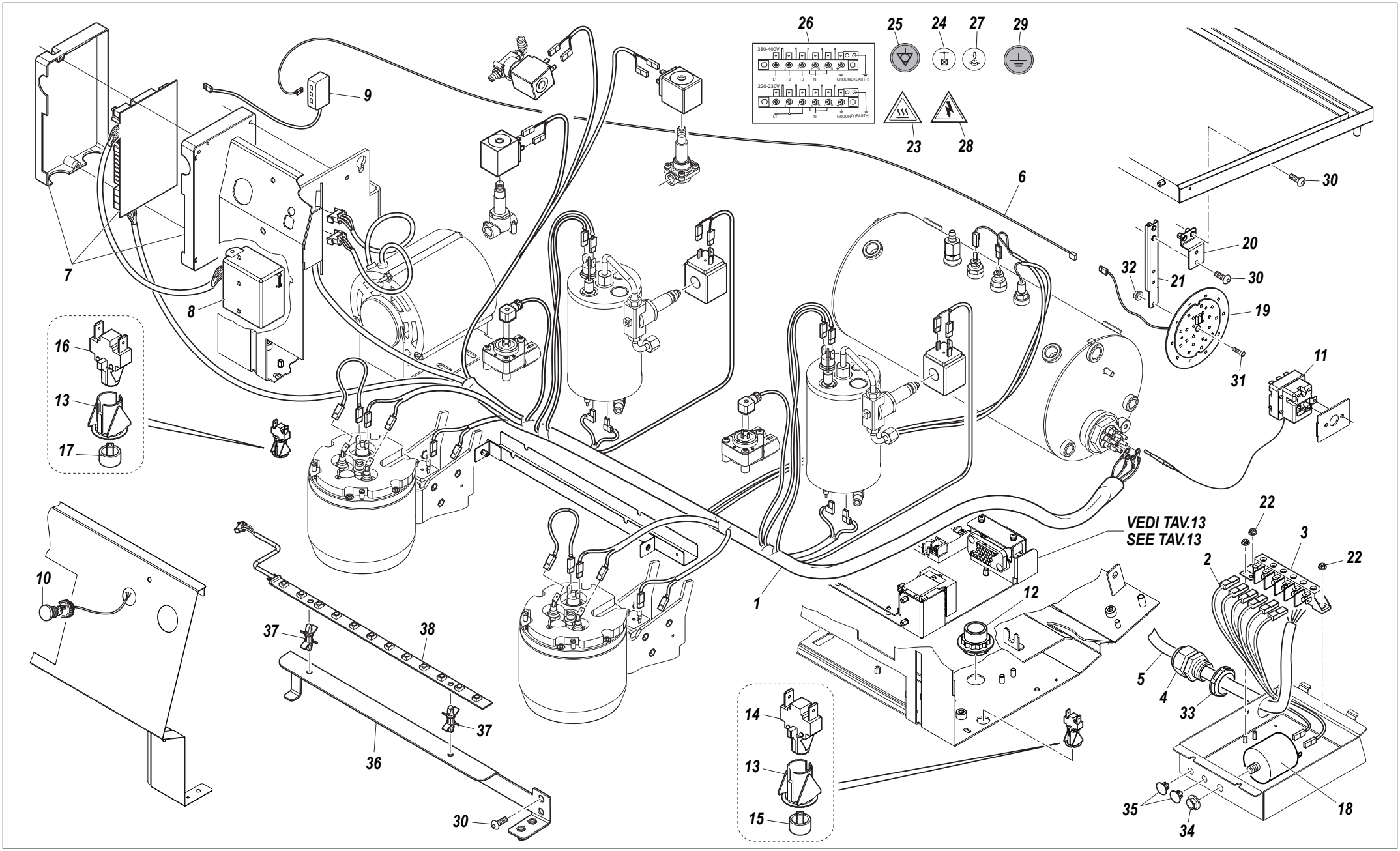
26
25
24
27
29
23
28
9
6
30
20
32
21
30
19
31
11
7
8
16
13
17
22
3
2
22
VEDI TAV.13
SEE TAV.13
12
1
10
37
38
37
36
30
14
13
15
5
4
33
35
34
18

CABLAGGIO / WIRING

RIF. POS.	CODICE *CODE*	DESCRIZIONE	DESCRIPTION	NOTE *NOTES*
30	10805027A	VITI TBL + M4 X 10	TBL + M4 X 10 SCREWS	
31	10805054	VITE FISSAGGIO SCHEDA TC + M3 X 10	TC + M3 X 10 BOARD FASTENING SCREW	
32	10809005	DADI CHIUSURA M3 FLANGIATI	FLANGED LOCK NUTS M3	
33	10102249A	CONTRODADO PG21	COUNTER NUT PG21	
34	10809042	DADO 8MA FLANGIATO	8MA FLANGED NUT	
35	10253310	TAPPO COPRIFORO	HOLE CAP	
36	10034274	STAFFA SUPPORTO LUCE PULSANTE	PULSATING LIGHT SUPPORT BRACKET	
37	10355054	DISTANZIALE CIRCUITO	CIRCUIT SHIM	
38	10554180A	BARRA LED ROSSA PULSANTE	RED BUTTON LED ROD	

INDICE NUMERICO PROGRESSIVO / NUMERICAL INDEX

CODICE CODE	TAVOLA DRAWING	RIF. POS.
10004586	7	1
10004592	7	6
10004594	7	8
10004596	7	14
10004622	10	20
10004630	10	10
10004638	10	4
10004640	10	8
10004644	10	8
10004650	10	18
10004652	10	10
10004654	10	3
10004656	10	7
10004662	9	13
10004664	9	1
10004666	9	1
10004668	9	10
10025512	8	13
10025646	11	17
10025648	11	16
10025650	11	17
10025654	11	18
10025746	11	17
10025748	11	16
10025756	11	17
10025758	11	16
10026500	3	47
10032122	5	4
10032124	5	4
10032126	5	4
10032128	5	4
10032130	5	4
10032312	1	10
10032332	1	25
10032352	3	2
10033090	5	3
10033096	13	15
10033175	1	18
10033177	1	14
10033272	2	8
10033276	2	9
10033280	2	10
10033282	2	8
10033286	2	9
10033290	2	10
10033382	1	10
10033560	1	11
10033562	1	11
10033564	1	11
10033570	1	12
10033572	1	12
10033574	1	12
10033640	1	7
10033642	1	24
10033644	1	15
10033646	3	20
10033648	1	3
10033710	3	20
10033712	1	24
10033714	1	15
10033754	1	11
10033756	1	11
10033764	1	12
10033766	1	12
10033790	3	1
10033818	13	12
10033820	1	8
10033822	1	4
10033878	13	3
10033890	11	1
10033915	13	2
10033920	3	16
10033922	3	18
10033924	3	2
10033926	2	3
10033928	2	1
10033936	2	3
10034042	3	16
10034044	3	2
10034046	2	5
10034048	2	1
10034052	3	1
10034054	2	1
10034056	2	1
10034103	2	13
10034140	3	11
10034142	1	10
10034144	9	39
10034148	10	27
10034150	3	6
10034152	3	7
10034154	3	9
10034156	3	12
10034160	3	19
10034190	14	21
10034192	14	20
10034194	1	23
10034196	1	1
10034198	4	6
10034218	3	22
10034218	9	20
10034220	4	5
10034234	1	23
10034236	1	1
10034238	1	23
10034240	1	1
10034244	1	23
10034248	1	1
10034250	1	23
10034252	1	1
10034256	1	23
10034260	1	1
10034264	3	45
10034266	11	31
10034268	11	32
10034272	2	15
10034274	14	36
10040048	12	46
10052100	12	4
10052103	12	4
10053042	12	3
10053044	12	3
10053054	12	36
10053109	9	28
10053110	9	29
10053320	9	45
10053340	10	42
10053342	10	42
10053346	3	3
10053348	3	3
10053356	9	36
10057860	13	4
10057864	13	5
10057890	13	17
10057892	13	18
10058048	9	27
10058050	9	24
10058052	9	30
10060012	12	51
10060014	12	26
10060016	12	37
10060019	5	6
10060019	12	50
10060030	12	34
10080246	12	12
10080258	12	48
10080370	12	1
10080372	12	2
10080375	12	49
10080377	12	40
10080410	6	19
10080430	12	47
10080452	3	9
10080500	1	7
10080504	1	7
10080520	1	3
10080524	1	3
10080540	3	20
10080544	3	20
10080560	1	24
10080564	1	24
10080580	1	15
10080584	1	15
10080640	3	20
10080644	3	20
10080660	1	24
10080664	1	24
10080680	1	15
10080684	1	15
10080700	6	22
10080710	6	20
10080720	12	44
10101050	4	4
10102192	14	5
10102423	14	5
10102646	14	6
10102772	14	2
10102774	14	2
10105008	14	12
10105038	3	37
10106070	11	28
10106072	11	28
10106182	14	3
10111015	14	11
10111079	8	5
10111079	12	17
10111094	13	7
10112284	8	6
10112354	13	10
10112360	13	16
10112522	5	2
10112524	5	10
10112532	13	20
10115093	12	32
10252017	14	18
10252118	13	19
10252124	11	36
10253310	14	35
10253314	5	14
10253400	13	22
10255022	11	4
10255030	11	42
10302104	9	50
10302118	12	38
10302184	7	7
10303034	10	14
10303190	9	15
10351036	1	13
10351134	9	43
10352058	11	35
10355000	13	25
10355002	13	11
10355015	9	47
10355054	14	37
10355076	13	21
10355172	9	25
10356101	3	38
10401394	7	13
10402043	10	43
10402068	9	32
10402082	6	24
10402344	10	33
10402416	12	6
10402418	12	42
10402478	2	4
10402510	6	29
10402520	6	14
10402522	6	13
10402532	6	18
10402540	10	44
10402542	10	45
10402544	6	3
10402546	10	46
10402606	6	32
10402608	6	17
10402618	10	25
10402623	10	23
10402640	6	16
10402650	6	9
10402660	6	15
10402700	10	29
10402710	10	23
10402900	6	1
10406132	3	31
10455116	12	22
10455138	2	7
10455158	11	21
10455162	11	21
10455188	11	21
10455192	11	21
10502015	11	20
10502046	10	35
10502110	12	33
10502116	6	7
10505000	3	42
10505081	11	33
10505096	6	11
10505570	5	7
10505572	5	7
10553076	14	13
10553082	14	15
10553090	14	17
10553110	14	16
10553112	14	14

INDICE NUMERICO PROGRESSIVO / NUMERICAL INDEX

CODICE CODE	TAVOLA DRAWING	RIF. POS.
10554152	3	43
10554156	3	34
10554166	14	19
10556061	14	10
10556082	10	24
10602020	10	2
10602022	9	18
10602062	14	8
10652052	9	34
10652084	6	8
10652094	11	9
10753052	6	26
10803519	3	41
10803519	7	19
10803519	11	3
10803520	3	36
10803533	11	29
10803549	12	10
10803550	11	29
10803552	12	9
10805026	2	6
10805037	3	25
10805038	10	28
10805052	13	14
10805054	14	31
10805060	3	17
10805060	9	51
10805071	2	17
10805074	7	20
10805123	13	23
10805131	5	12
10805133	11	41
10805136	12	31
10805143	9	19
10805151	13	24
10805152	5	9
10805156	12	35
10805158	12	28
10805194	3	23
10805196	13	13
10805208	3	4
10805224	12	11
10805226	2	11
10805228	1	5
10805228	2	2
10805300	3	27
10805303	3	26
10805442	1	17
10805444	1	17
10805446	1	17
10805462	1	19
10805464	1	19
10805466	1	19
10805512	11	2
10805562	11	6
10805567	2	16
10805585	9	6
10805627	13	27
10805922	3	5
10805950	3	44
10806033	1	21
10806052	11	30
10806054	11	30
10806061	3	8
10806061	11	34
10806106	3	30
10806106	9	2
10806286	11	22
10806288	9	35
10806324	11	24
10809005	2	12
10809005	14	32
10809011	1	22
10809011	4	8
10809011	7	17
10809011	11	37
10809011	13	28
10809011	14	22
10809042	14	34
10809100	5	5
10852180	8	4
10852180	11	12
10852180	12	21
10852200	10	49
10852202	12	45
10852212	11	10
10852466	3	39
10852488	3	40
10852488	9	3
10852498	3	33
10852504	11	40
10852665	3	13
10852665	9	49
10853030	8	10
10853030	10	16
10853081	10	31
10853085	10	13
10853097	7	16
10853106	7	18
10853132	11	26
10853187	10	30
10853314	7	15
10853322	9	14
10856104	10	41
10857052	8	7
10859044	10	32
10859052	7	9
10903012	9	41
10903012	10	37
10905010	9	46
10905010	10	40
10905020	10	38
10905024	9	48
10909010	10	39
10954202	12	14
10955008	14	25
10955014	14	23
10955015	14	28
10957080	14	27
10957088	14	24
14852902	7	22
10002659C	8	9
10002924A	11	27
10002926A	11	27
10004564A	10	1
10004588A	7	3
10004590A	7	5
10004598A	7	12
10004628A	10	9
10004632A	10	18
10004636A	7	12
10025514A	8	2
10025562A	12	39
10025564B	5	13
10025652A	11	16
10025740A	11	17
10025742B	11	16
10025750A	11	17
10025752B	11	16
10033122A	5	11
10033126A	5	11
10033128A	5	11
10033172A	1	18
10033176A	1	14
10033210A	1	8
10033212A	1	4
10033214B	1	2
10033216C	1	2
10033220A	1	8
10033222A	1	4
10033224B	1	2
10033226B	1	2
10033230A	1	8
10033232A	1	4
10033234B	1	2
10033236B	1	2
10033310A	1	8
10033312A	1	4
10033314C	1	2
10033316C	1	2
10033432A	5	11
10033434A	5	11
10033500A	1	10
10033512A	1	25
10033532A	3	2
10033546A	1	9
10033548A	1	9
10033556A	1	6
10033558A	1	6
10033626C	1	9
10033628C	1	6
10033670B	1	16
10033734C	4	1
10033740A	12	30
10033774A	3	28
10033776B	3	32
10033776B	9	4
10033792A	9	5
10033840A	1	2
10033850A	2	5
10033868B	3	15
10033892A	1	25
10033894A	1	25
10033896A	4	2
10033896A	5	8
10033910A	4	3
10034020A	1	10
10034022A	1	10
10034030A	1	25
10034032A	1	25
10034040A	4	1
10034050A	4	3
10034058A	1	2
10034102A	2	13
10034110A	12	25
10034134A	3	14
10034136A	3	10
10034202B	3	21
10034206B	3	21
10034226A	3	35
10034228A	3	35
10042048A	8	3
10051250B	8	1
10052220A	12	5
10053300D	12	15
10053310A	13	1
10053330A	7	21
10053360A	11	8
10053362A	11	8
10053364A	11	8
10053365A	11	8
10056058E	9	22
10058027A	9	31
10058040C	9	33
10058044A	9	23
10060018A	5	1
10060018A	12	16
10060024A	12	24
10060100D	12	19
10080092E	12	8
10080182E	6	22
10080192C	6	20
10080200B	6	21
10080224A	12	13
10080400A	6	21
10102249A	14	33
10102250A	14	4
10102762B	14	1
10102764A	14	1
10102766A	13	6
10111085A	13	29
10111087A	13	30
10112059C	11	14
10112064A	11	13
10112262A	13	8
10112284A	11	15
10112284A	12	29
10112492A	7	4
10112520D	14	7
10112538A	2	14
10252076A	11	7
10252110B	11	5
10303124A	10	34
10303129A	9	16
10355062B	12	7
10355066B	12	43
10355150A	9	44
10401056A	6	30
10401404A	9	12
10401404A	10	21
10402036A	6	4
10402056A	6	31
10402056A	7	10
10402402A	10	6
10402489A	6	27
10402528A	6	16
10402530A	6	2
10402534A	6	5
10402536A	6	6
10402574A	6	12
10402594A	6	23
10402602B	6	10
10402604A	6	9
10402612B	6	33

INDICE NUMERICO PROGRESSIVO / NUMERICAL INDEX

CODICE CODE	TAVOLA DRAWING	RIF. POS.
10402621B	10	29
10402630A	6	1
10402686A	6	25
10455102A	11	23
10455136A	2	7
10505088A	12	23
10505090A	12	41
10554132A	13	9
10554148A	3	34
10554160A	14	9
10554180A	14	38
10652024A	7	2
10652024A	10	17
10652092A	11	11
10655557C	9	26
10805027A	1	20
10805027A	3	24
10805027A	4	7
10805027A	13	26
10805027A	14	30
10805027A	3	46
10805592A	12	18
10806099A	3	29
10852470C	9	40
10852484C	9	42
10852486B	11	39
10852486C	9	9
10852904A	10	36
10853068B	10	22
10853186B	6	28
10853191D	10	26
10853194A	9	38
10853194A	10	47
10853196A	9	17
10853208A	9	37
10853208A	10	11
10853210A	10	15
10853210A	12	27
10853310A	10	12
10853426A	10	19
10857022B	8	11
10857022B	10	48
10857080A	9	11
10857250A	8	12
10857280A	9	8
10857290B	9	7
10857290B	11	38
10857293B	10	5
10857520C	9	21
10857536B	11	25
10857540B	8	8
10857540B	11	19
10857540B	12	20
10858600B	6	19
10859050A	7	11
10955025A	14	29
10957100A	14	26



SANREMO coffee machines s.r.l.
Via Bortolan, 52
31050 Vascon di Carbonera (Treviso) ITALY
Tel. +39.0422.498900 - Fax. +39.0422.448935
www.sanremomachines.com - E-mail: info@sanremomachines.com

Cod. 83012001 - Ed. 00 - 05/2017