ПКА20-11ПМ-01.11233.000РС

Пароконвектомат
ПКА20-1/1ПМ-01(модель 2012)

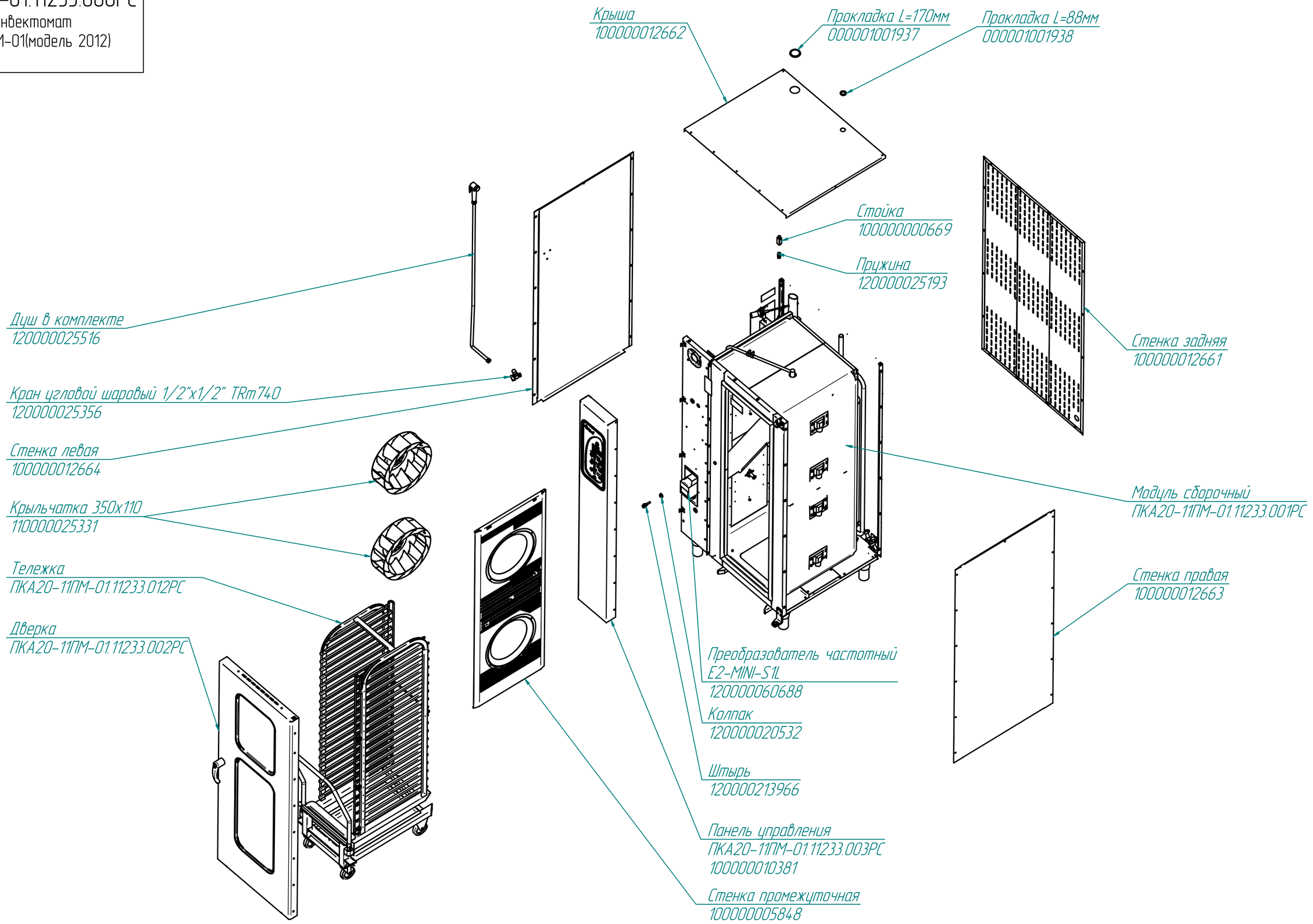

редакция 1.2 от 29.12.2016

ПКА20-11ПМ-01.11233.001РС

Пароконвектомат
ПКА20-1/1ПМ-01.11233(модель 2012)

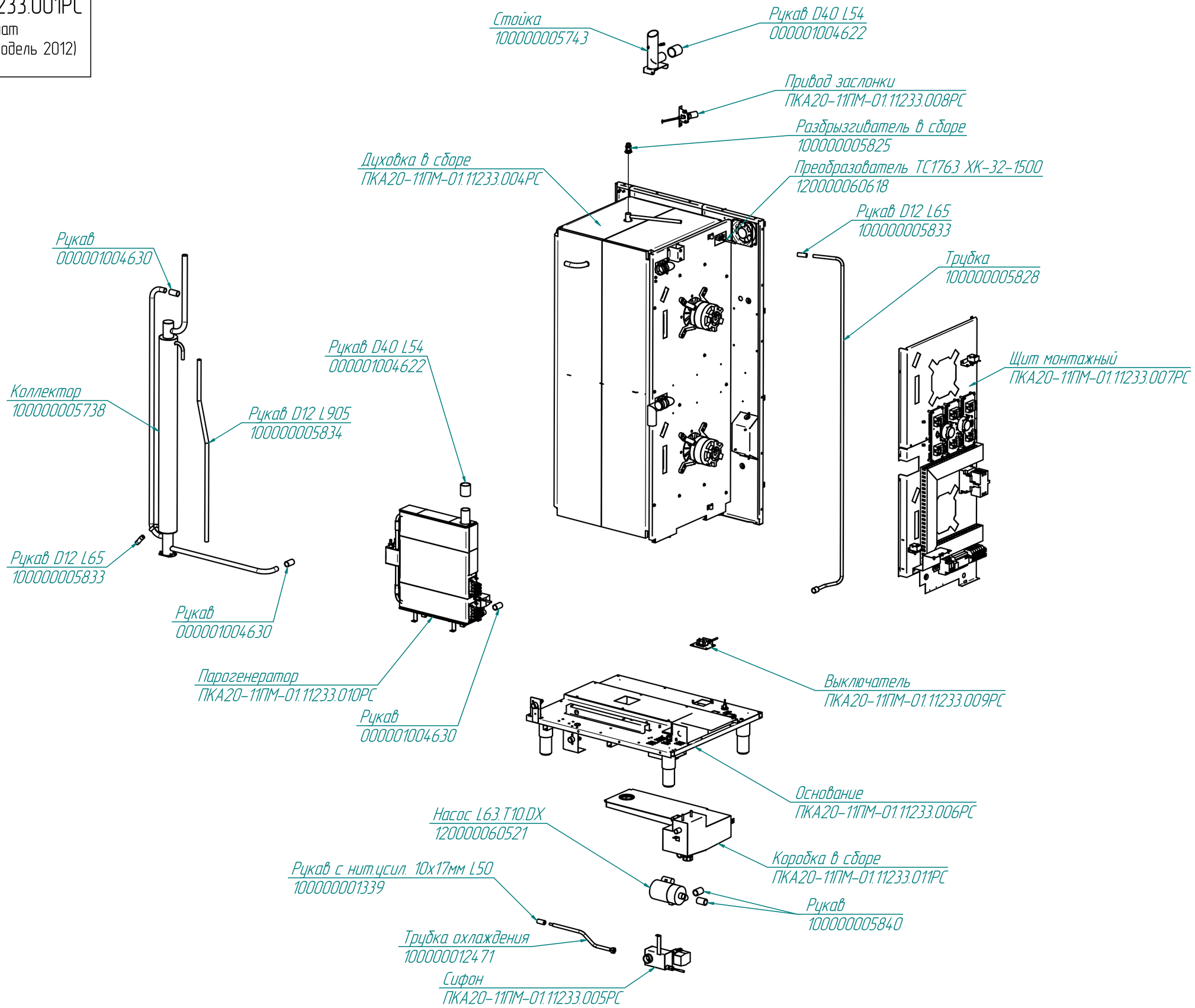

редакция от 11.01.2016

ПКА20-11ПМ-01.11233.002РС

Пароконвектомат
ПКА20-1/1ПМ-01(модель 2012)

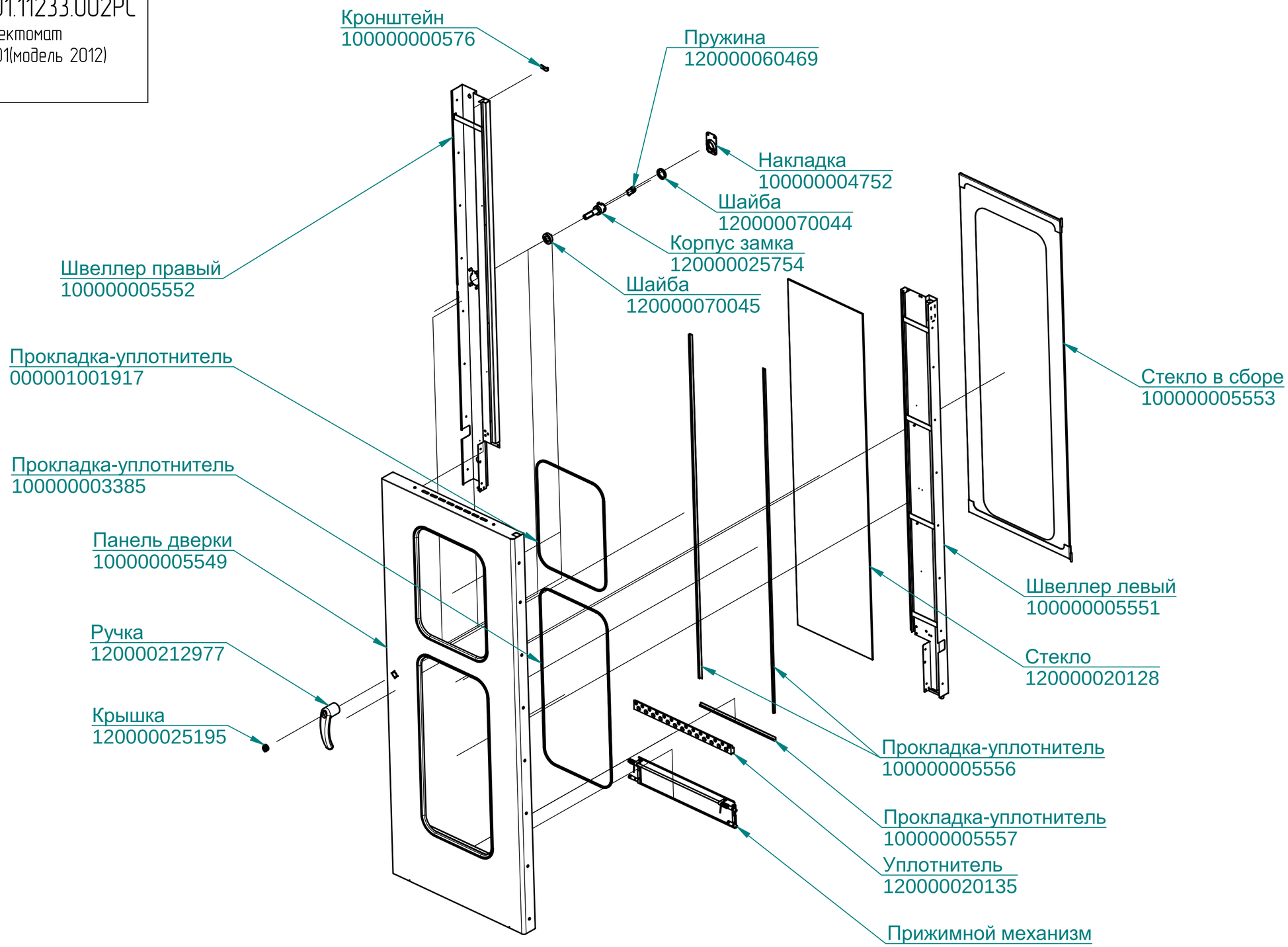

редакция от 11.01.2016

ПКА20-11ПМ-01.11233.003РС

Пароконвектомат
ПКА20-1/1ПМ-01.11233(модель 2012)

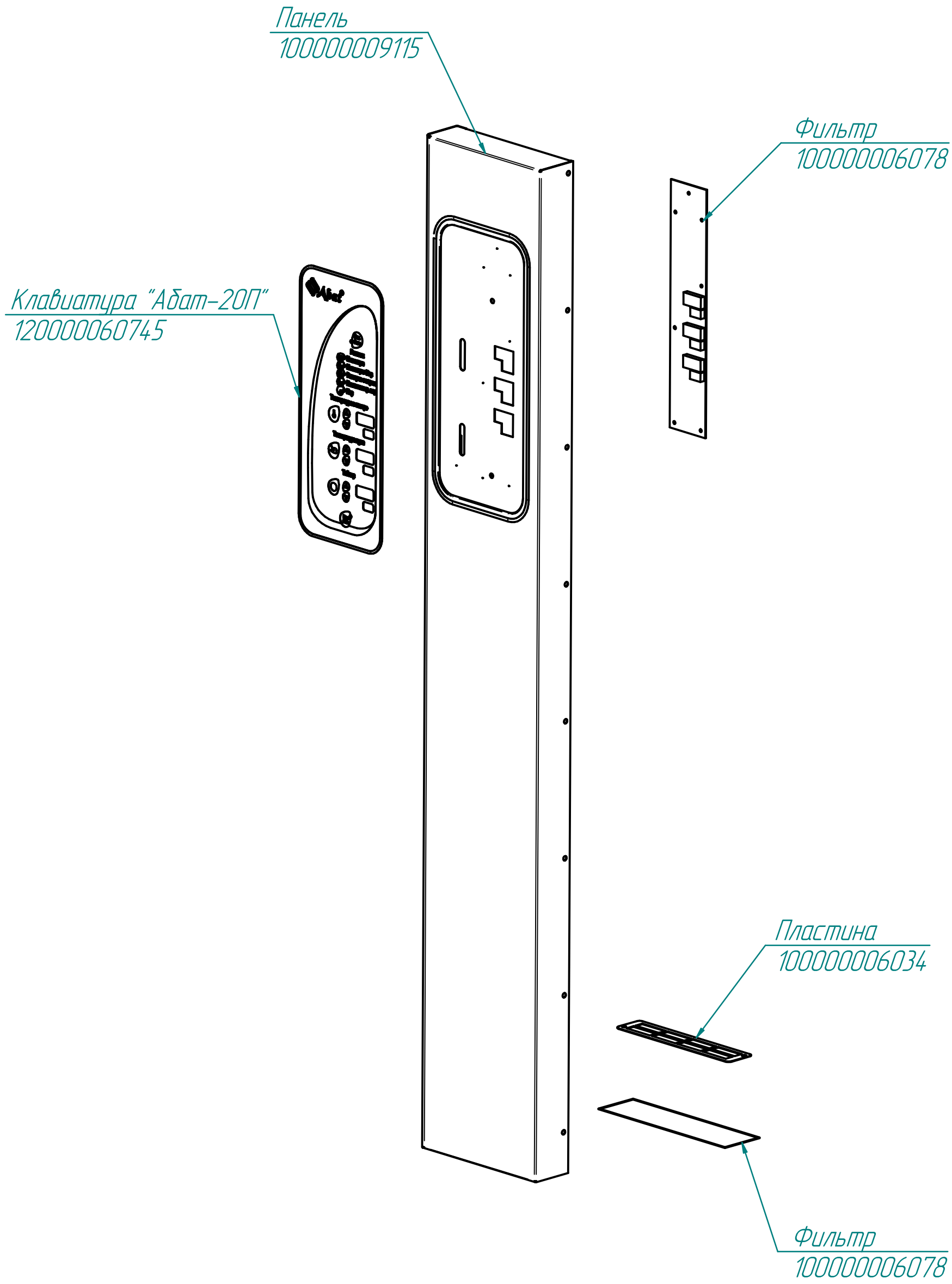

редакция от 11.01.2016

ПКА20-11ПМ-01.11233.004РС

Пароконвектомат
ПКА20-1/1ПМ-01(модель 2012)

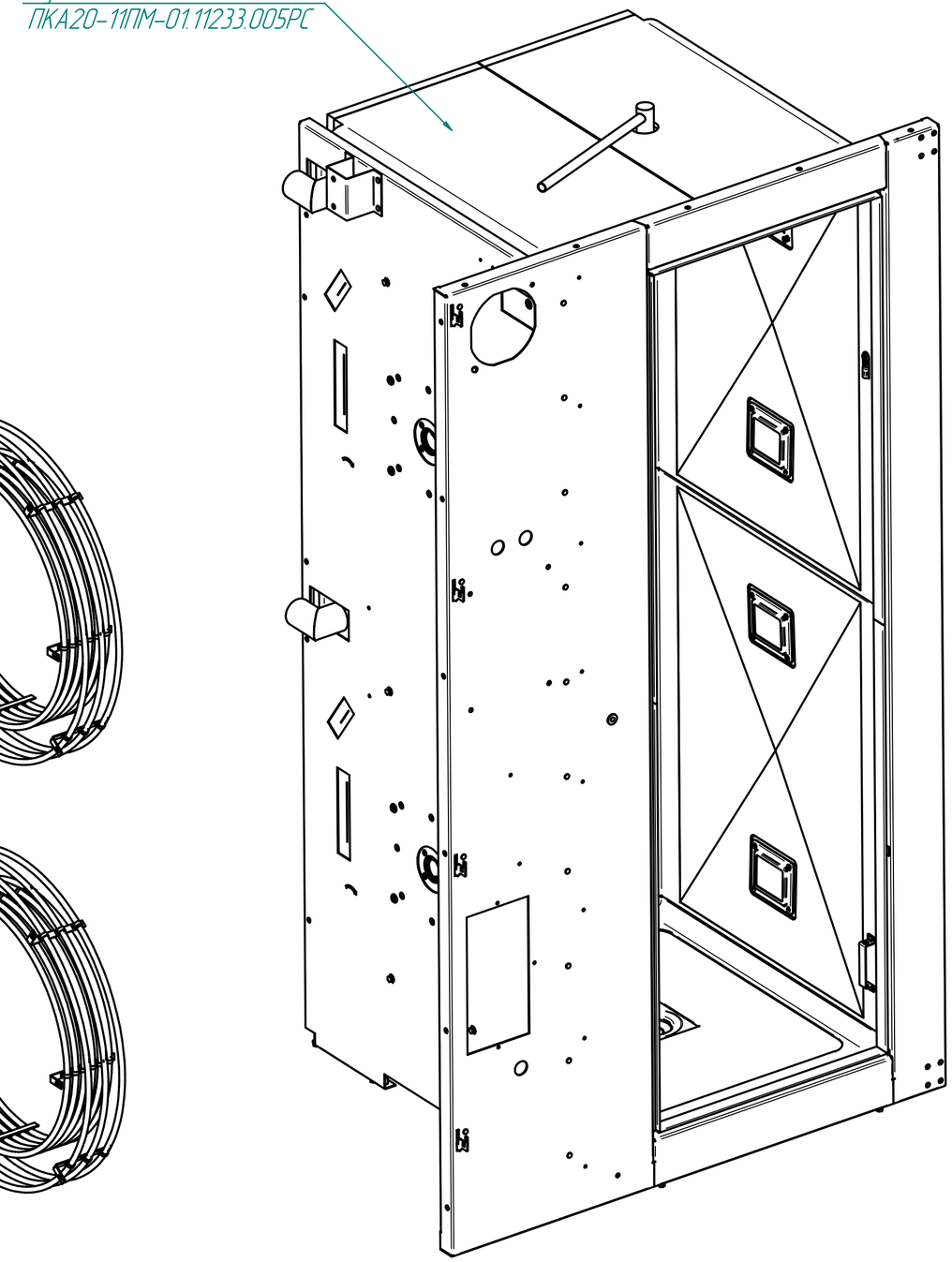

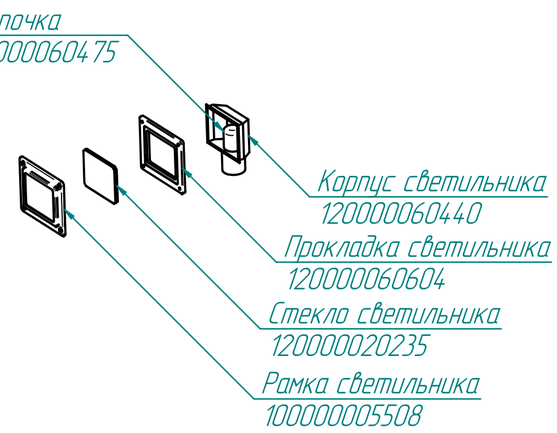

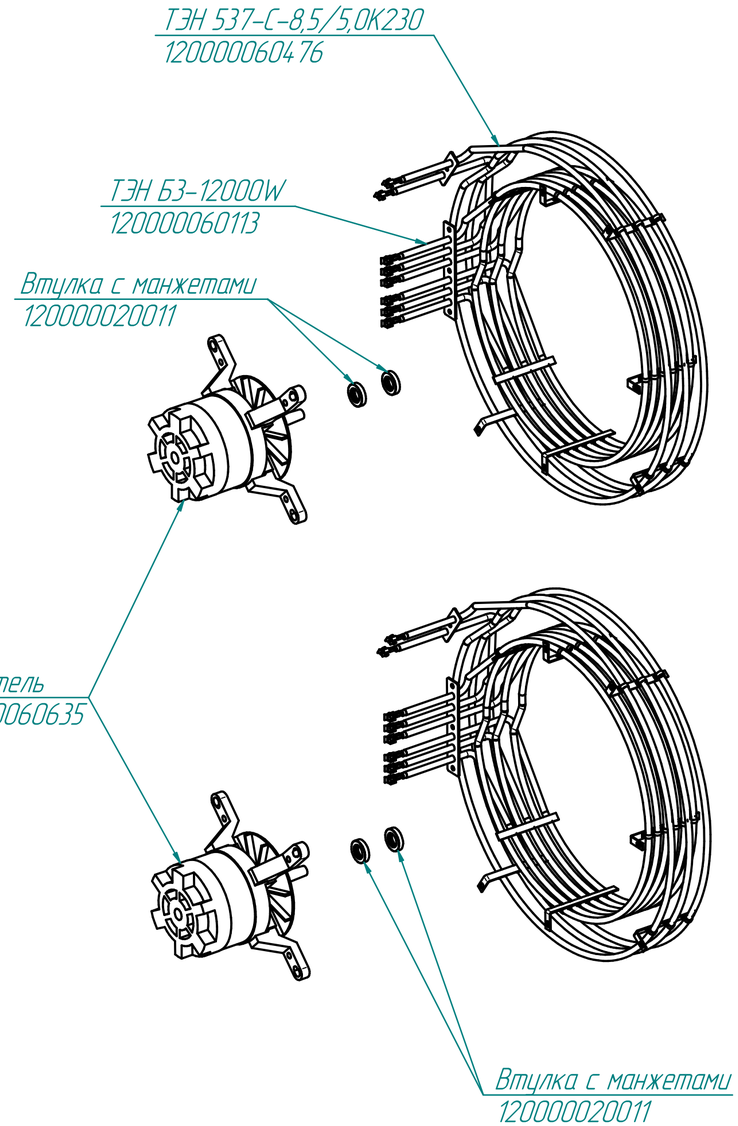

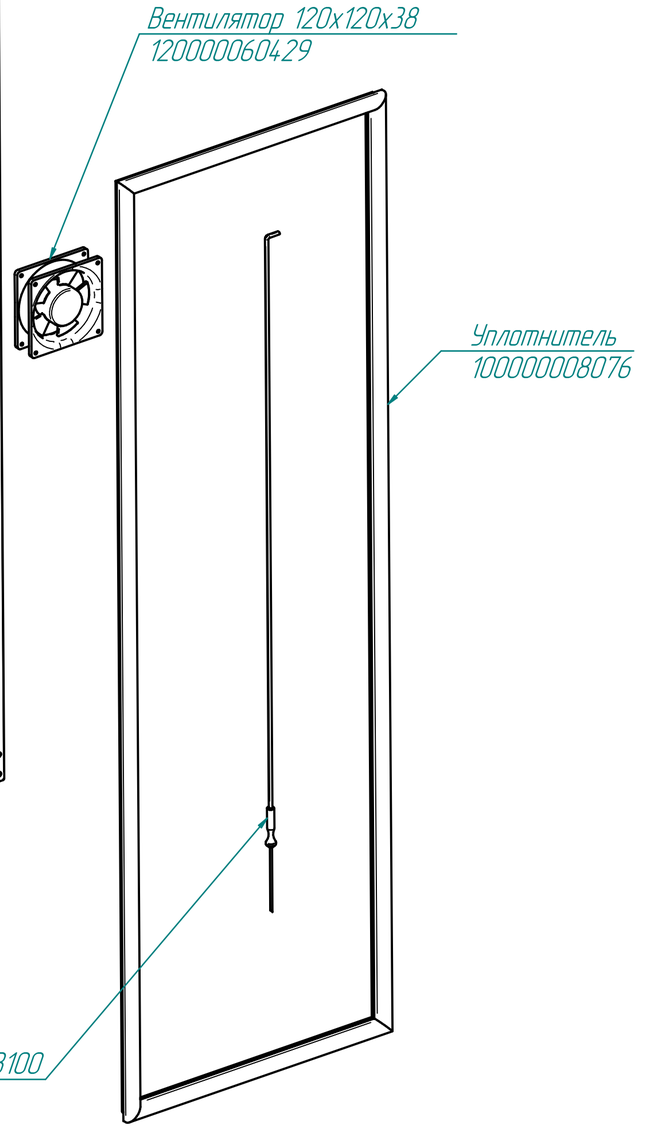

редакция от 11.01.2016

ПКА20-11ПМ-01.11233.005РС

Пароконвектомат
ПКА20-1/1ПМ-01(модель 2012)

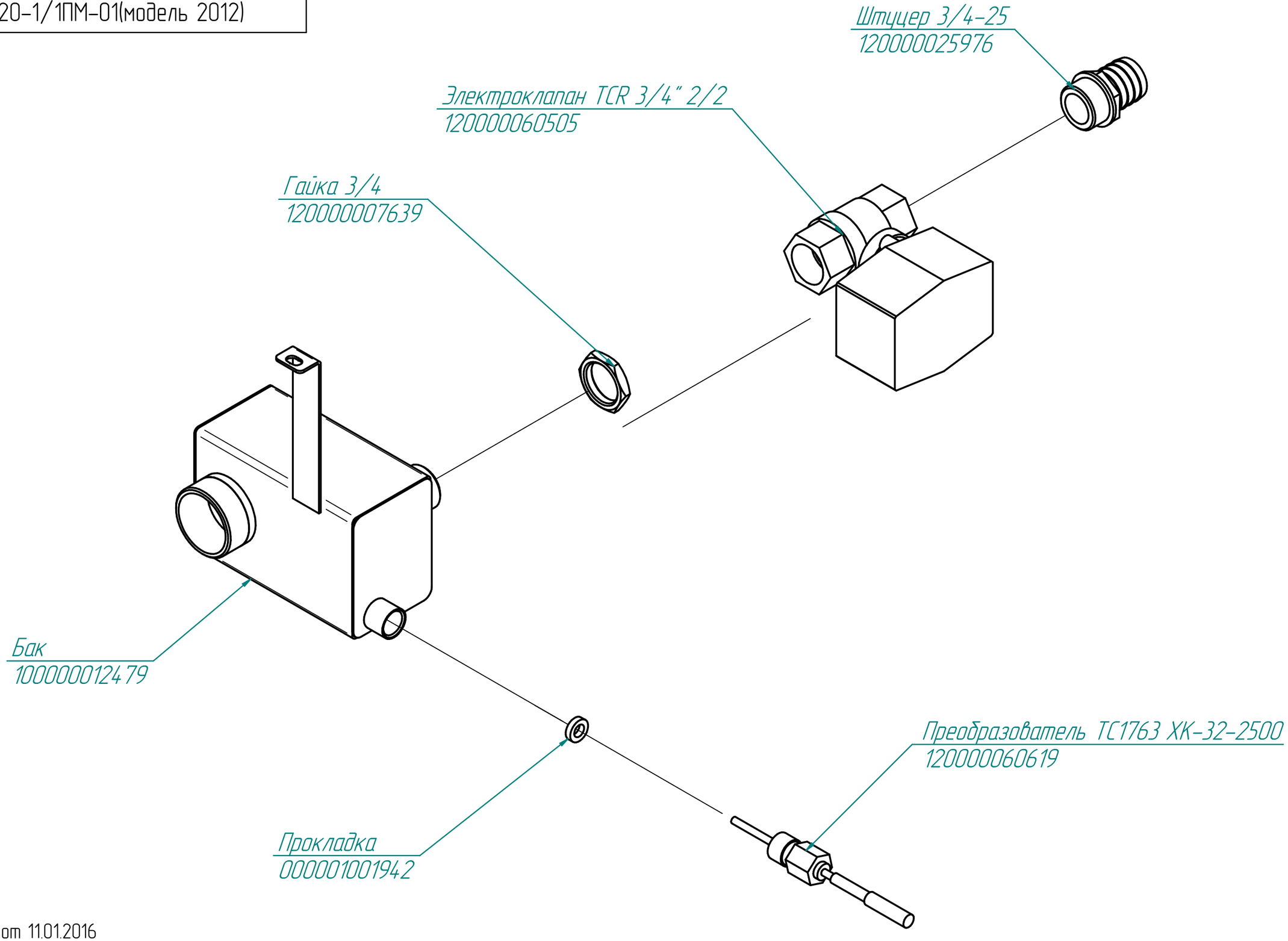

редакция от 11.01.2016

ПКА20-11ПМ-01.11233.006РС

Пароконвектомат
ПКА20-1/1ПМ-01(модель 2012)

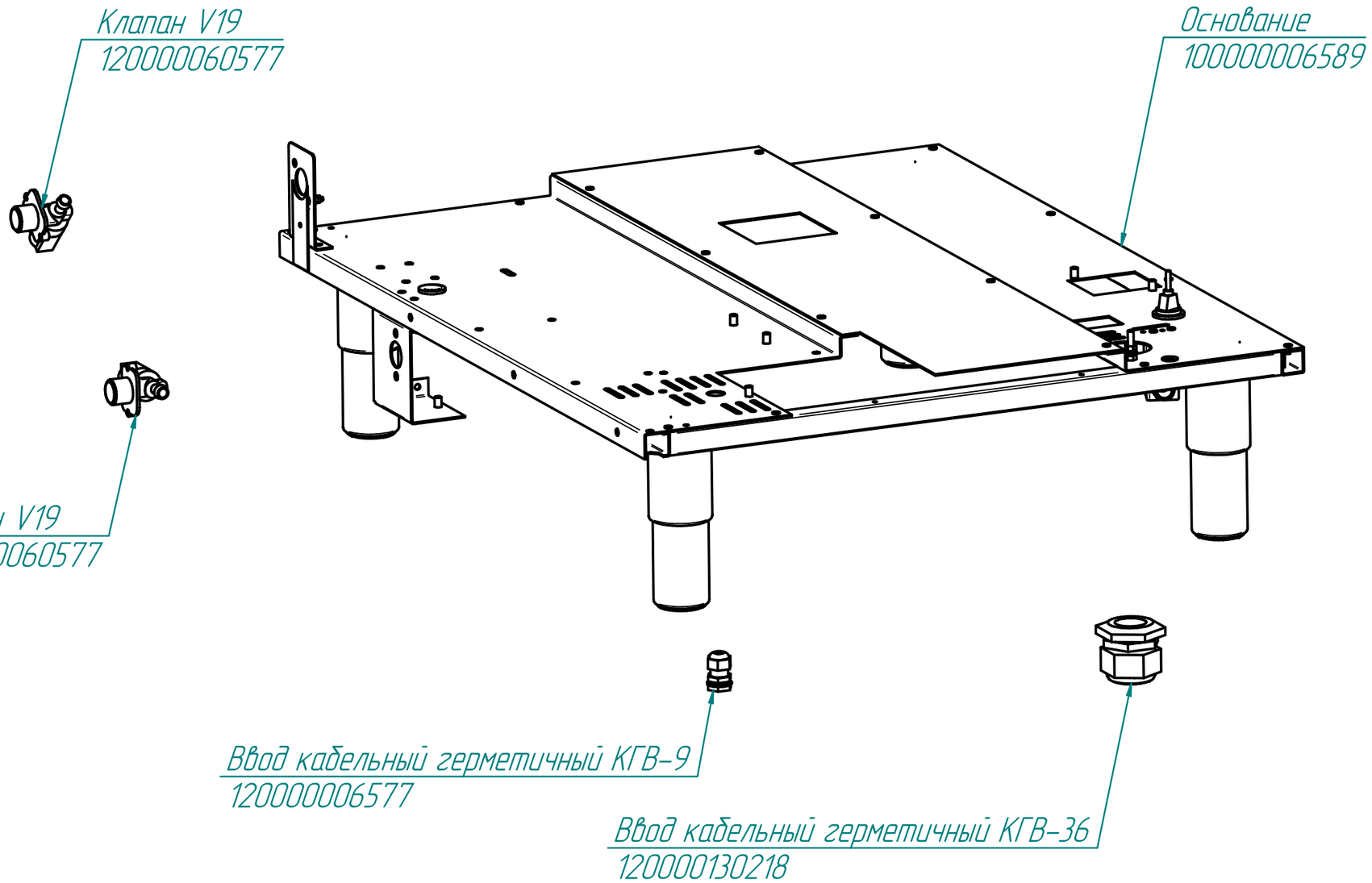

редакция от 11.01.2016

ПКА20-11ПМ-01.11233.007РС

Пароконвектомат
ПКА20-1/1ПМ-01(модель 2012)

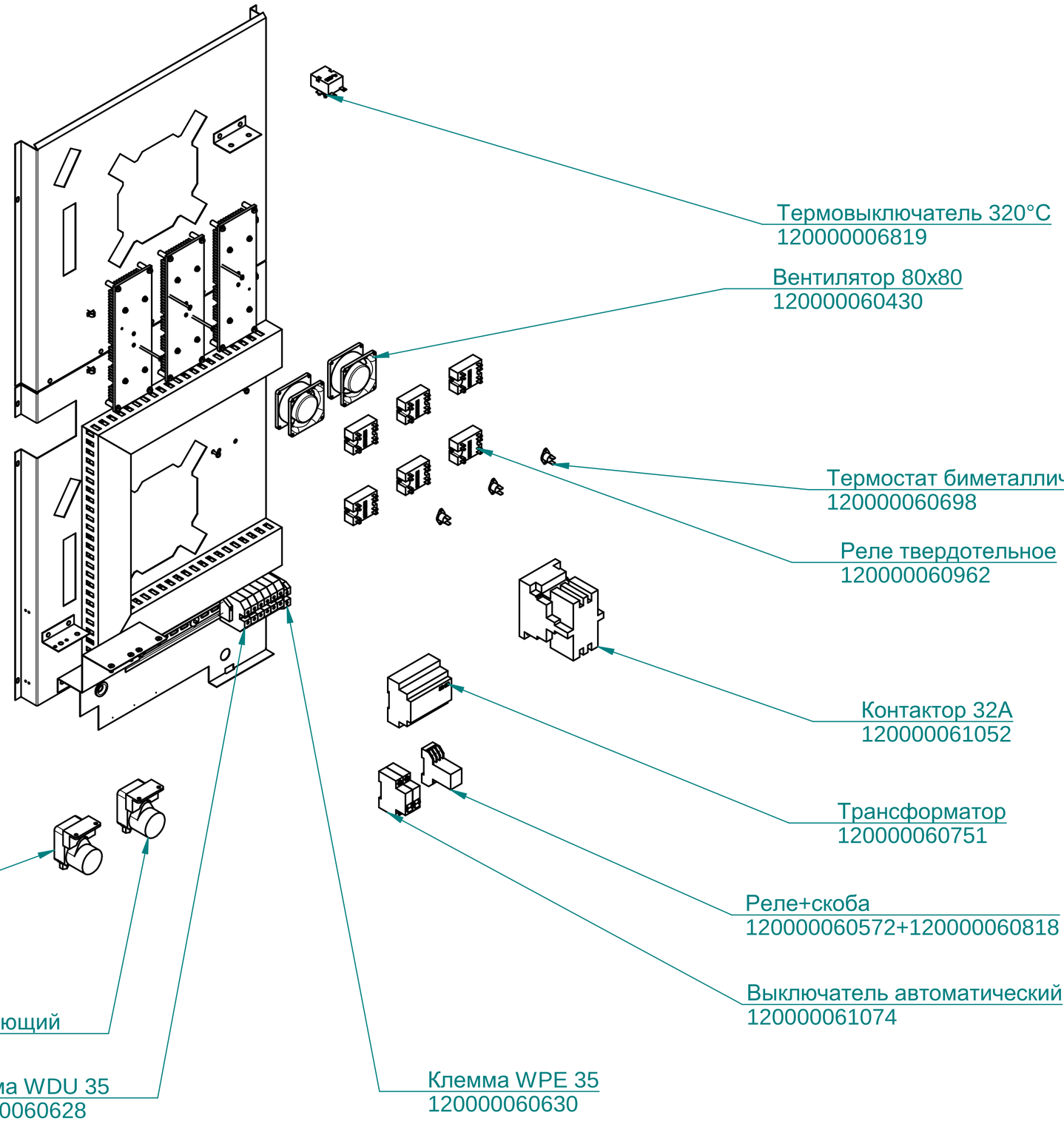

Термовыключатель 320°С
120000006819

Вентилятор 80х80
120000060430

Термостат биметаллический
120000060698

Реле твердотельное
120000060962

Термовыключатель 160°С
120000061005

Контактор 32А
120000061052

Трансформатор
120000060751

Дозатор моющий
120000025554

Реле+скоба
120000060572+120000060818

Выключатель автоматический
120000061074

Дозатор ополаскивающий
120000025553

Клемма WDU 35
120000060628

Клемма WPE 35
120000060630

редакция от 11.01.2016

ПКА20-11ПМ-01.11233.008РС

Пароконвектомат
ПКА20-1/1ПМ-01(модель 2012)

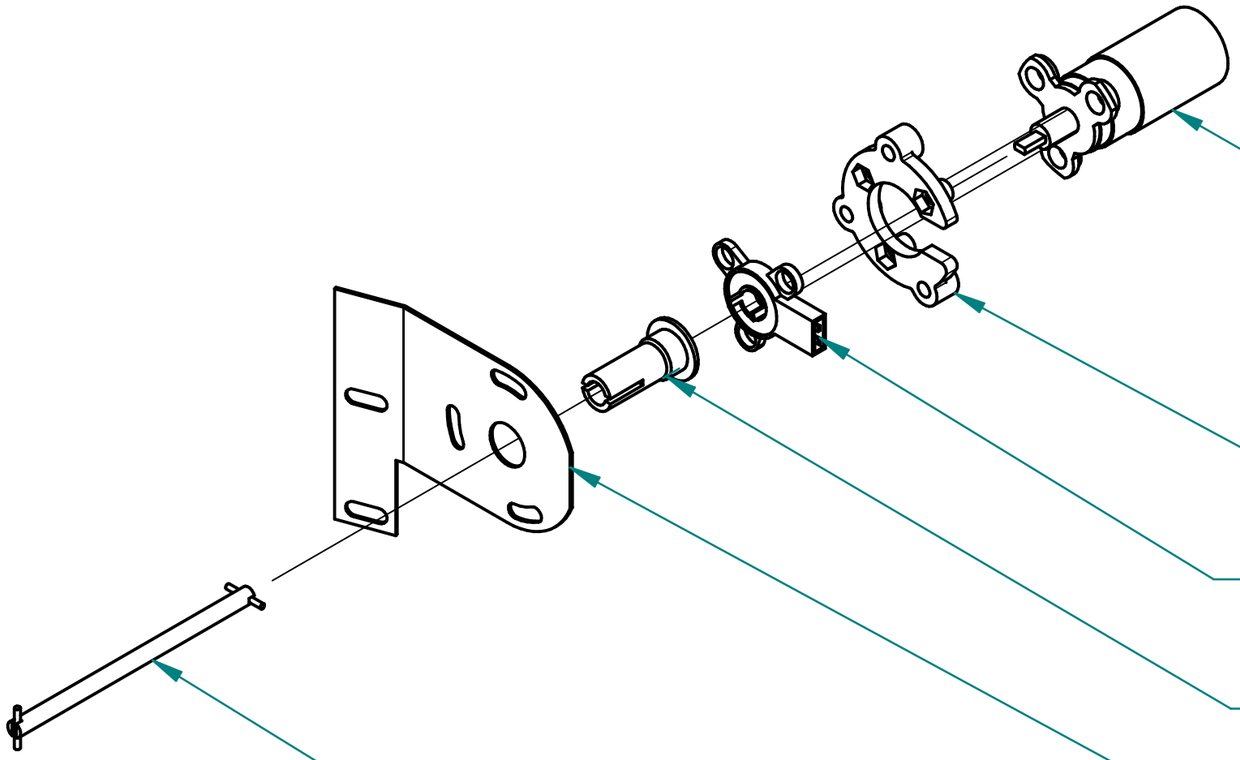

Моторедуктор
120000060714

Прокладка промежуточная
1.01.0005758

Резистор
120000060703

Втулка моторедуктора
120000025541

Кронштейн
100000005802

Ось
100000005801

редакция от 11.01.2016

ПКА20-11ПМ-01.11233.009РС

Пароконвектомат
ПКА20-1/1ПМ-01(модель 2012)

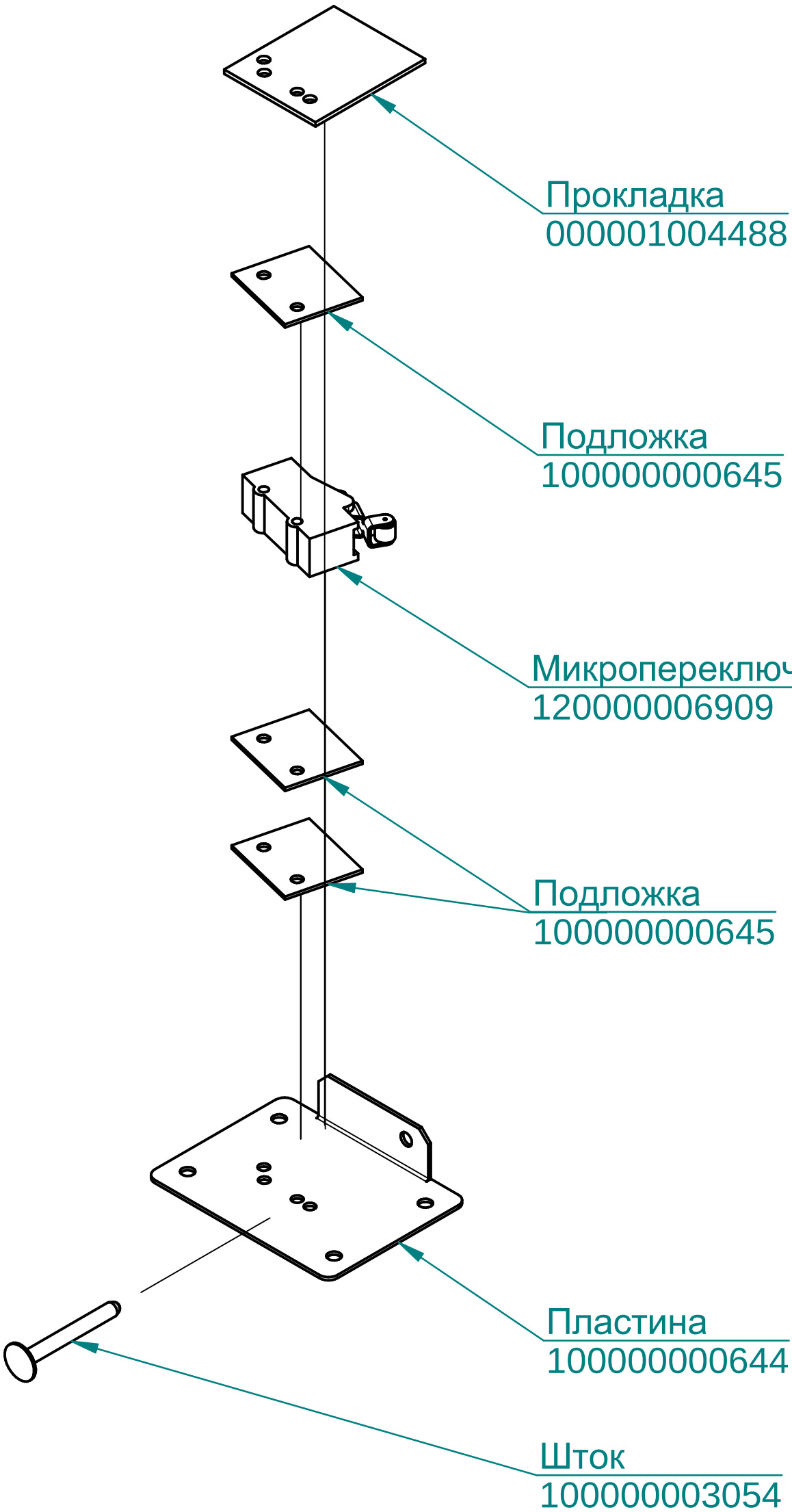

редакция от 11.01.2016

ПКА20-11ПМ-01.11233.010РС

Пароконвектомат
ПКА20-1/1ПМ-01

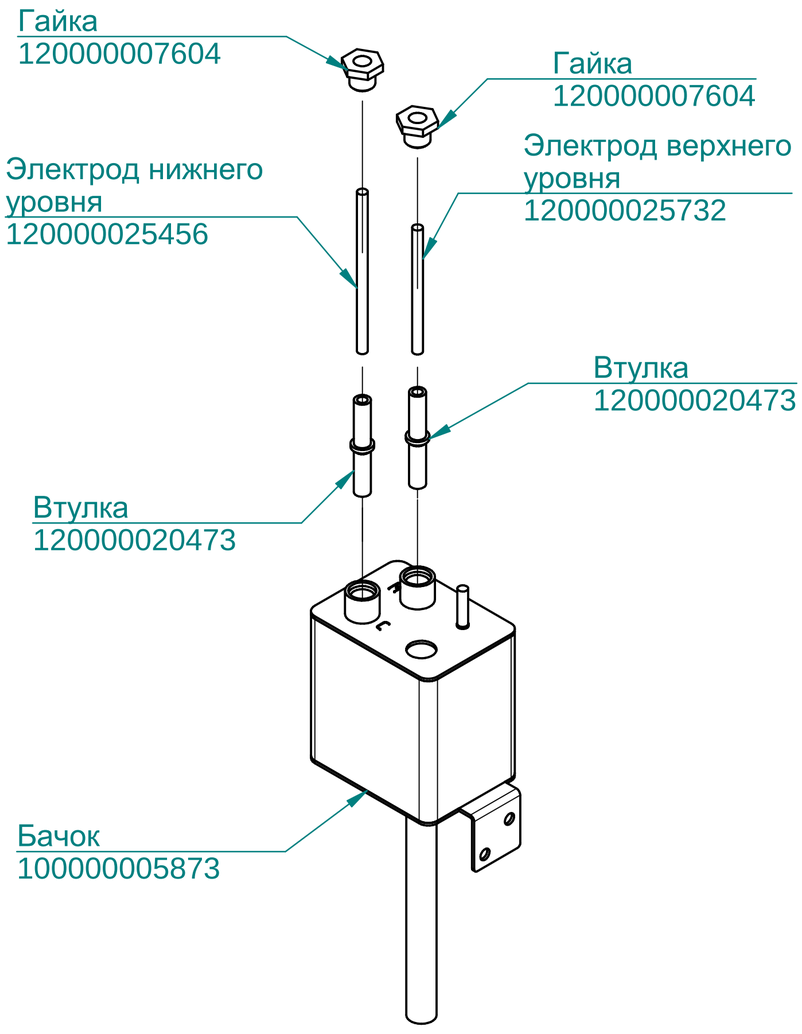

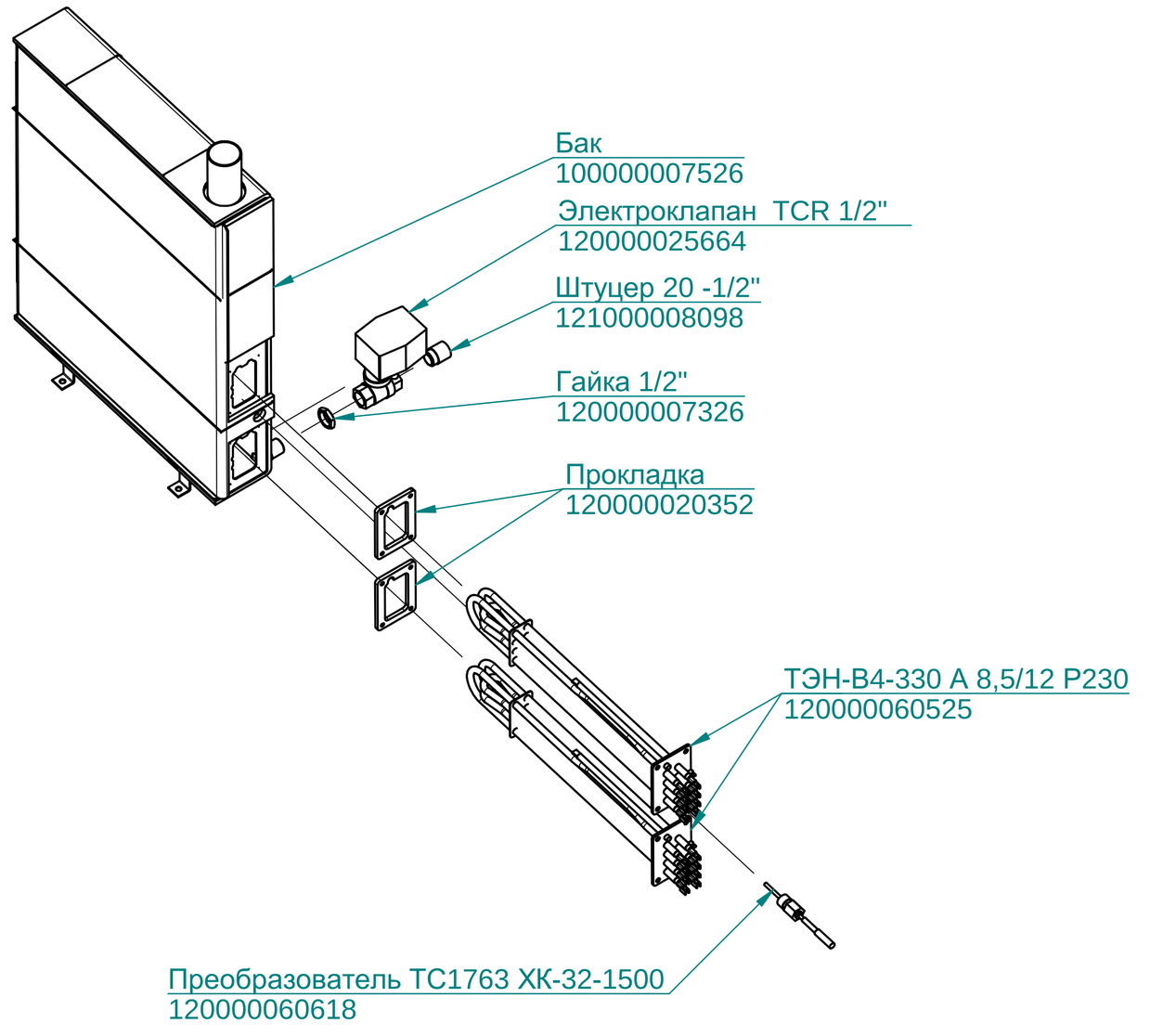

редакция от 11.01.2016

ПКА20-11ПМ-01.11233.011РС

Пароконвектомат
ПКА20-1/1ПМ-01(модель 2012)

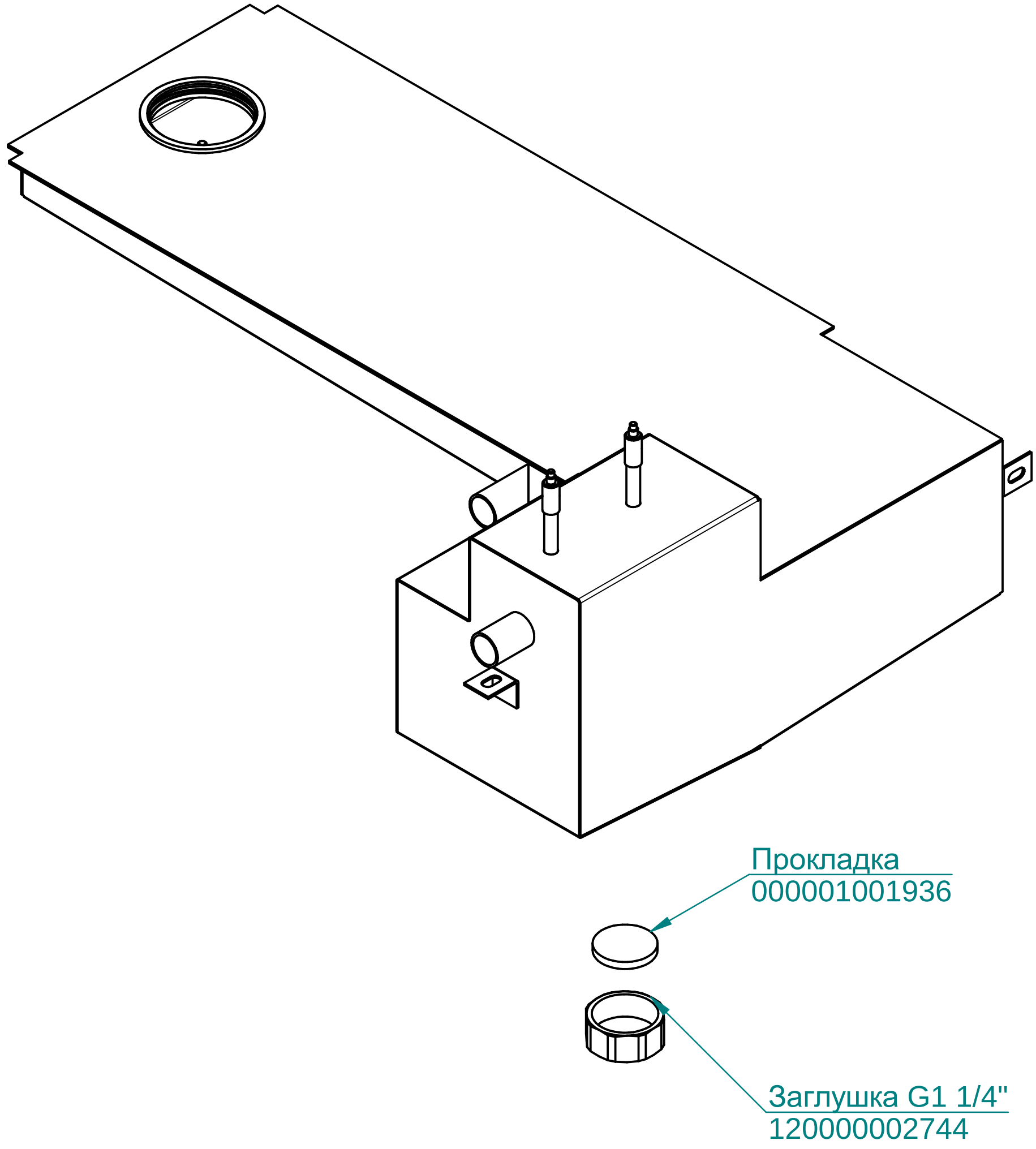

редакция от 11.01.2016

ПКА20-11ПМ-01.11233.012РС

Пароконвектомат
ПКА20-1/1ПМ-01(модель 2012)

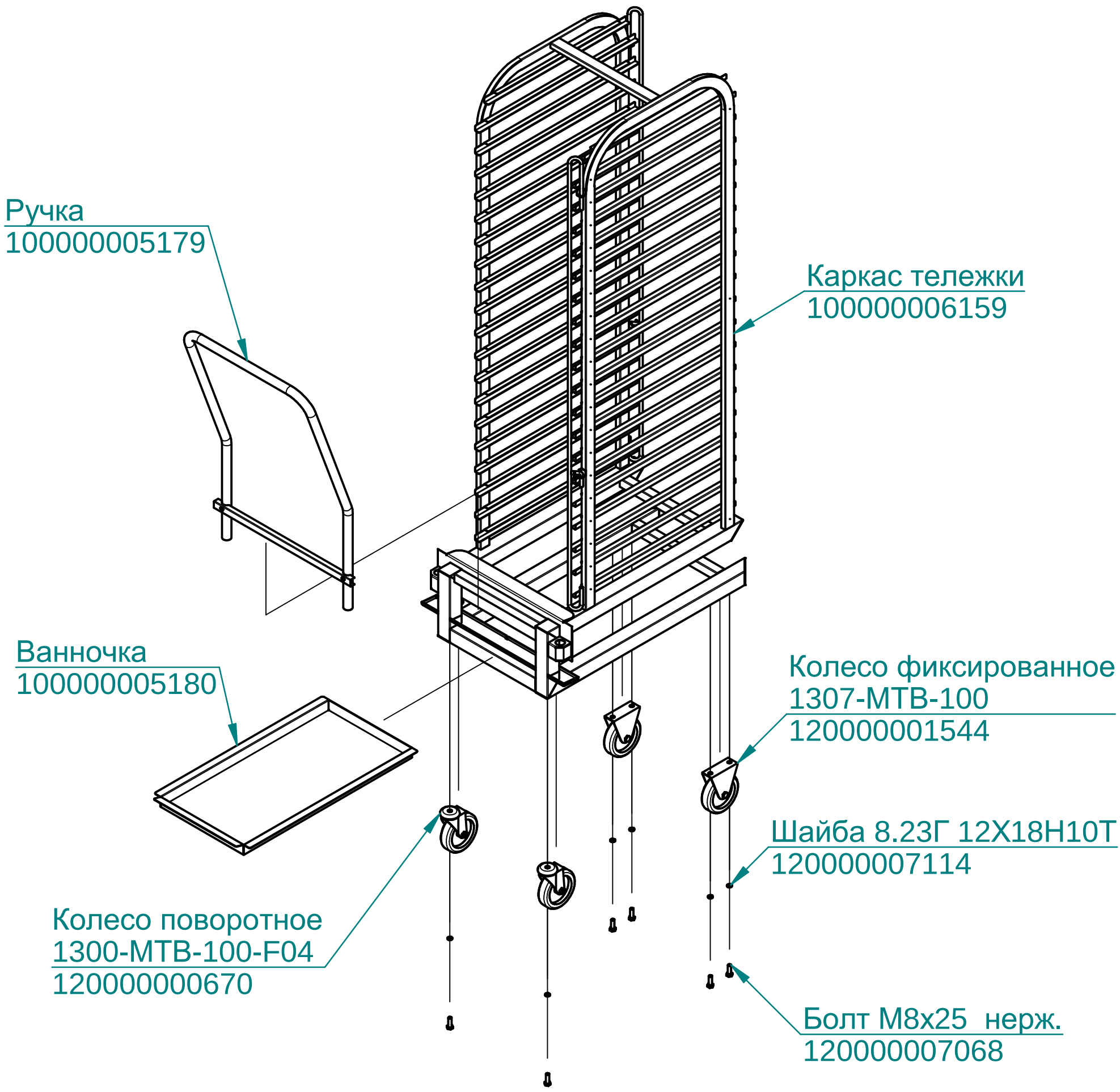

редакция от 11.01.2016