ПКА10-11ПМ.7415.000РС
Пароконвектомат
ПКА10-1/1ПМ (модель2012)

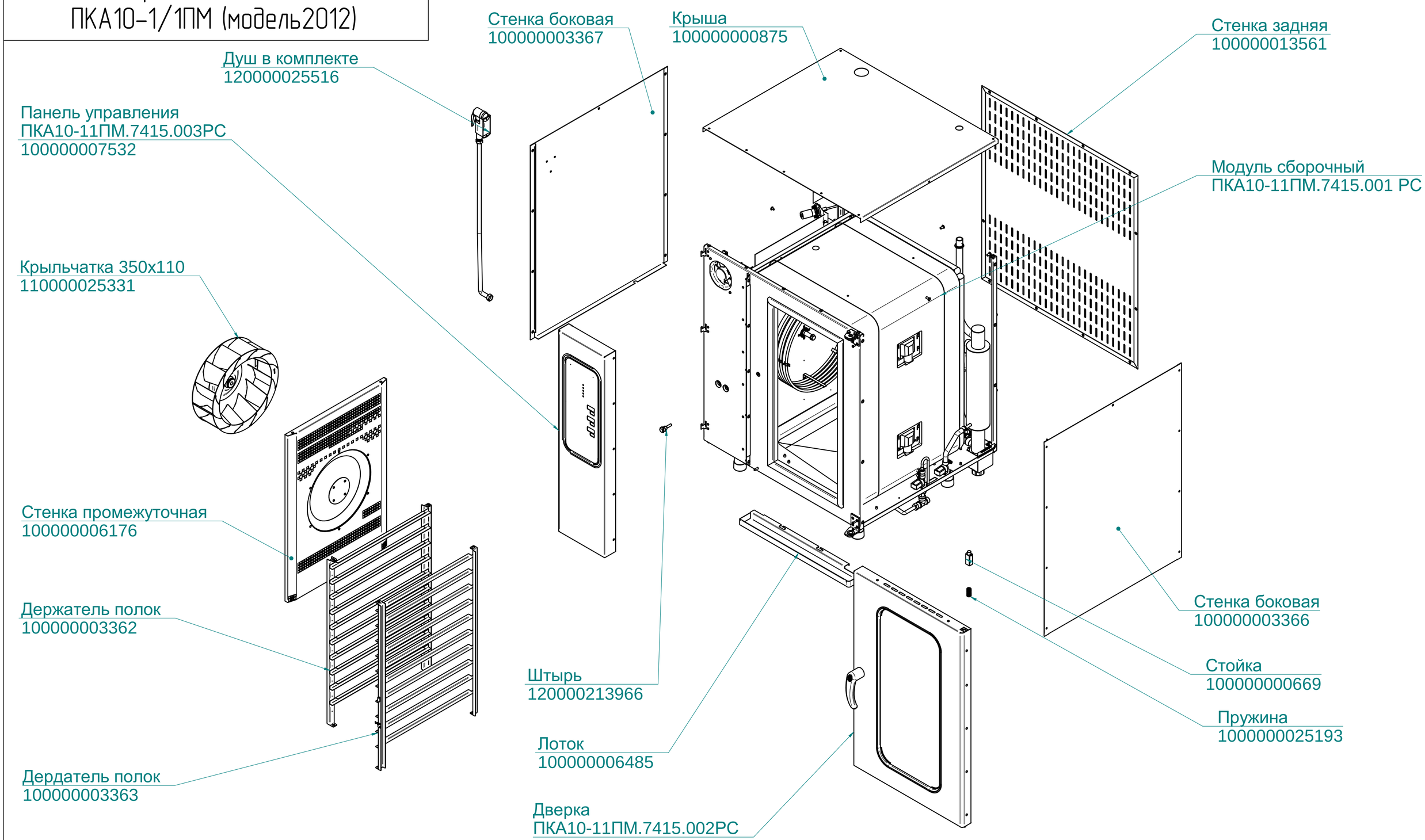

редацкия 1.2 от 1.02.2017

ПКА10-11ПМ.7415.001РС
Пароконвектомат
ПКА10-1/1ПМ (модель2012)

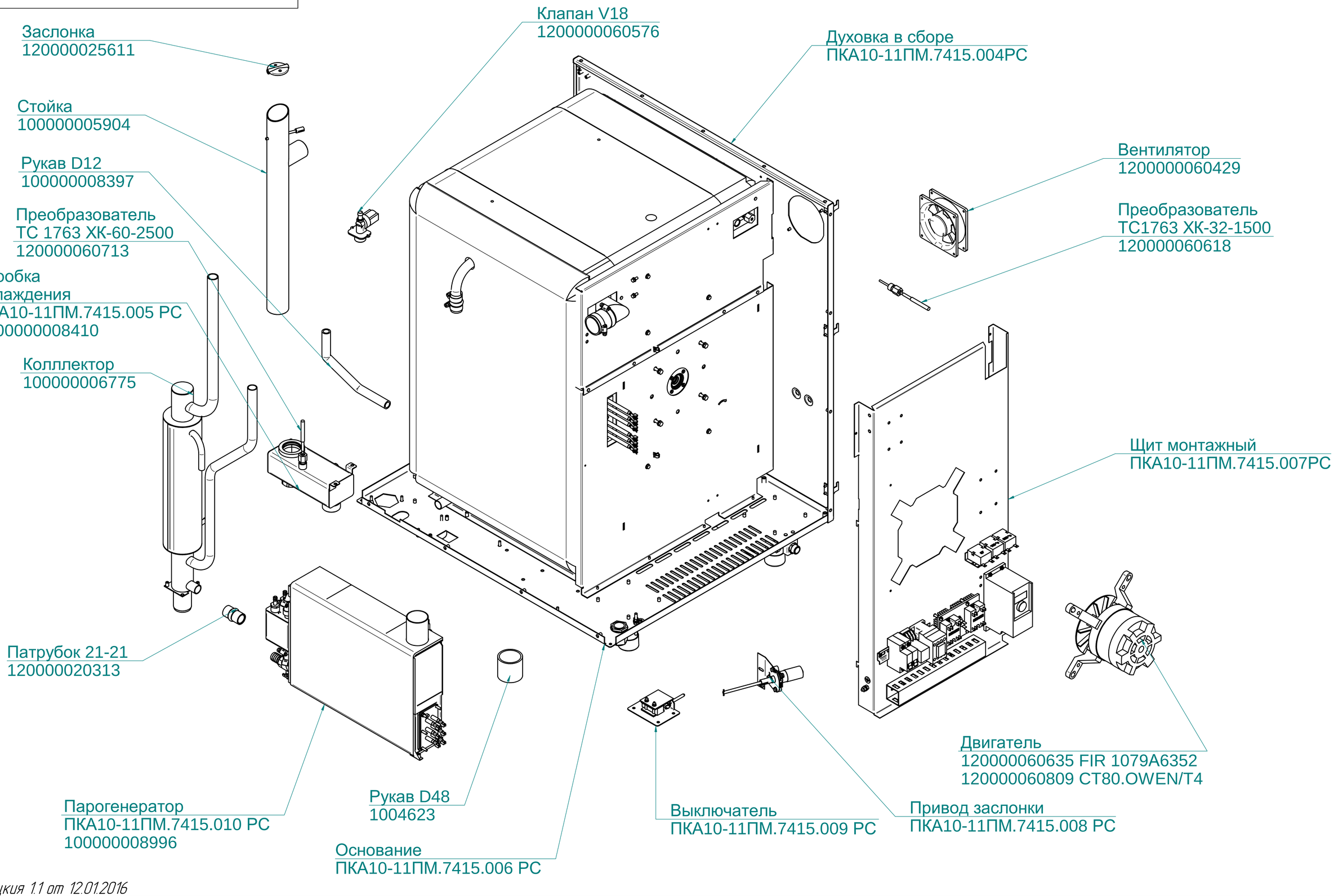

редакция 1.1 от 12.01.2016

ПКА6-11ПМ.7111.002РС
Пароконвектомат
ПКА6-1/1ПМ (модель2012)

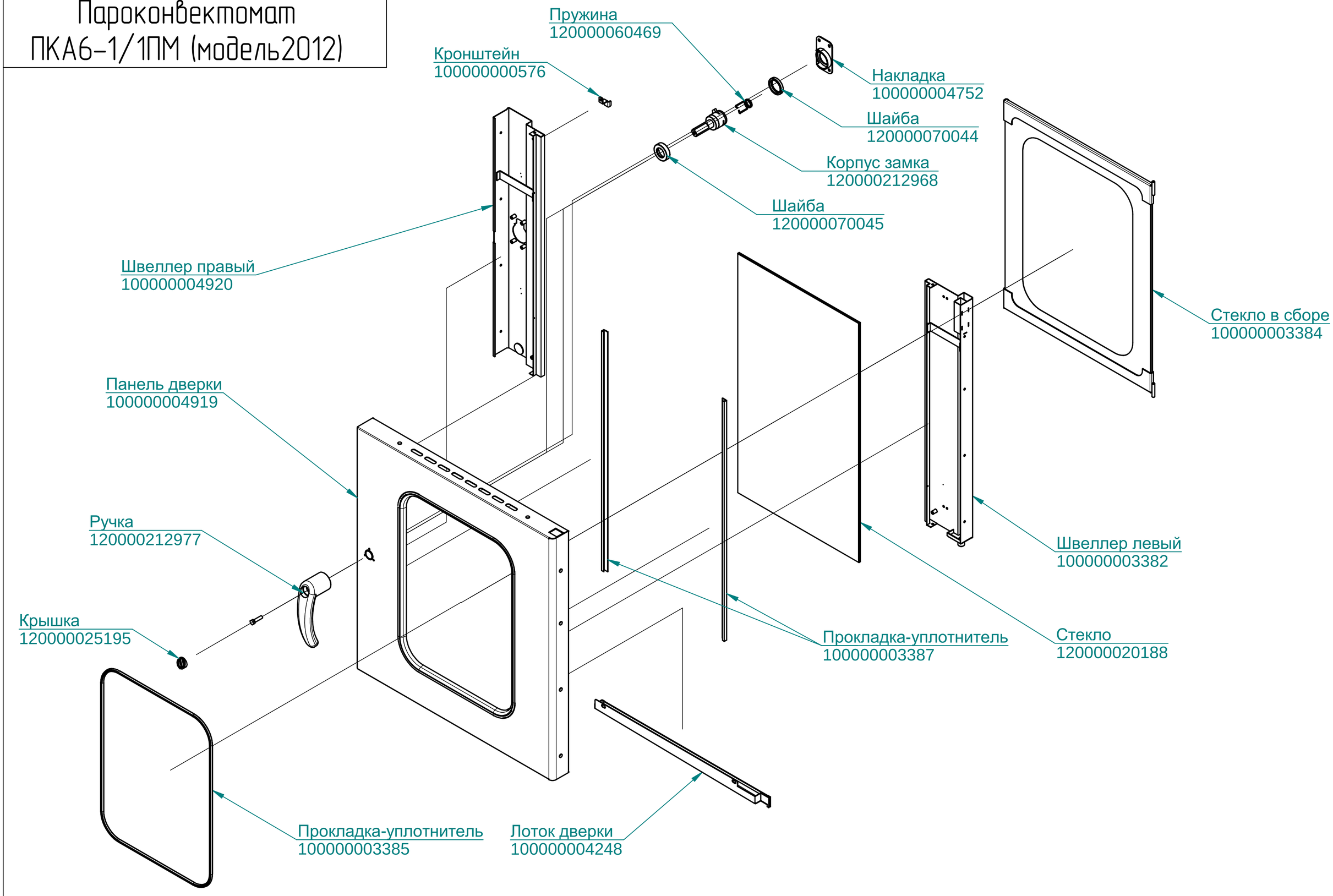

редакция 1.1 от 11.01.2016

ПКА10-11ПМ.7415.003РС
Пароконвектомат
ПКА10-1/1ПМ (модель2012)

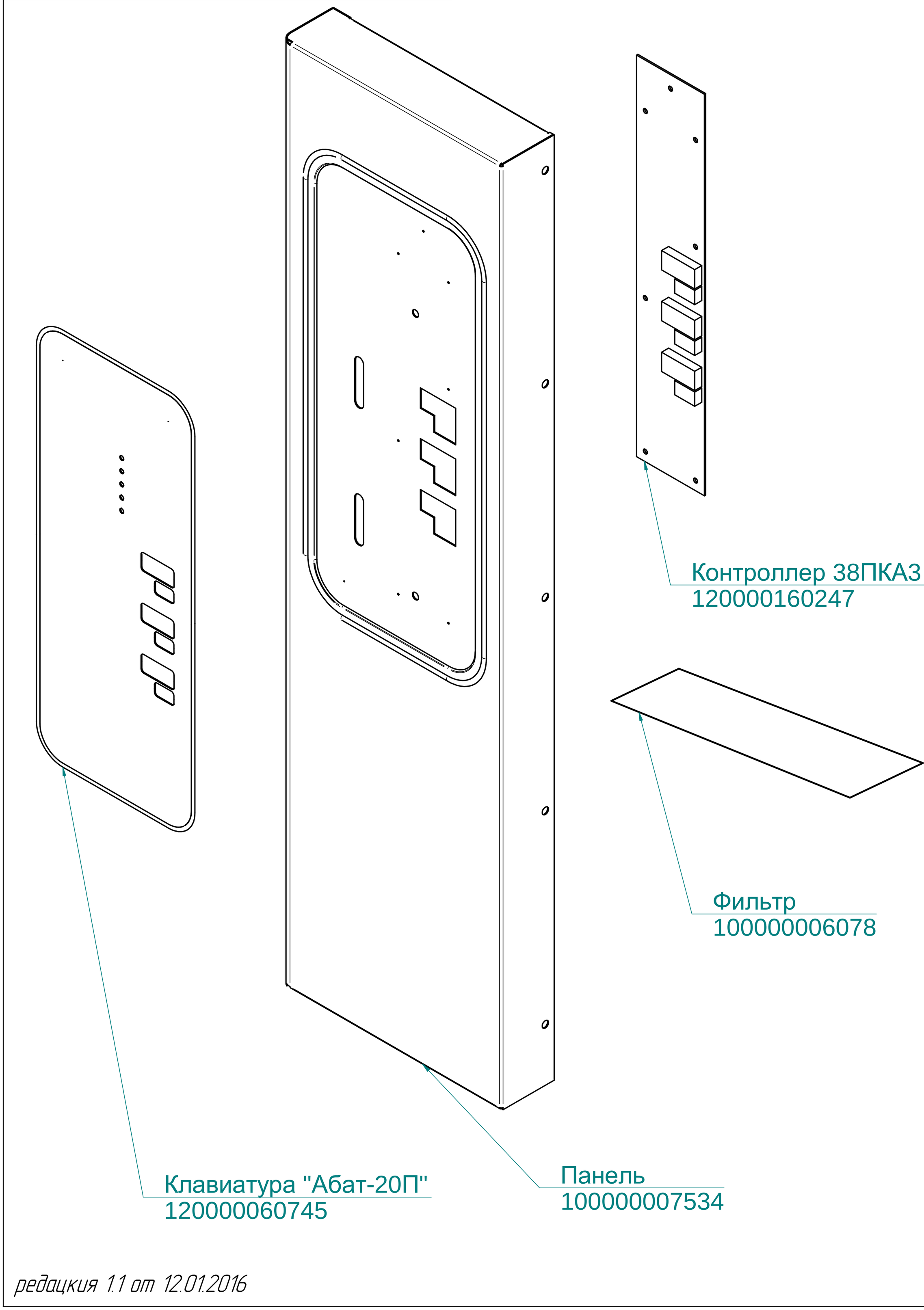

редакция 1.1 от 12.01.2016

ПКА10-11ПМ.7415.004РС
Пароконвектомат
ПКА10-1/1ПМ (модель2012)

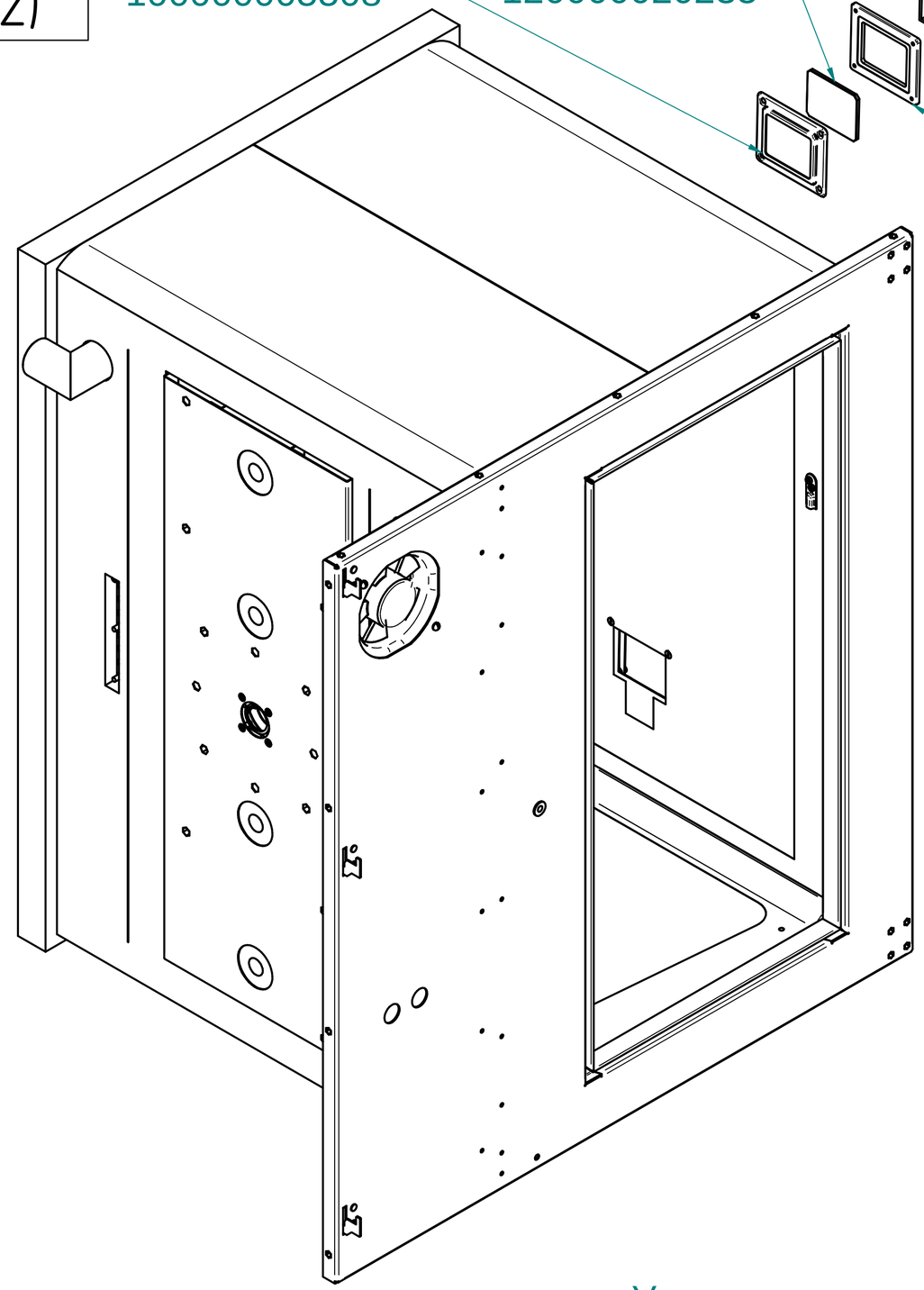

Рамка светильника
100000005508

Стекло светильника
120000020235

Лампа 25W
120000060475

Корпус светильника
1200000600440

Прокладка светильника
120000060604

Преобразователь ТП1740-К3-ХА-2500
120000060786

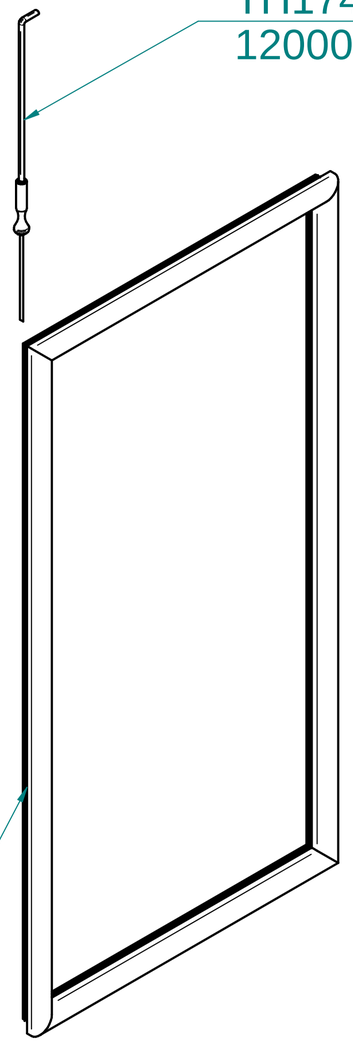

Утеплитель
100000008075

Манжета 17х32
120000020011

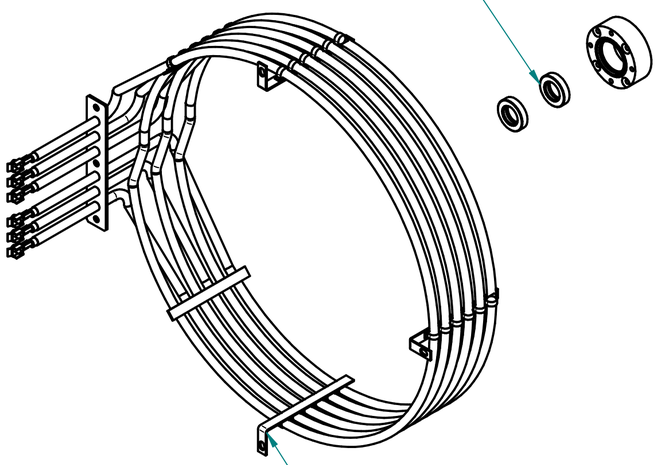

ТЭН Б3 12000W
120000060113

редакция 1.1 от 12.01.2016

ПКА10-11ПМ.7415.005РС
Пароконвектомат
ПКА10-1/1ПМ (модель2012)

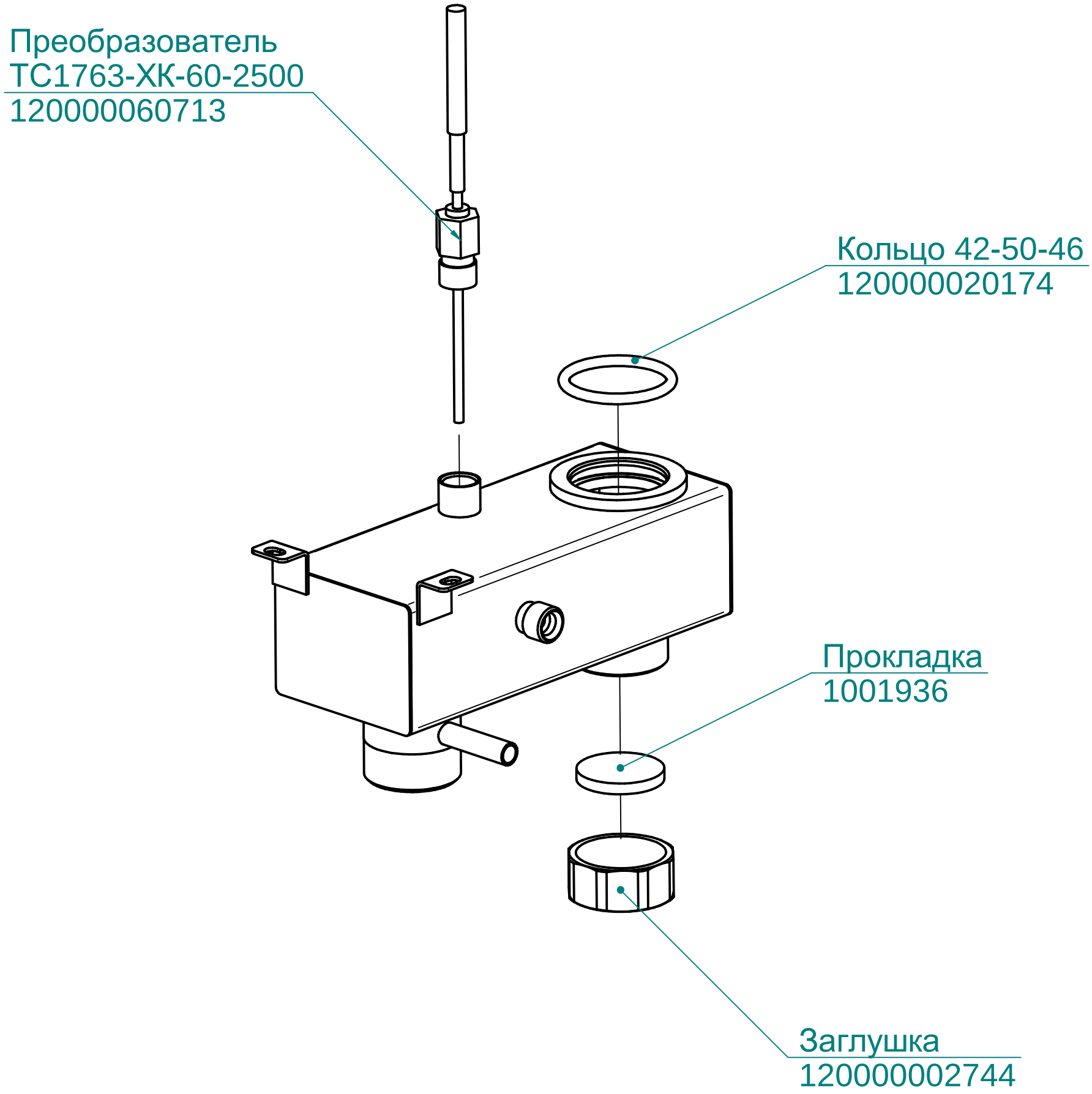

редакция 1.1 от 12.01.2016

ПКА10-11ПМ.7415.006РС
Пароконвектомат
ПКА10-1/1ПМ (модель2012)

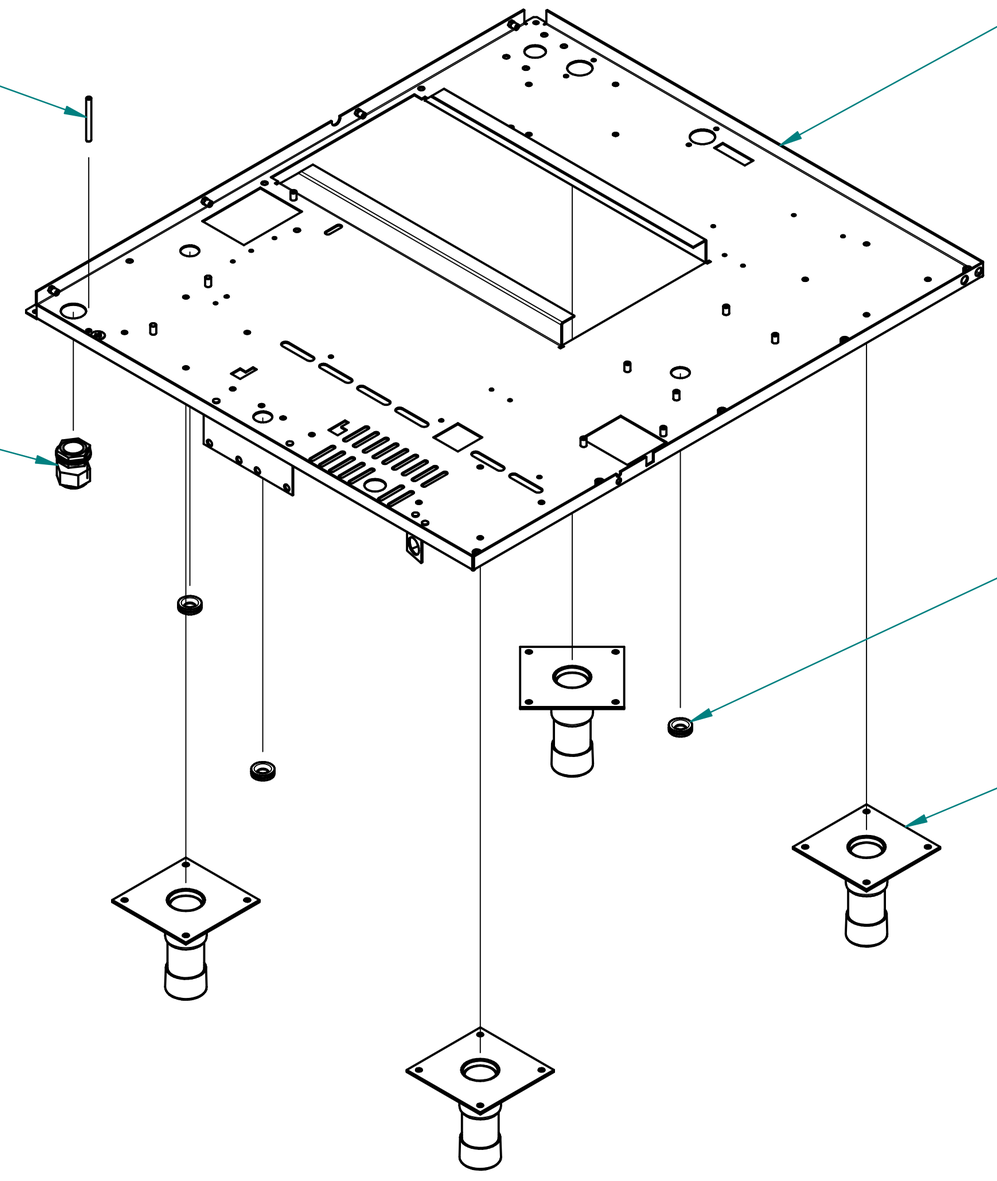

редакция 1.1 от 12.01.2016

ПКА10-11ПМ.7415.007РС
Пароконвектомат
ПКА10-1/1ПМ (модель2012)

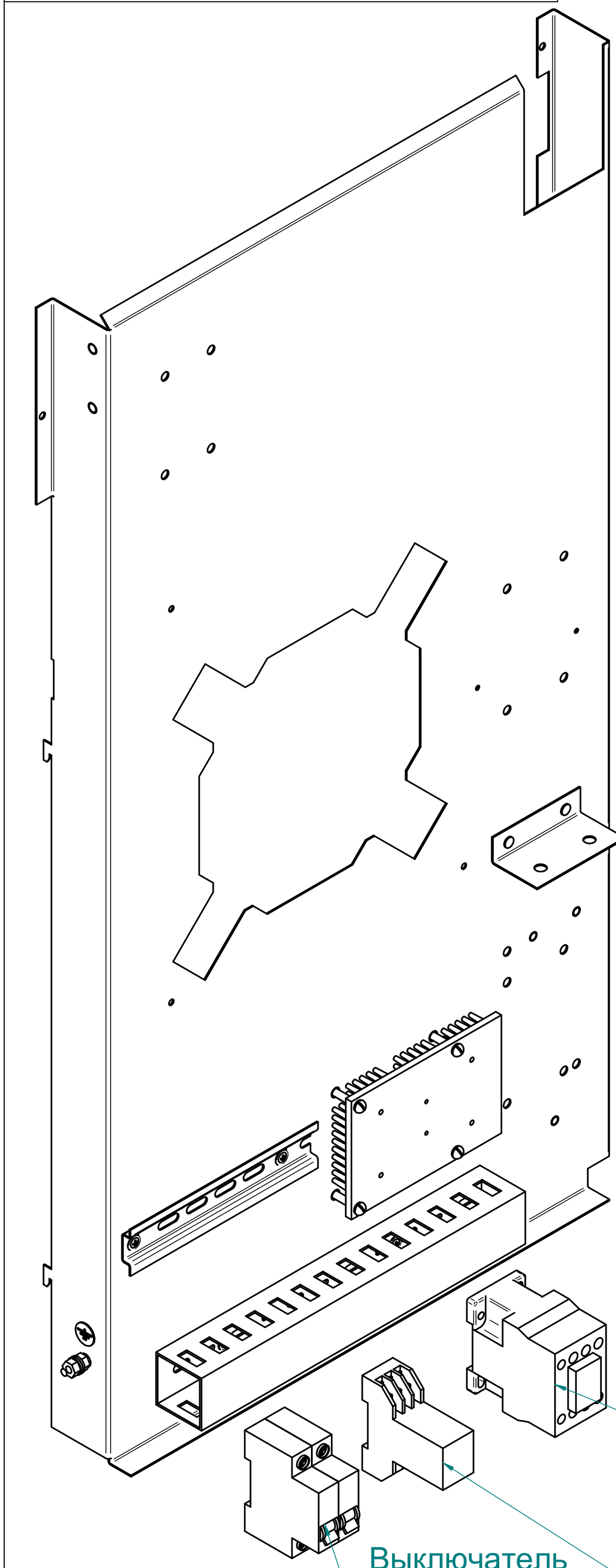

Термовыключатель
160°C
120000061005

Термовыключатель
320°C
120000006819

Преобразователь
частотный
120000060472

Реле твердотельное
SOB562460 2X25
120000061012

Термостат
биметаллический 95°C
120000060698

Реле твердотельное
SOB562460 2X25
120000061012

Контактор NC1-3210
120000061052

Выключатель
автоматический
120000061074

Реле SHN RXM 2AB2 P7
120000060572

редакция 1.1 от 12.01.2016

ПКА10-11ПМ.7415.008РС

Пароконвектомат
ПКА10-1/1ПМ (модель2012)

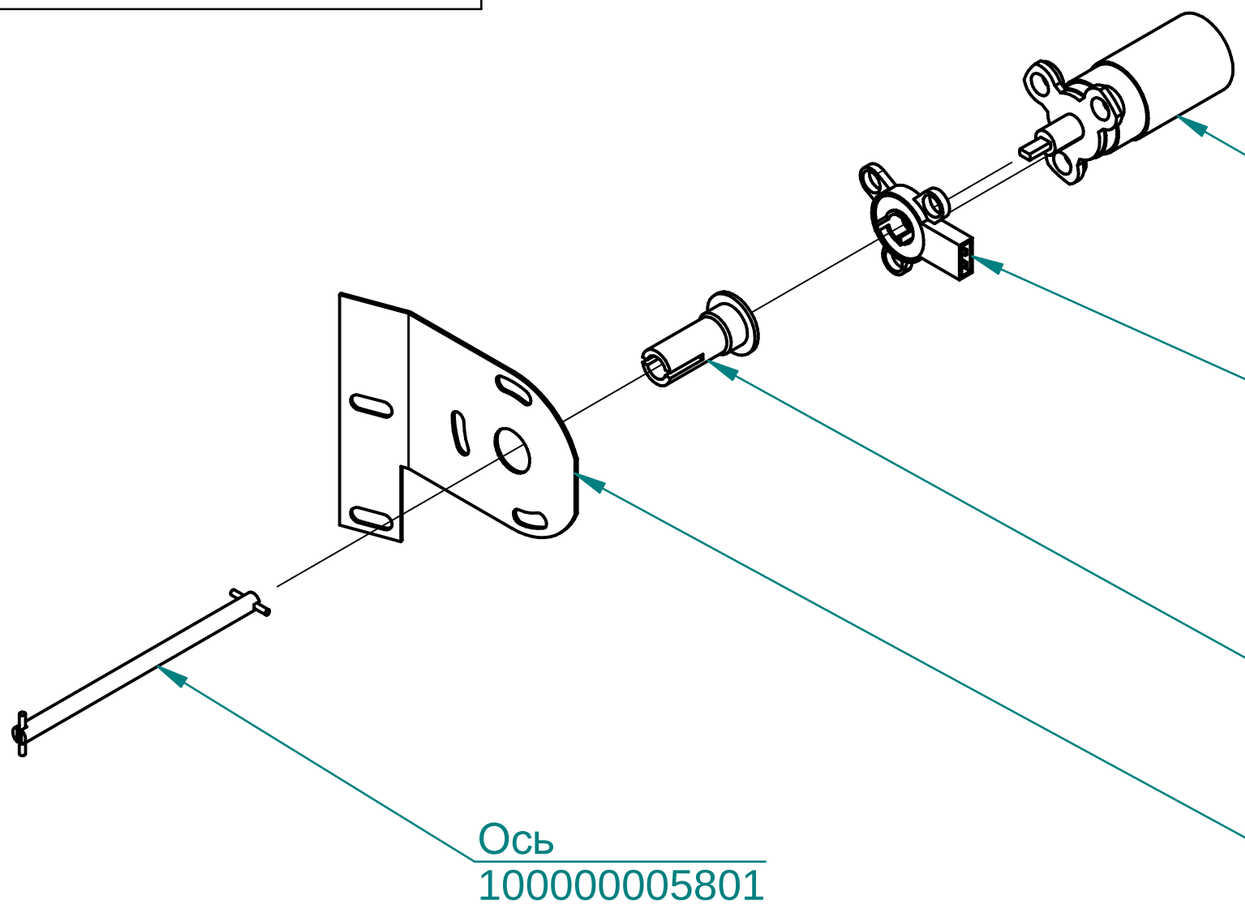

редакция 1.1 от 12.01.2016

ПКА10-11ПМ.7415.009РС

Пароконвектомат
ПКА10-1/1ПМ (модель2012)

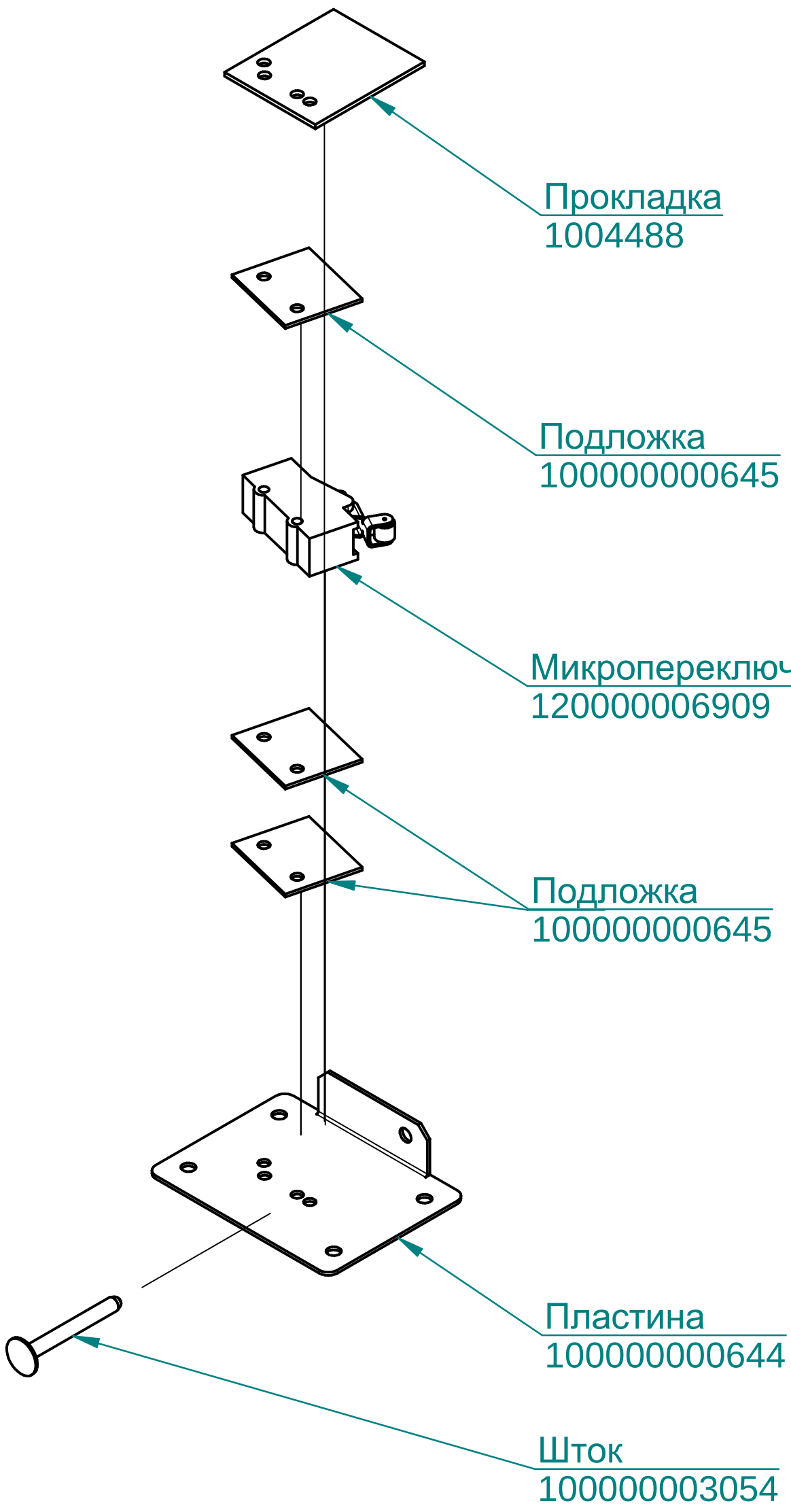

редакция 1.1 от 12.01.2016

ПКА10-11ПМ.7415.010РС

Пароконвектомат
ПКА10-1/1ПМ (модель2012)

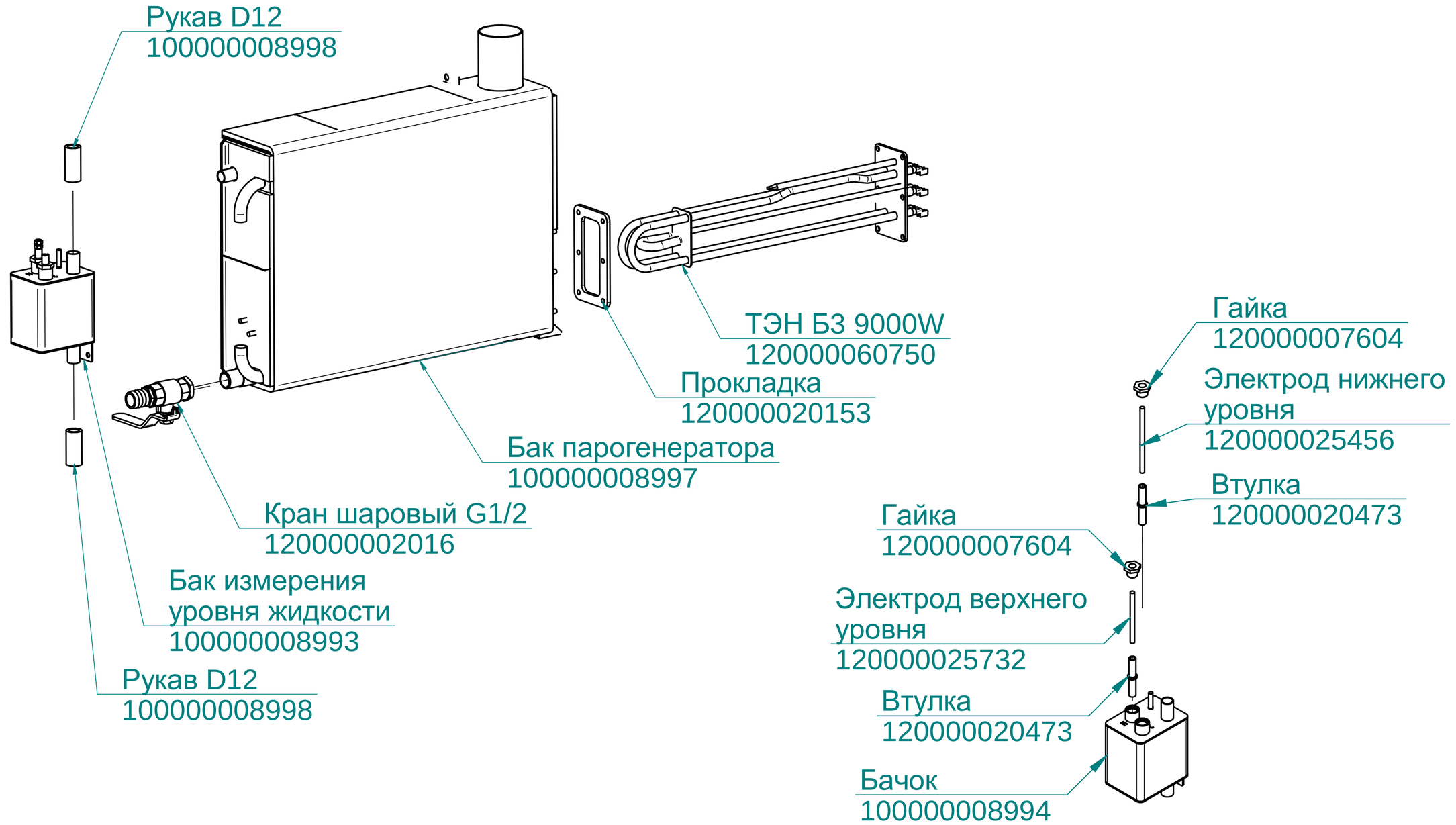

редакция 1.1 от 12.01.2016