1 Supporto
2 Struttura forno
3 Porta frontale
4 Resistenza forno
5 Camino
6 Kit aspirazione
7 Comandi

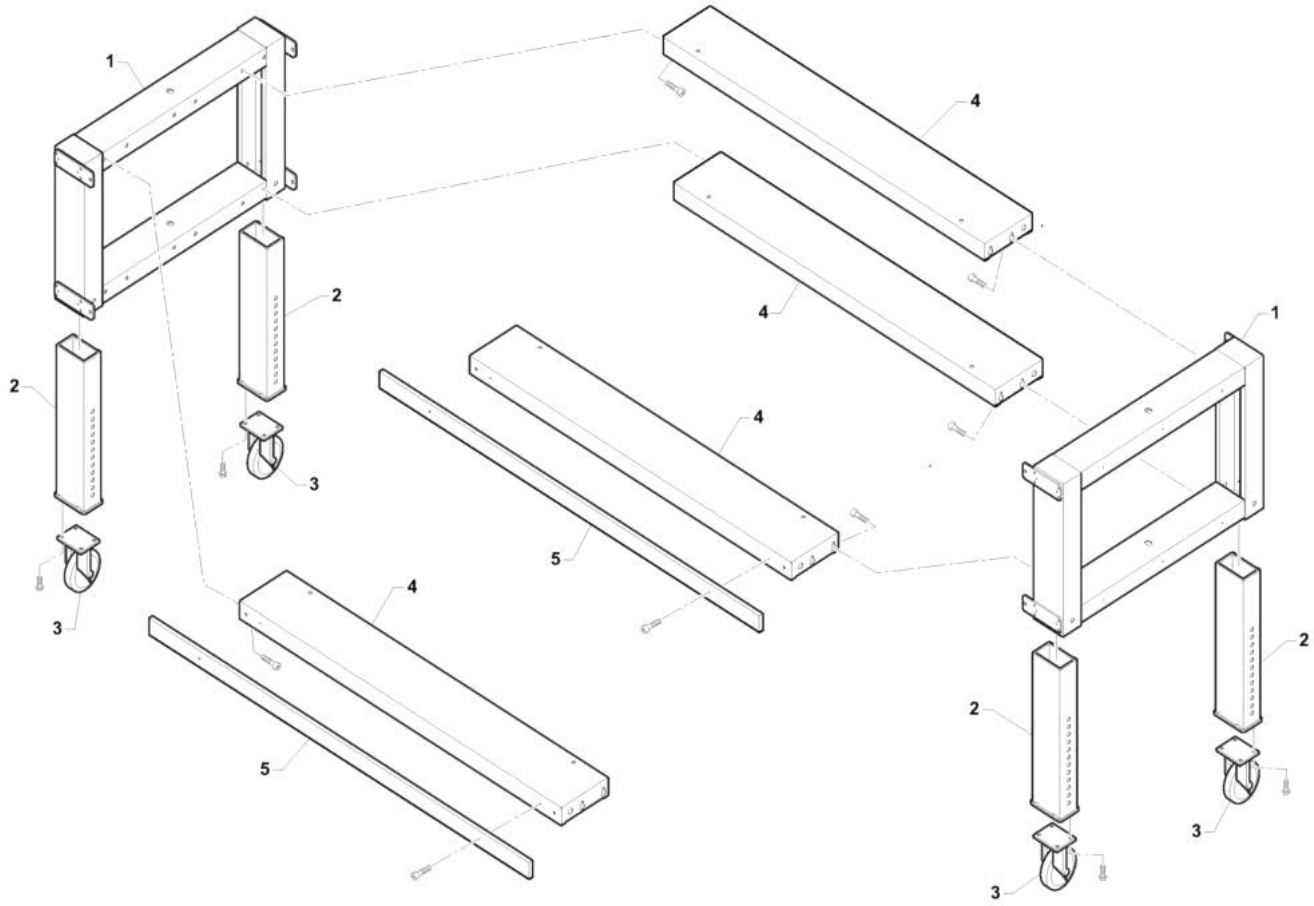
1
2
3
4
5

Pos	Codice	Descrizione	notes	Prezzo (EUR)
0001	E1L00	Complessivo gamba	635S - 935	
0001	E1L45	Complessivo gamba	435 - 635L	
0002	E1L10	Gamba		
0003	AC069	Ruota (2 senza freno + 2 con freno)		
0004	E1L40	Traversa supporto	635L - 935	
0004	E1L43	Traversa supporto	435 - 635S	
0005	E1L41	Piastra rinforzo	635L - 935	
0005	E1L44	Piastra rinforzo	435 - 635S	

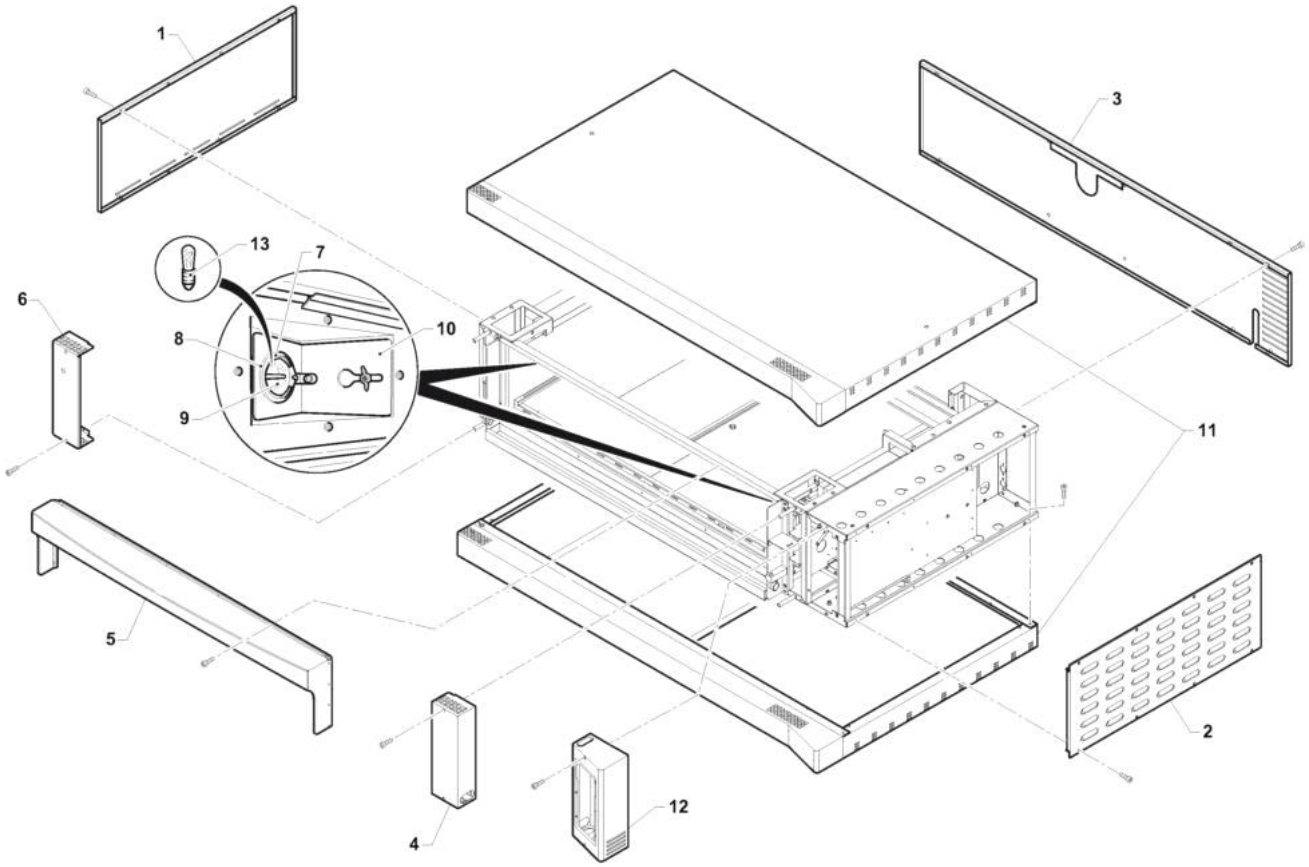
1
3
13
7
6
8
10
9
11
5
2
4
12

Pos	Codice	Descrizione	notes	
0001	W1F23	Fianco	435 - 635L	
0001	W1P80	Fianco	635S - 935	
0002	W1F24	Fianco	435 - 635L	
0002	W1P81	Fianco	635S - 935	
0003	W1F25	Schienale	435 - 635L	
0003	W1P82	Schienale	635S - 935	
0004	W1P33	Frontale	DX	
0005	W1A15	Frontale	435 - 635S	
0005	W1A17	Frontale	635L - 935	
0006	W1P32	Frontale	SX	
0007	EL077	Porta lampada		
0008	AL266	GUARN.LAMP.DI.32,5 D.E.55 SP12		
0009	AL480	Vetro		
0010	W1P25	Staffa		
0012	W1P42	Frontale	DX	
0013	EL079	Lampada		

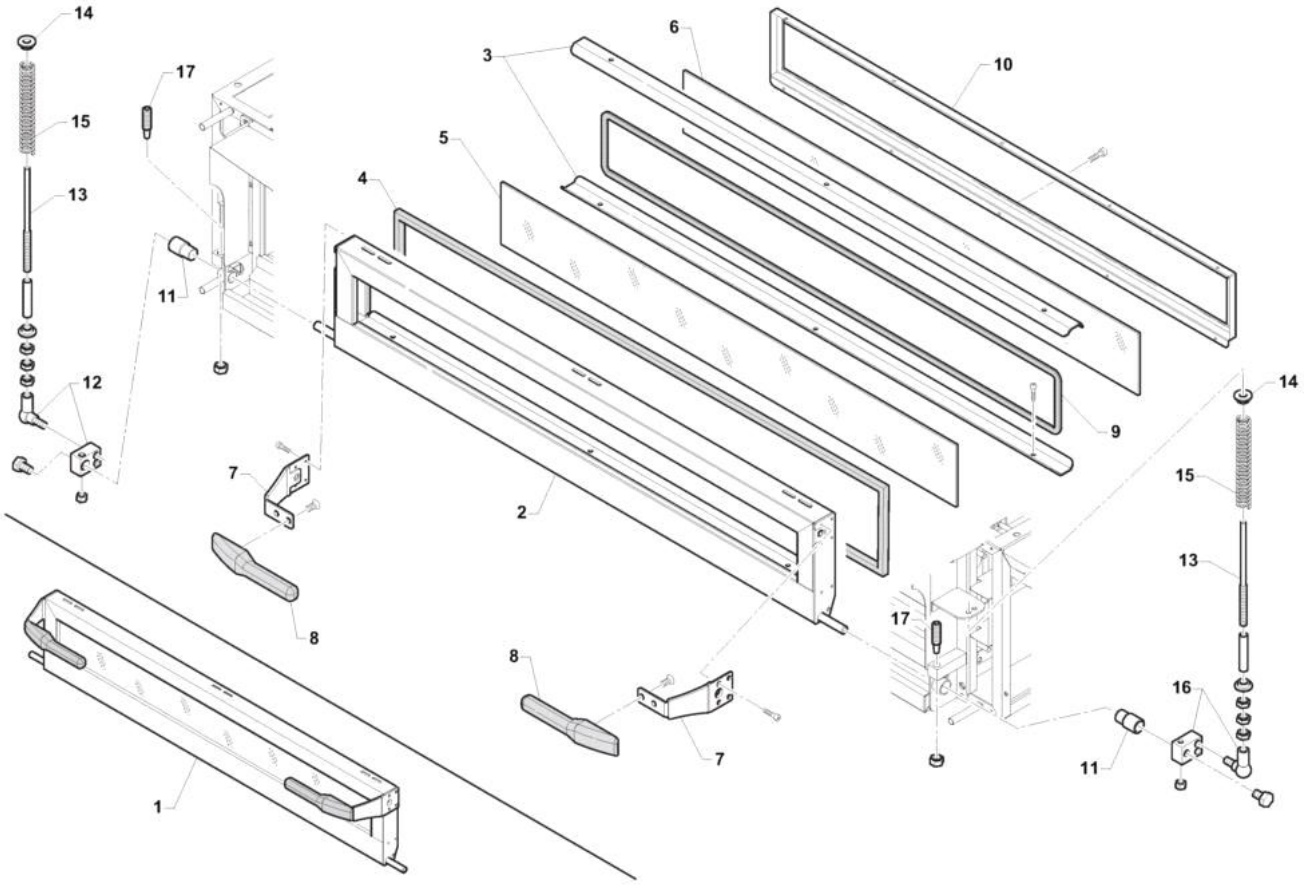
14
15
13
12
17
11
3
6
10
5
4
9
2
7
8
1
14
15
13
16
11
17
8
7

Pos	Codice	Descrizione	notes	
0001	W1PP5	Complessivo porta	635L - 935	
0001	W1PP7	Complessivo porta	435 - 635S	
0002	W1T15	Telaio	635L - 935	
0002	W1T30	Telaio	435 - 635S	
0003	W1T50	Staffa	635L - 935	
0003	W1T51	Staffa	435 - 635S	
0004	AL220	TRECCIA VETRO 12X12 F.14/8+TLV	435 - 635S (0,250 Kg)	
0004	AL220	TRECCIA VETRO 12X12 F.14/8+TLV	635L - 935 (0,368 Kg)	
0005	AL400	Vetro	635L - 935	
0005	AL415	Vetro	435 - 635S	
0006	AL401	Vetro	635L - 935	
0006	AL416	Vetro	435 - 635S	
0007	14.00013	SUPPORTO MANIGLIA SILICONE CROMATA		
0008	30.00003	Maniglia		
0009	AL510	Guarnizione	435 - 635S (1,74 m)	
0009	AL510	Guarnizione	635L - 935 (2,55 m)	
0010	W1T17	Telaio	635L - 935	
0010	W1T38	Telaio	435 - 635S	
0011	W1K09	Boccola		
0012	W1K23	Sostegno	SX	
0013	W1K27	Perno		
0014	W1K26	Boccola		
0015	MD179	Molla		
0016	W1K25	Sostegno	DX	
0017	W1K08	Perno		

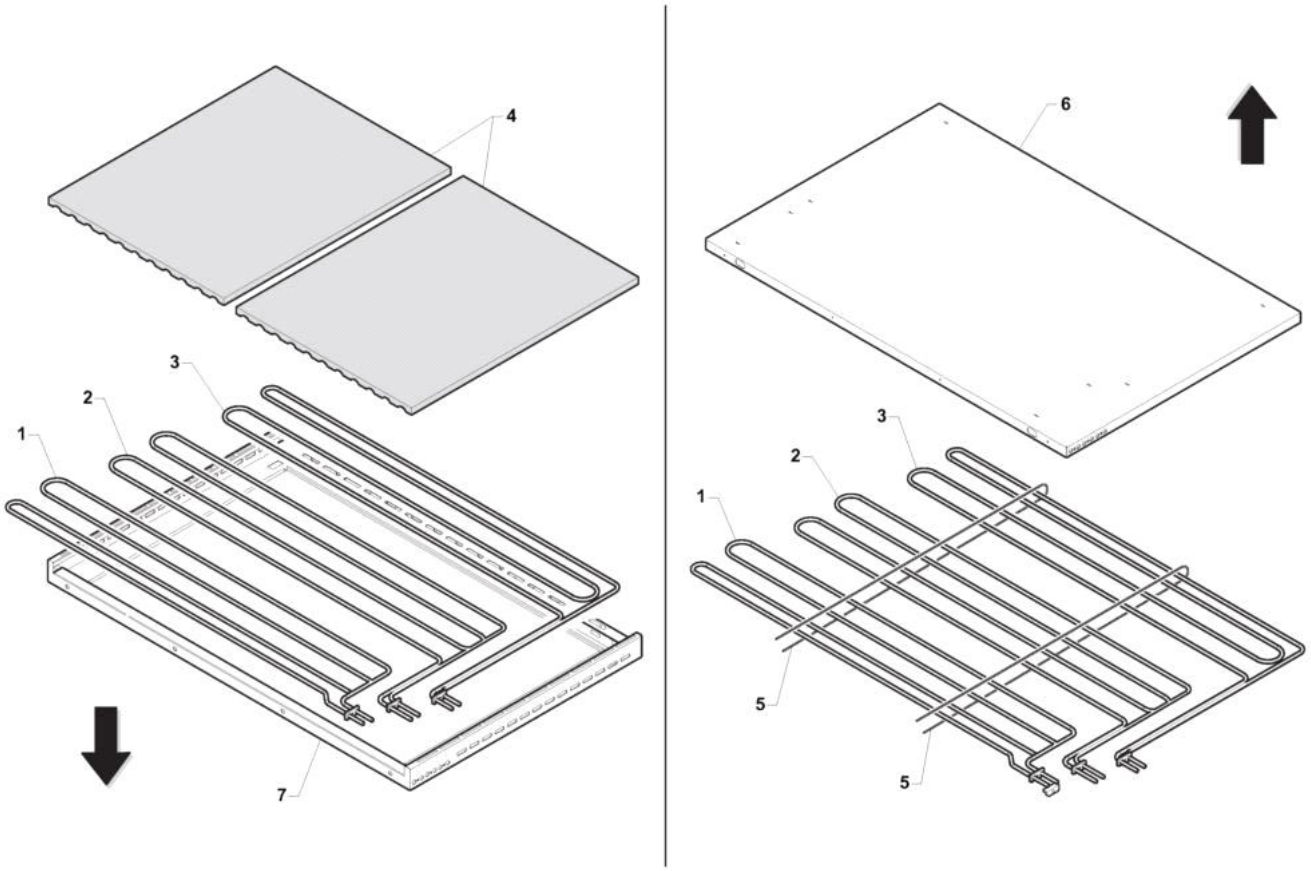
4
3
2
1
7
6
3
2
1
5
5

Pos	Codice	Descrizione	notes	
0001	EE373	Resistenza	635S	
0001	EE385	Resistenza	635L	
0001	EE388	Resistenza	935	
0001	EE411	Resistenza	435	
0002	EE374	Resistenza	635S	
0002	EE386	Resistenza	935	
0002	EE391	Resistenza	635L	
0002	EE410	Resistenza	435	
0003	EE375	Resistenza	635S	
0003	EE387	Resistenza	935	
0003	EE392	Resistenza	635L	
0003	EE412	Resistenza	435	
0004	AL402	Pietra	935	
0004	AL417	Pietra	435	
0004	AL456	Pietra	635L	
0004	AL460	Pietra	635S	
0005	W1K53	Sostegno		
0006	W1A37	Coperchio	635S	
0006	W1F18	Coperchio	435	
0006	W1F47	Coperchio	635L	
0006	W1P65	Coperchio	935	
0007	W1A35	Guarnizione	635S	
0007	W1F14	Guarnizione	435	
0007	W1F60	Guarnizione	635L	
0007	W1P55	Guarnizione	935	

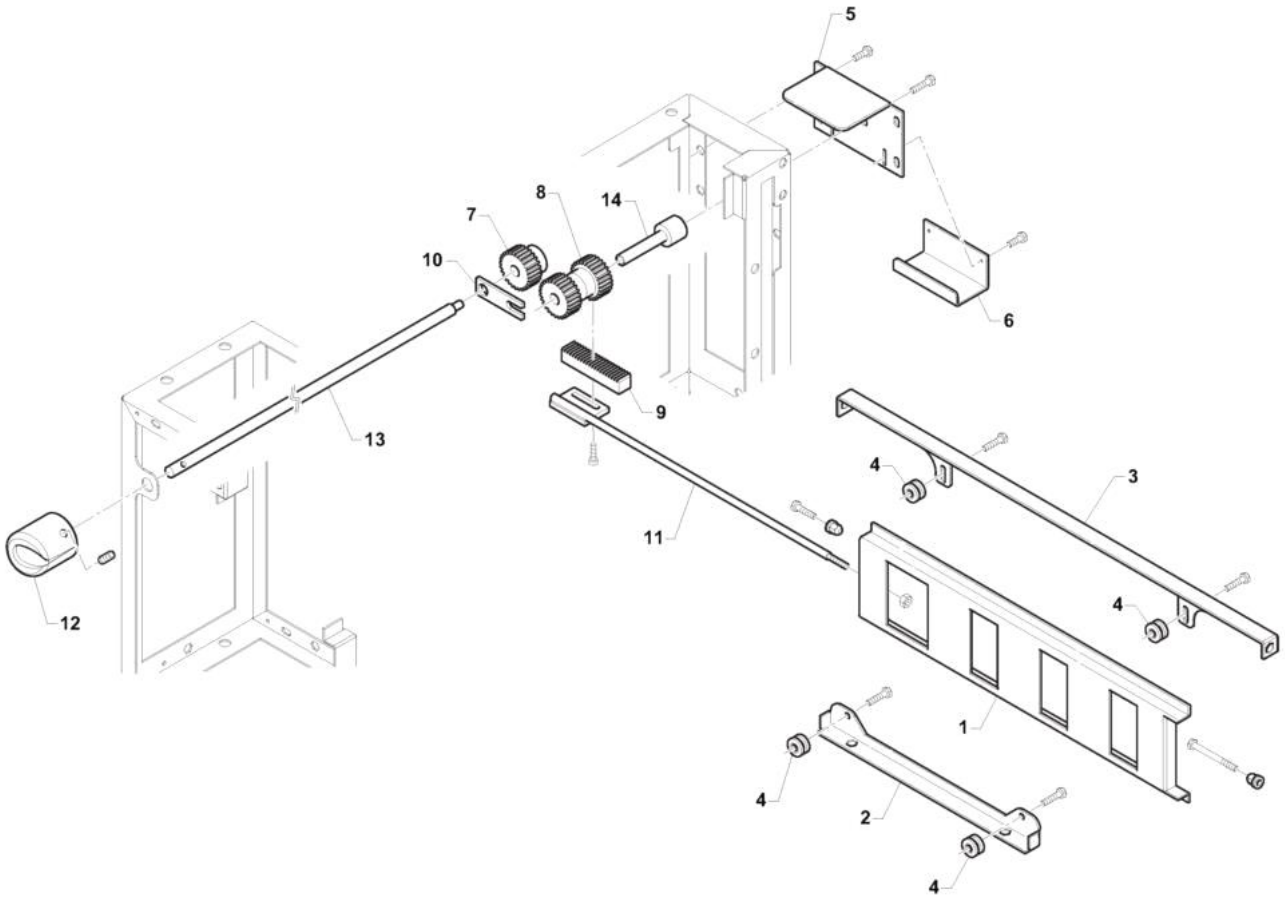
5
8
14
7
10
6
9
13
4
3
11
4
12
1
4
2
4

Pos	Codice	Descrizione	notes	
0001	W1P16	Tampone camino		
0002	W1K37	Guida tampone		
0003	W1K38	Guida tampone		
0004	KF187	Puleggia		
0005	W1E04	Staffa		
0006	W1E39	Staffa		
0007	KF188	Ingranaggio		
0008	KF190	Ingranaggio		
0009	W1K29	Cremagliera		
0010	W1K42	Piastra		
0011	W1K45	Asta	635L - 935	
0011	W1K48	Asta	435 - 635S	
0012	W1M22	Manopola		
0013	W1K47	Asta	635S - 935	
0013	W1K55	Asta	435 - 635L	
0014	W1K35	Perno		

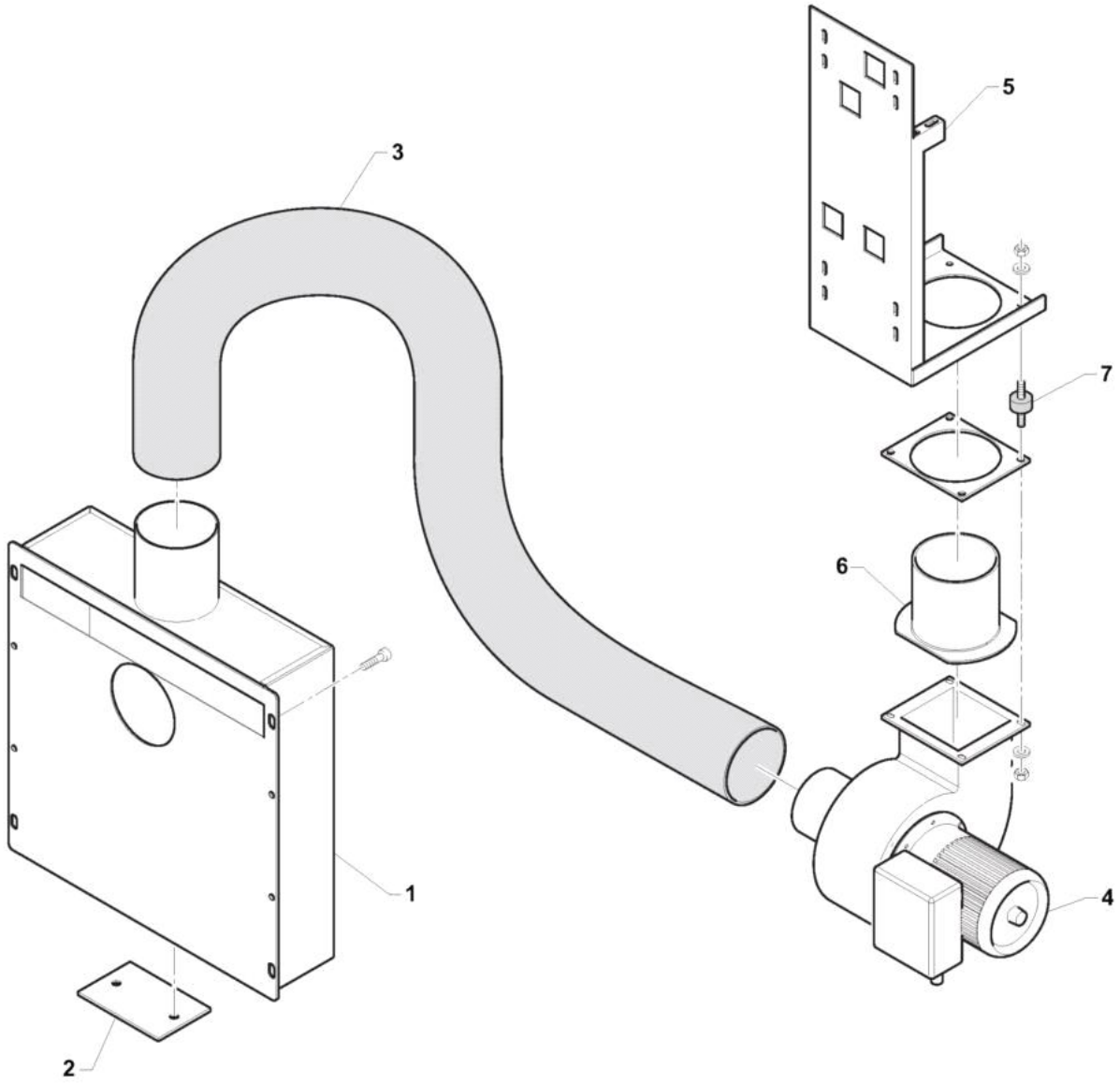
5
3
7
6
1
4
2

Pos	Codice	Descrizione	notes	
0001	W1E00	Camino		
0002	W1A34	Chiusura		
0003	HAT90	TUBO FLESS.CAMINO D.80 X SCAR.	Ø 80 mm	
0004	ES330	ASP.VMN 402+M.0,25KW S/REG.VEL		
0005	OM1000082	Supporto		
0006	QAC08	ROSONE CAPPE S.2000		
0007	AU50RAA78277	Antivibrante		

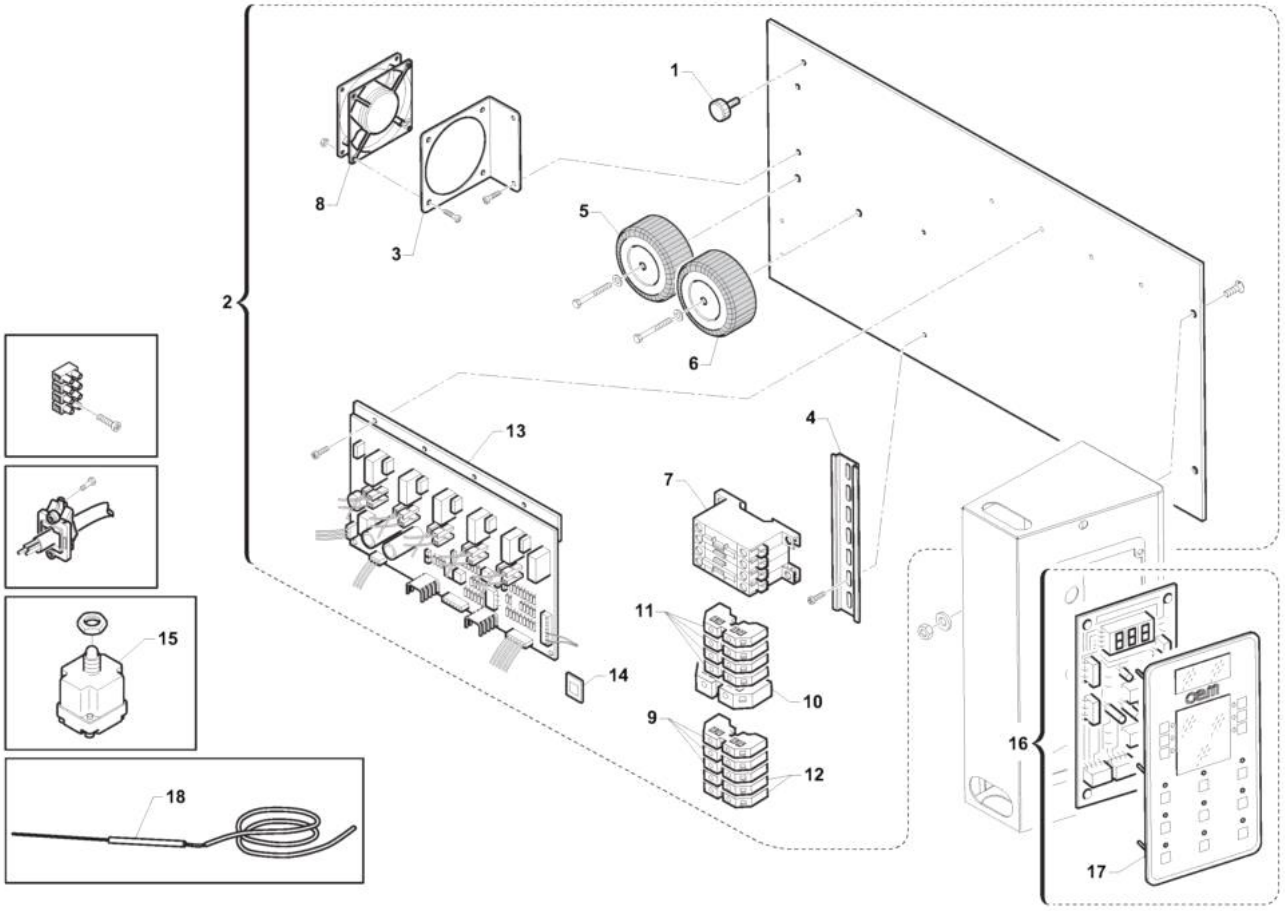
1
2
3
4
5
6
7
8
9
10
11
12
13
14
15
16
17
18

Pos	Codice	Descrizione	notes
0001	AC151	Volantino	
0002	H5140	Quadro digitale	
0003	W1F42	Staffa	
0004	J5PC2	Barra omega	
0005	EH090	TRASF.TOROID.60VA 230/24+TERM.	
0006	EH045	TRASF.TOROID.T50W 230/12+MORS.	
0007	EN083	CONTATTORE BF25 V.230 HZ.50/60	
0008	ES392	Ventola	
0009	EP009	MORSETTO COMP.WKN 10/U GRIGIO	
0010	EP071	MORSET.TERRA GI/VE WKN 10SL/U	
0011	EP002	Morsetto a vite	
0012	EP073	MORSETTO TERRA GI/VE WK 4SL/U	
0013	HE233	SCHEDA POTENZA F.OPTYMO MODIFICATA	
0014	HE235	Scheda	
0015	ED023	TERMOST.DI SICURA+RIP.MANUALE	
0016	HE229	Pannello digitale	
0017	HE228	Targa	
0018	ED105	Termocoppia	