1 Struttura forno
2 Porta frontale
3 Resistenza forno
4 Camino
5 Comandi

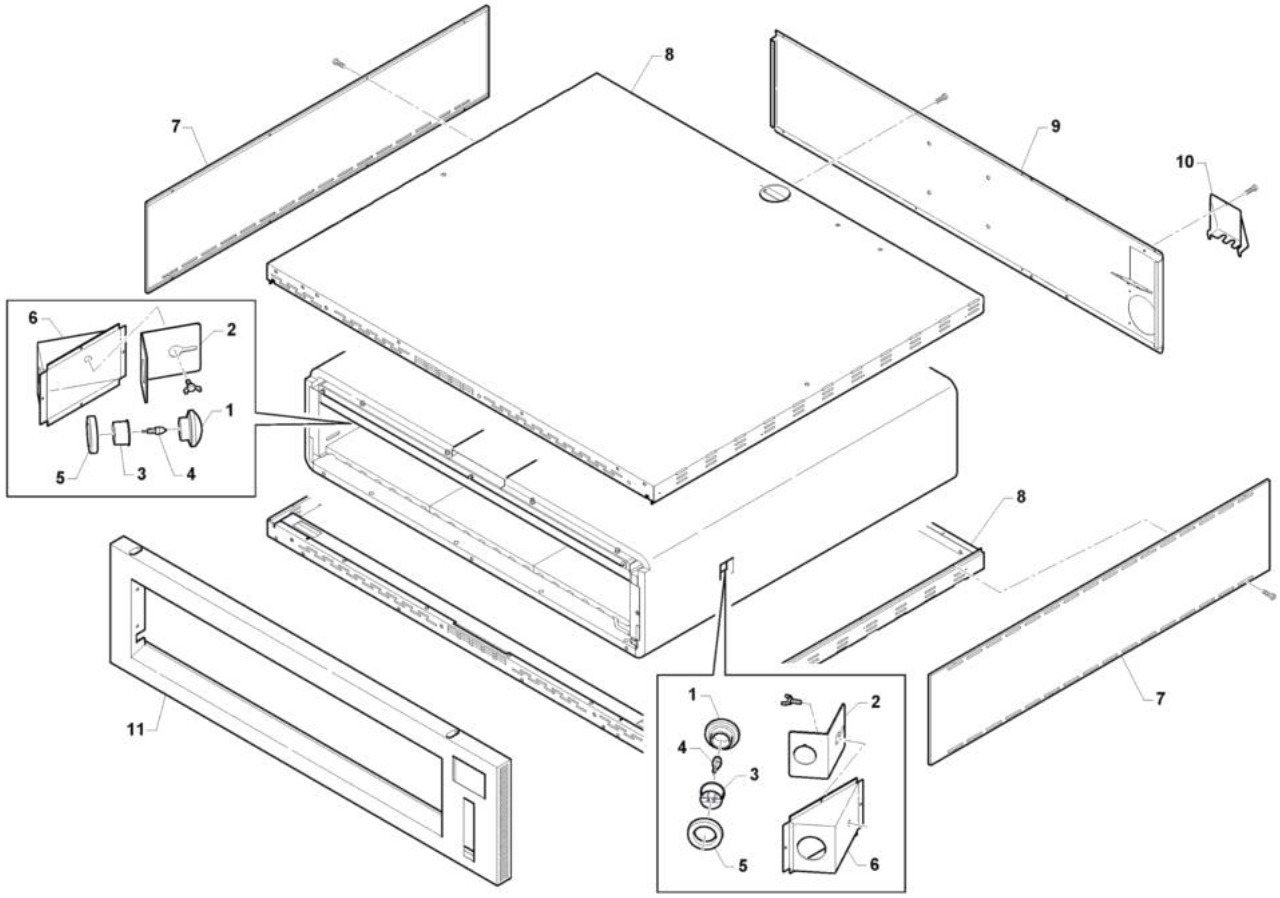
7
8
9
10
6
2
1
5
3
4
8
11
7
1
2
4
3
5
6

Pos	Codice	Descrizione	notes	
0001	AL480	Vetro		
0002	10.00229	Staffa lampada		
0003	EL077	Porta lampada		
0004	EL079	Lampada		
0005	AL266	GUARN.LAMP.DI.32,5 D.E.55 SP12		
0006	10.00228	Parabola luce		
0007	12.00051	Fianco dx-sx	935 - 635S	
0007	12.00056	Schienale	635S - 435	
0008	12.00100	Fondo-Coperchio	935	
0008	12.00101	Fondo-Coperchio	635L	
0008	12.00102	Fondo-Coperchio	635S	
0008	12.00103	Fondo-Coperchio	435	
0009	12.00050	Schienale	935 - 635L	
0009	12.00058	Schienale	635S - 435	
0010	12.00063	Coperchio		
0011	10.00270	Frontale	935 - 635L	
0011	10.00434	Frontale	435 - 635S	

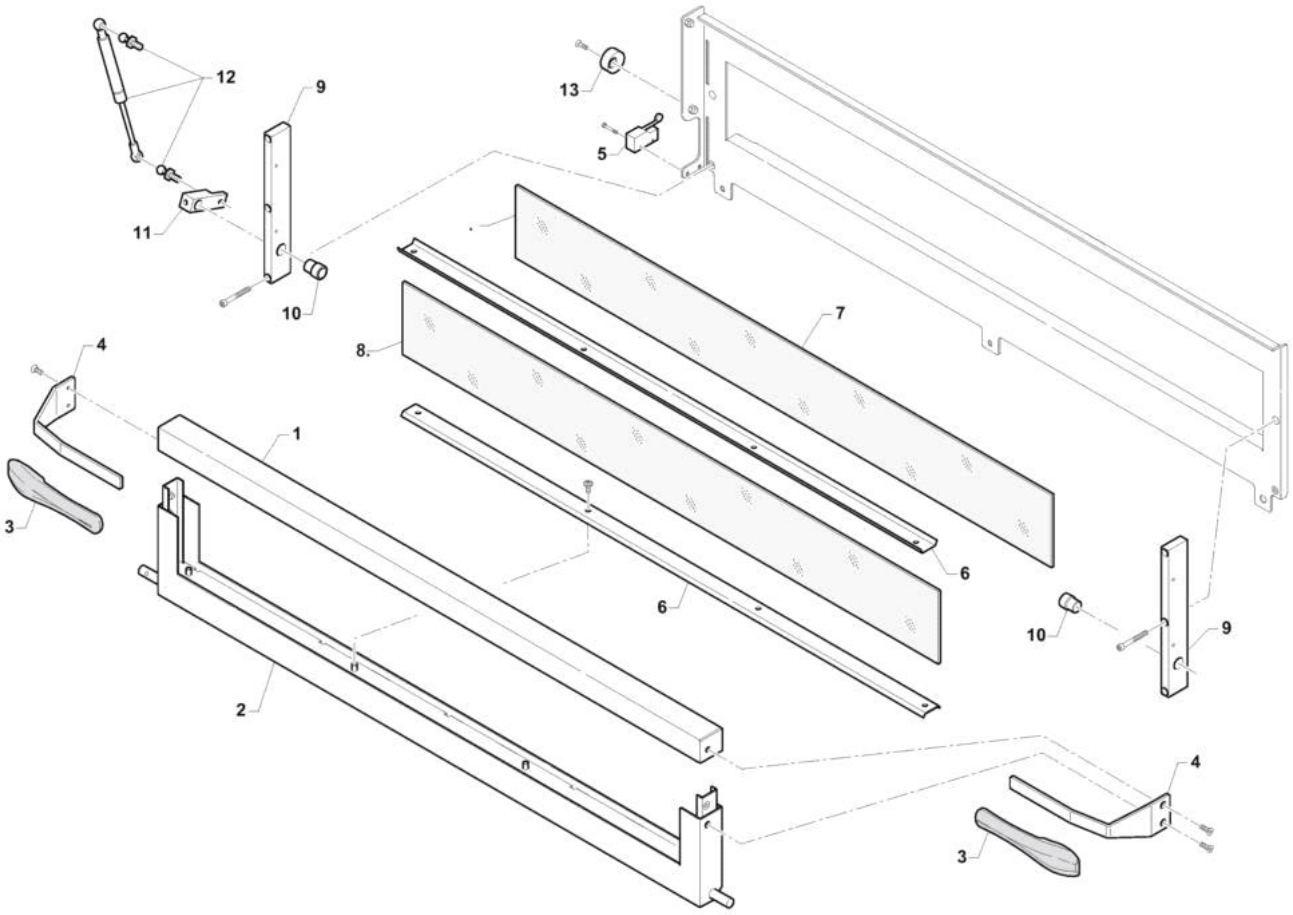
12
9
13
5
11
10
8
7
4
1
3
6
6
10
9
2
4
3

Pos	Codice	Descrizione	notes	
0001	10.00479	Telaio porta sup.	935 - 635L	
0001	10.00509	Telaio porta sup.	435 - 635S	
0002	10.00472	Telaio porta inf.	935 - 635L	
0002	10.00503	Telaio porta inf.	435 - 635S	
0003	30.00003	Maniglia		
0004	10.00208	Sostegno maniglia		
0005	EG033	Microinterrutore		
0006	10.00477	Fermavetro	935 - 635L	
0006	10.00508	Fermavetro	435 - 635S	
0007	57.00003	Vetro ceramico	435 - 635S	
0007	57.00004	Vetro ceramico	935 - 635L	
0008	57.00002	Vetro temperato	435 - 635S	
0008	57.00005	Vetro temperato	935 - 635L	
0009	14.00065	Piantone		
0010	14.00014	Boccola		
0011	14.00015	Biella		
0012	54.00067	Molla a gas	435 - 635S	
0012	54.00091	Molla a gas	935 - 635L	
0013	14.00076	Eccentrico		

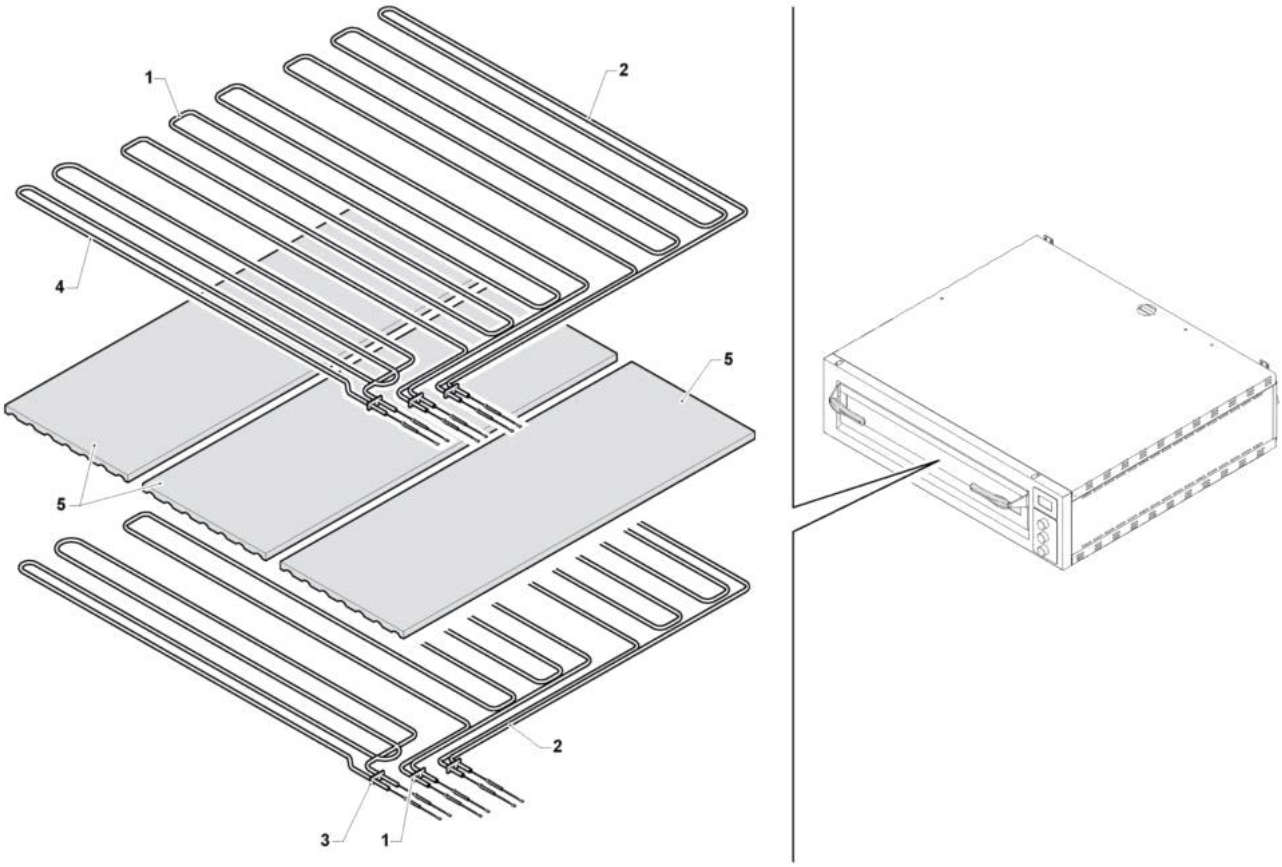
1
2
4
5
5
2
3
1

Pos	Codice	Descrizione	notes	
0001	20.00003	Resistenza	435	
0001	20.00006	Resistenza	635L	
0001	20.00008	Resistenza	635S	
0001	20.00010	Resistenza	935	
0002	20.00004	Resistenza	435	
0002	20.00007	Resistenza	635L	
0002	20.00009	Resistenza	635S	
0002	20.00011	Resistenza	935	
0003	20.00002	Resistenza	435	
0003	20.00005	Resistenza	635L	
0003	EE388	Resistenza	935	
0003	EE411	Resistenza	635S	
0004	EE373	Resistenza	635S	
0004	EE385	Resistenza	635L	
0004	EE385	Resistenza	935	
0004	EE411	Resistenza	435	
0005	51.00002	Pietra	635S	
0005	51.00002	Pietra	935	
0005	51.00003	Pietra	435	
0005	51.00003	Pietra	635L	

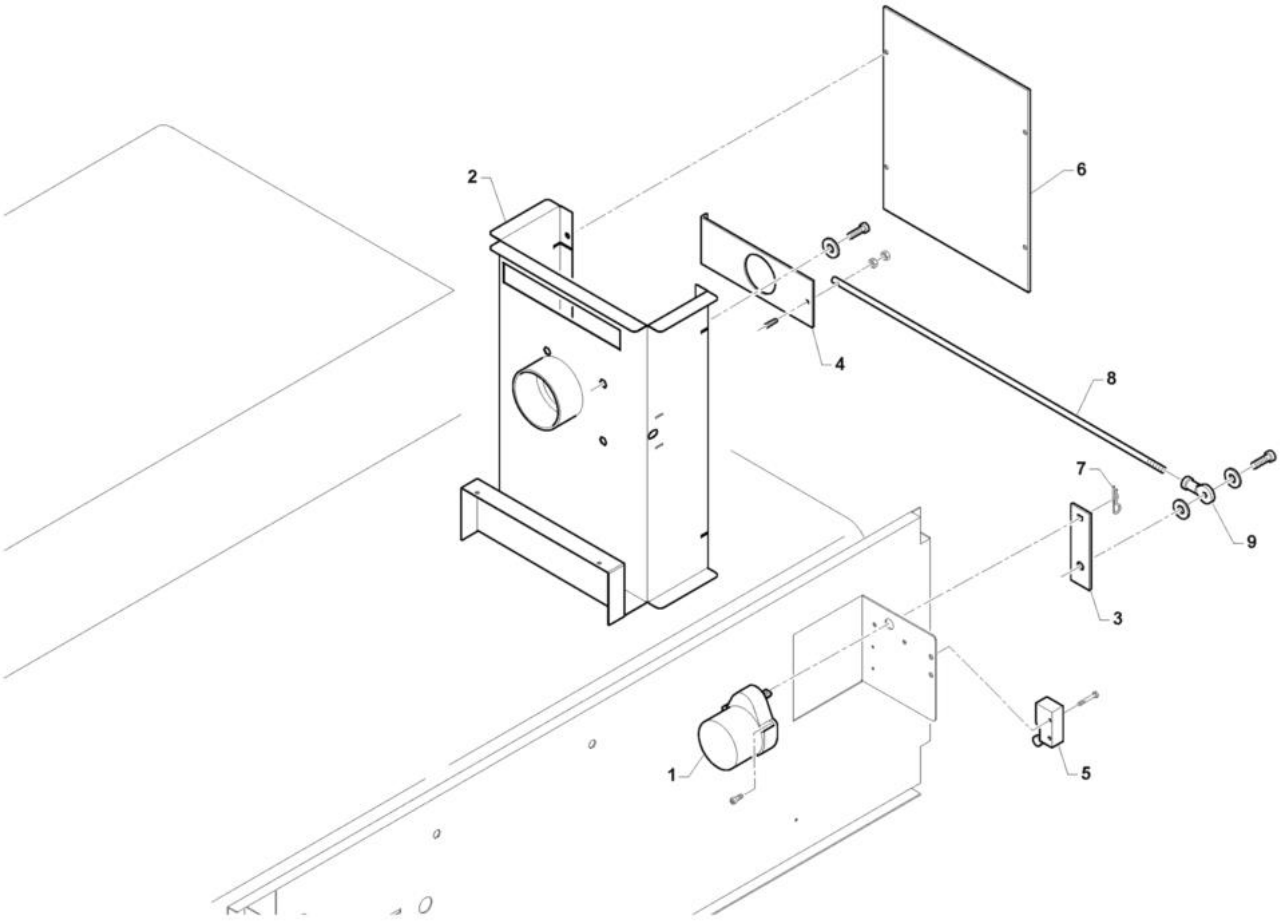
2
6
4
8
7
9
3
1
5

Pos	Codice	Descrizione	notes	
0001	50.00028	Motore		
0002	10.00199	Scatola camino		
0003	10.00493	Piastra camino		
0004	10.00494	Tampone camino		
0005	EG033	Microinterrutore		
0006	10.00638	Piastra camino		
0007	MD036	COPIGLIA SICUREZZA F.2-LL.35		
0008	14.00073	Asta camino		
0009	W3E11	SNODO		

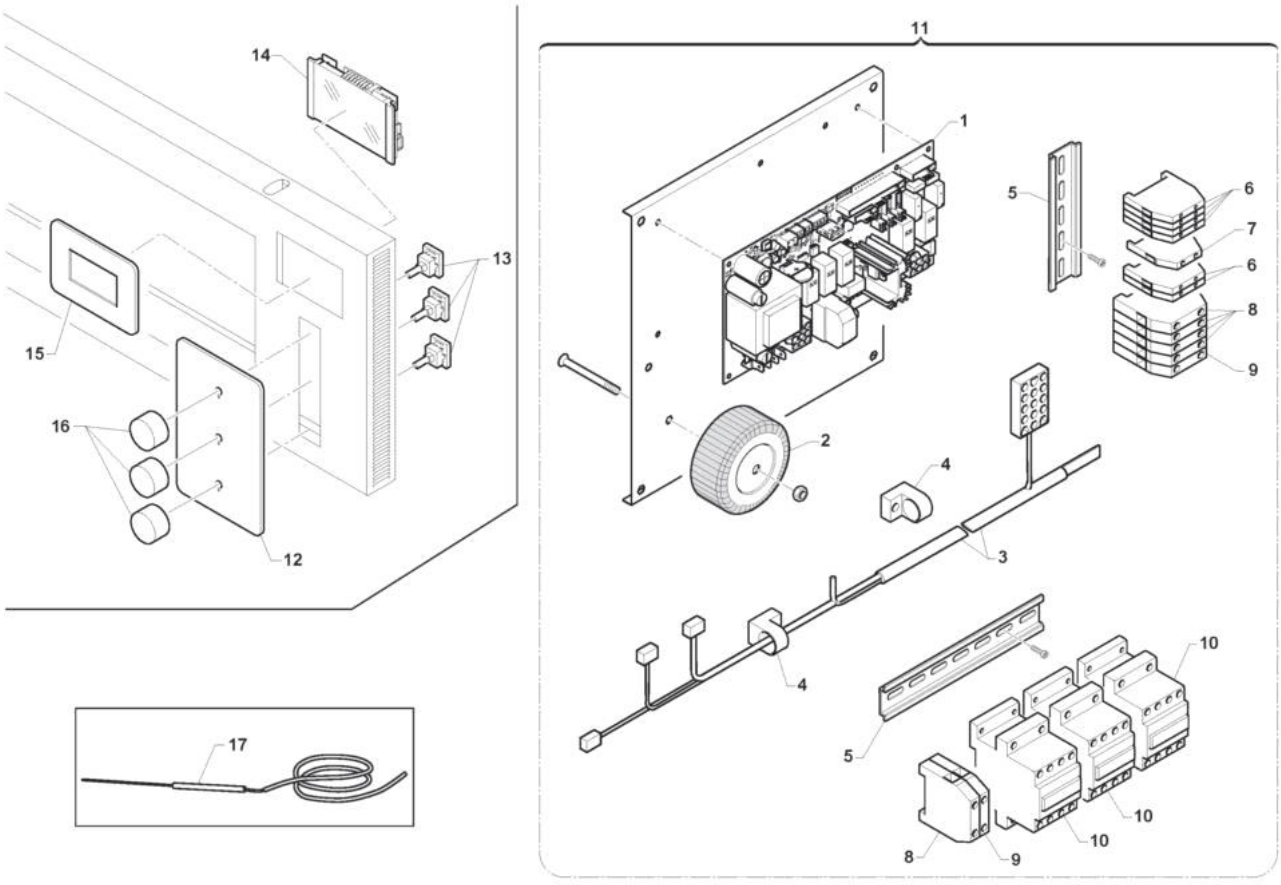
14
13
15
16
12
11
1
5
6
7
6
8
9
2
4
3
4
10
5
10
10
8
9
17

Pos	Codice	Descrizione	notes	
0001	21.00016	Scheda		
0002	EH045	TRASF.TOROID.T50W 230/12+MORS.		
0003	22.00040	Cablaggio		
0004	54.00044	Serracavo		
0005	EP046	Barra omega		
0006	EP002	Morsetto a vite		
0007	EP073	MORSETTO TERRA GI/VE WK 4SL/U		
0008	EP009	MORSETTO COMP.WKN 10/U GRIGIO		
0009	EP071	MORSET.TERRA GI/VE WKN 10SL/U		
0010	EN083	CONTATTORE BF25 V.230 HZ.50/60		
0011	22.00039	Imp. elettrico		
0012	41.00009	Targa		
0013	50.00039	Encoder		
0014	21.00014	Display		
0015	41.00008	Targa		
0016	55.00015	Manopola		
0017	ED083	TERMORES.D.3X250+CAVO 2MT+CONN		