1 Carrozzeria
2 Motore
3 Spirale 501 - 502
4 Quadro una velocità
5 Quadro due velocità

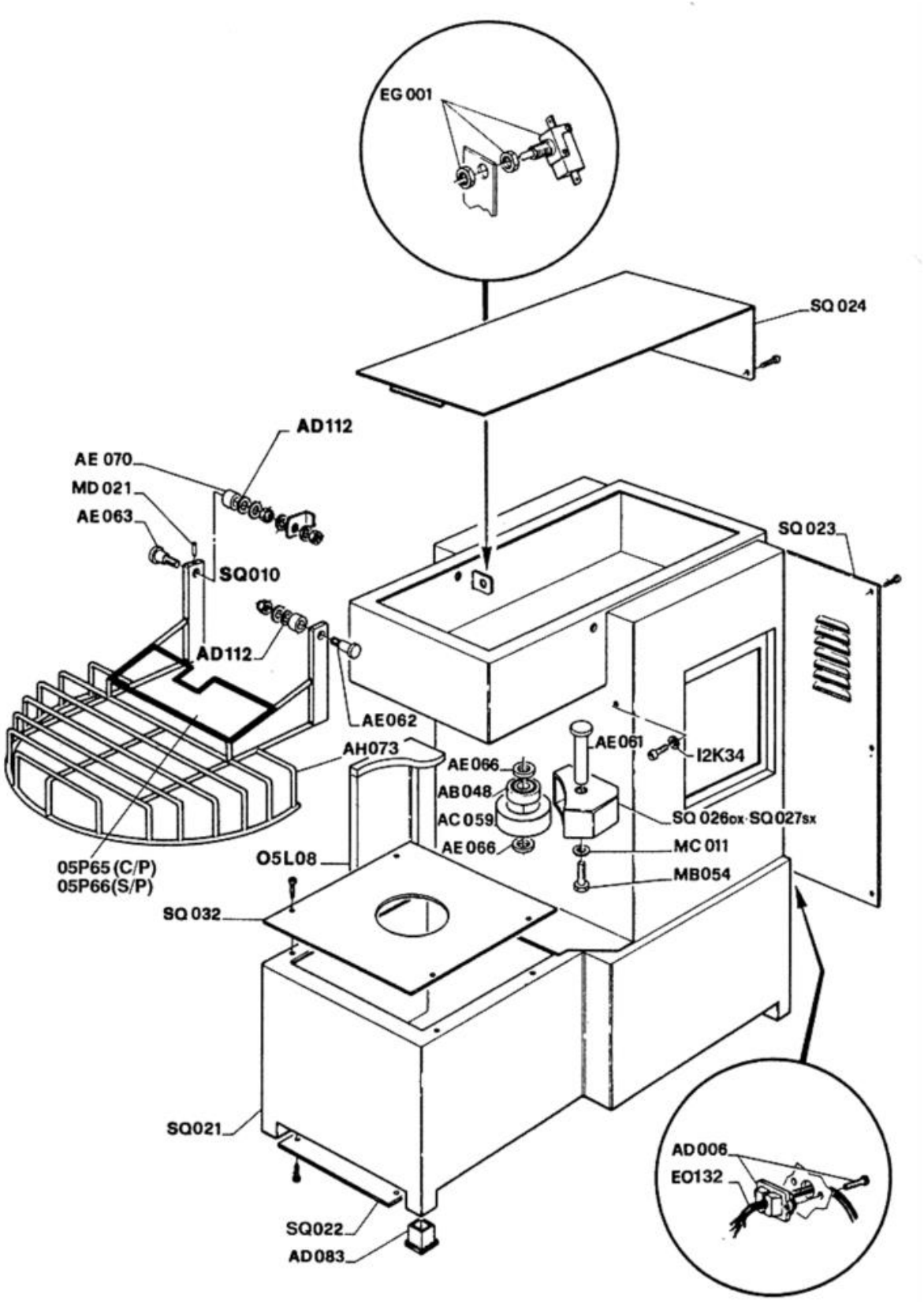
EG 001
SQ 024
AD112
AE 070
MD 021
AE 063
SQ010
SQ 023
AD112
AE062
AH073
AE 066
AB 048
AC 059
AE 066
AE 061
I2K34
SQ 026dx-SQ 027sx
MC 011
MB054
05P65 (C/P)
05P66(S/P)
O5L08
SQ 032
SQ021
SQ022
AD083
AD 006
EO132

Pos	Codice	Descrizione	notes	Prezzo (EUR)
0	AB048	CUSCINETTO SKF 6204 2Z KG.20		
0	AC059	RUOTA RULLO MM.85X40 IMP.KG.50		
0	AD006	Pressacavo + viti		
0	AD083	PUNTALE QUADRO 40X40 KG.50		
0	AD112	RONDELLA NYLON 26X3(20X3)D.I10		
0	AE062	PERNO DX FISS.GR.TP.C.(O5U03)C		
0	AE063	PERNO SX FIS.GRIGLIA(O5U02)CR.		
0	AE066	DIST.RUOTA SUPP.V.25X5 Z(O5U04		
0	AE070	DISTANZ.GRIGLIA D.25 CR(O5U05)		
0	AH061			
0	AH073	GRIGLIA IMP.KG.50 TP.N.		
0	EG001	Micro		
0	EO132	CAVO ALIM.5X1,5 LG.3,5MT H07		
0	I2K34	Tampone ferma cassetto		
0	MB054	VITE TCEI M10x16		
0	MC011	RONDELLA PIANA M10		
0	MD021	GRANO A PUNTA 5927 6X10 8.8		
0	O5L08	SALVAMANI		
0	O5P65	SCATOLA X GRIGLIA KG.50+PALO		
0	O5P66	SCATOLA X GRIGLIA KG.50 S/PALO		
0	SQ010	STAFFA MICRO SAGOM.30-50-PF330		
0	SQ021	SCOCCA		
0	SQ022	FONDO IMP.KG.50 VERN.(O5P10)		
0	SQ023	SCHIENALE IMP.KG50 VERN(O5P11)		
0	SQ024	C.COPERCHIO KG50 VERN.(O5PC0)		
0	SQ026	Portaruota dx		
0	SQ027	C.PORTAR.SX KG.50 VERN(O5P17)		
0	SQ032	Sotto-pentola		

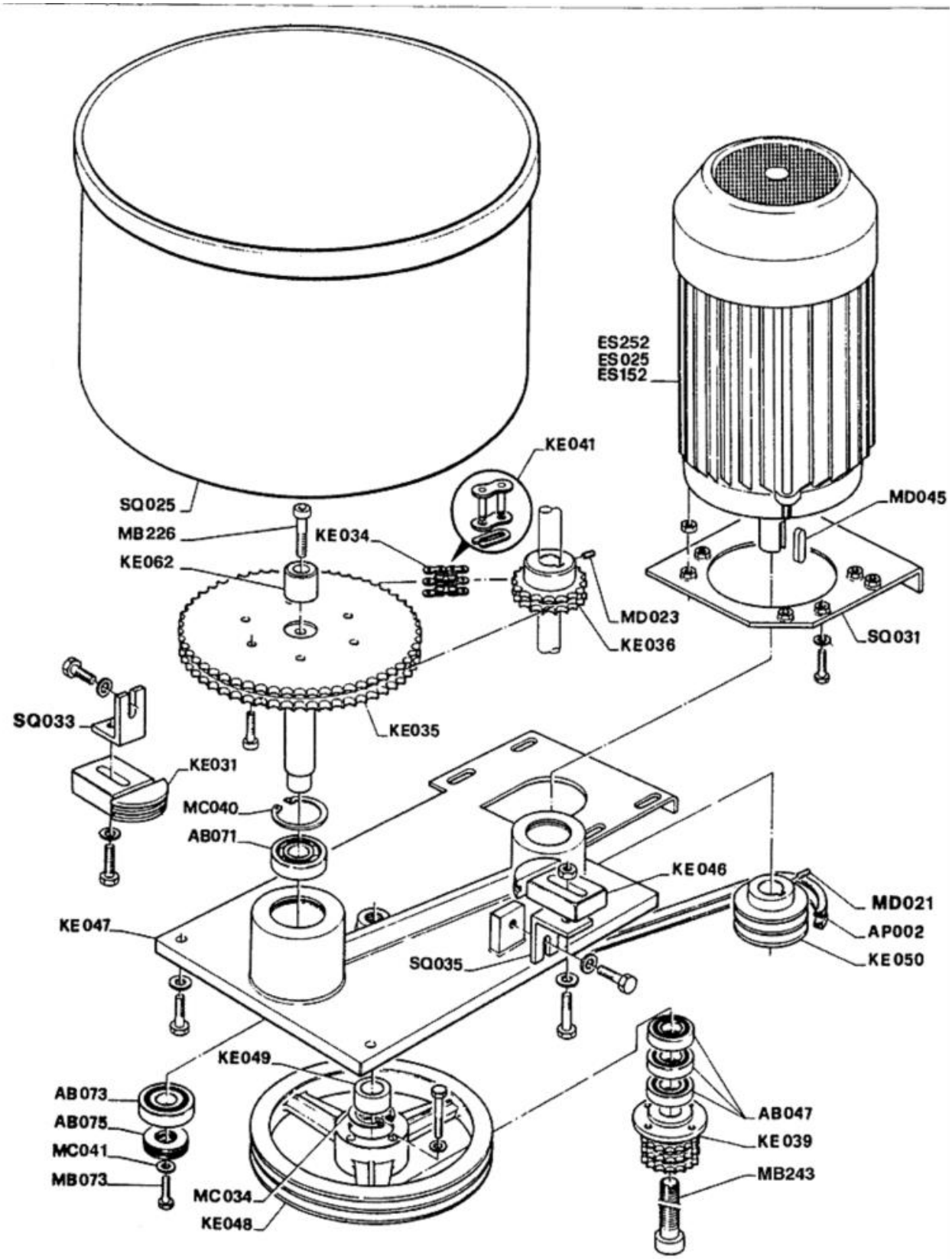
ES252
ES025
ES152
KE041
SQ025
MB226
KE034
KE062
MD045
MD023
KE036
SQ031
SQ033
KE035
KE031
MC040
AB071
KE046
MD021
AP002
KE050
KE047
SQ035
KE049
AB073
AB075
MC041
MB073
MC034
KE048
AB047
KE039
MB243

Pos	Codice	Descrizione	notes	
0	AB047	CUSCINETTO SKF 6004 ZZ KG.20		
0	AB071	CUSCINETTO SKF 3306 IMP.KG 50		
0	AB073	CUSCINETTO SKF 6006 2Z KG.50		
0	AB075	CUSCINETTO 51105 KG.50-BM2		
0	AP002	CINGHIOLO TRAPEZ.A46 KG.50-AS		
0	ES025			
0	ES152	MOT.M112 KW1,65 V230/400T F501		
0	ES252	MOT.M112 KW1,8/1 V.400 HZ50/60		
0	KE031	TENDIC.3/8" TRIPLO IMP.KG50/30		
0	KE034	SPEZ.CAT.1/2"D.mm1215 96R(KE41		
0	KE035	CORONA+PER.Z60 1/2D.KG50(O5W02		
0	KE036	PIGN.Z18 1/2"D.INF.KG.50(O5W03		
0	KE039	PIGNONE C/FLANG.Z18 3/8T(O5W06		
0	KE041	GIUNTO CATENA 1/2"DOPPIO KG.50		
0	KE046	TENDICAT.1/2"D.VASCA KG.50-30		
0	KE047	C.PIASTR.TRAS.INF.KG50 Z.O5K29		
0	KE048	PULEGGIA 250 2A KG50 (O5W07)		
0	KE049	DIST.PUL.40X22,5 KG.50 Z(O5K25		
0	KE050	PULEGGIA 2A D=75 KG.50(O5W08)		
0	KE062	COD.CENTR.VASCA 35X33 Z(O5U17)		
0	MB073	VITE TE M8X20 INOX UNI 5739		
0	MB226	VITE TCEI M 12X35 UNI 5931 8.8		
0	MB243			
0	MC034	ANELLO SEEGER D.42 INTERNO		
0	MC040	ANELLO SEEGER X ALB.D=72 INT.		
0	MC041	RANELLA PIANA 8X32 F.L.INOX		
0	MD021	GRANO A PUNTA 5927 6X10 8.8		
0	MD023	GRANO M8X12 C/PUNTA Vedi MB050		
0	MD045	CHIAVETTA INOX 8X7X40		
0	SQ025	VASCA IMP.KG.50 500X340(O5K13)		
0	SQ031	Flangia fissaggio motore		
0	SQ033	ANG.TENDICAT.TRASM.SPIR(O5K09)		
0	SQ035	Angolare tendicatena		

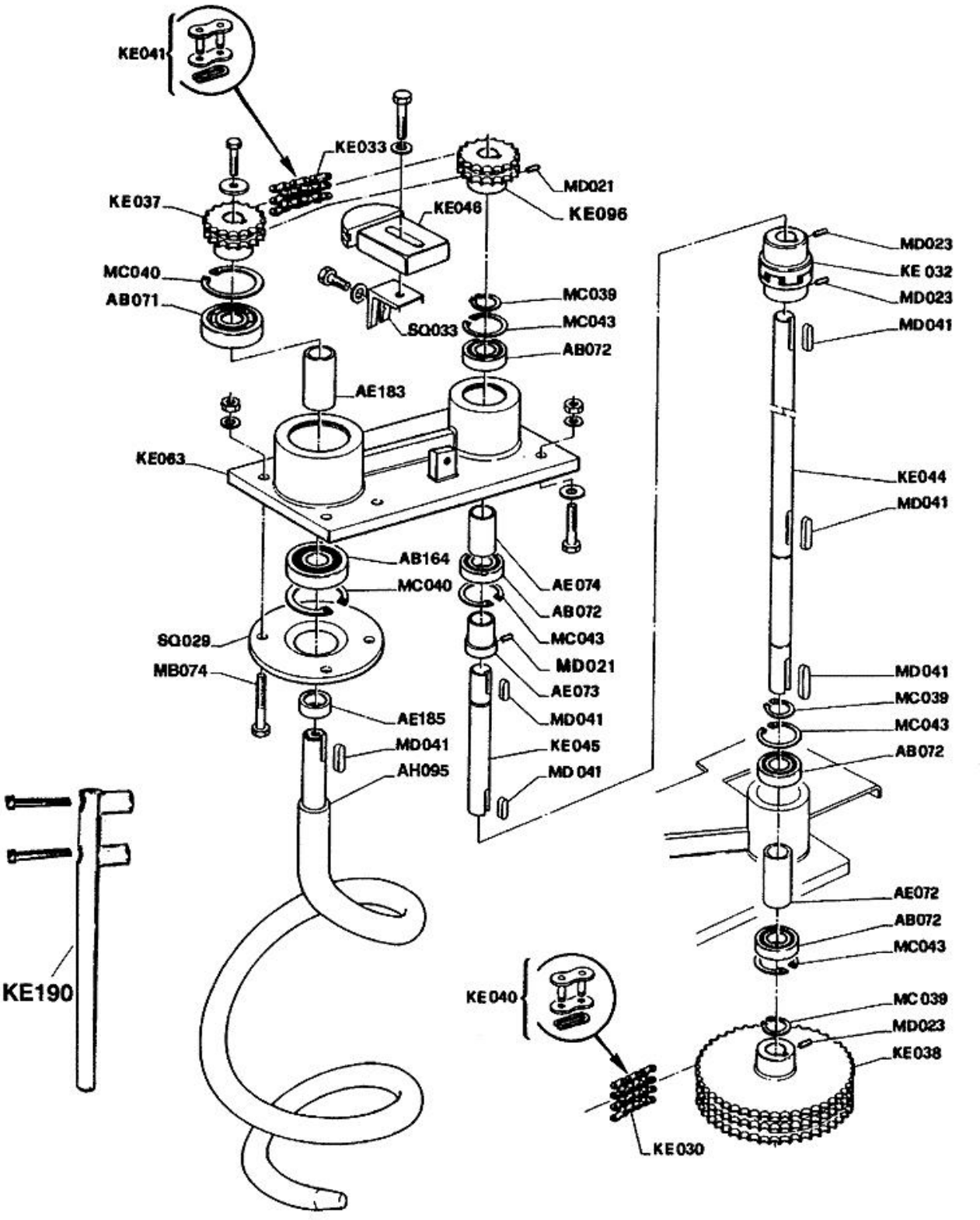
KE041
KE033
KE037
KE046
MD021
KE096
MC040
AB071
SQ033
MC039
MC043
AB072
AE183
KE063
AB164
MC040
AE074
AB072
MC043
MD021
AE073
MD041
KE045
MD 041
SQ029
MB074
AE185
MD041
AH095
KE190
MD023
KE 032
MD023
MD041
KE044
MD041
MD041
MC039
MC043
AB072
AE072
AB072
MC043
KE040
MC 039
MD023
KE038
KE030

Pos	Codice	Descrizione	notes	Prezzo (EUR)
0	AB071	CUSCINETTO SKF 3306 IMP.KG 50		
0	AB072	CUSCINETTO SKF 6205 2Z KG30-50		
0	AB164	CUSCINETTO 6207 2RS FAG KG.50		
0	AE072	DIST.CUSC.33X25,5X80 Z.(O5U12)		
0	AE073	DIST.FISS.S.ALB.TR.35X40(O5U13		
0	AE074	DIST.CUSC.33X25,5X40 Z(O5U14)		
0	AE183	DIS.CUS.46,5X21,7X30,5 Z(O5U18		
0	AE185	DIST.CUSC.45X35,5 SP.2 Z(O5U19		
0	AH095	SPIRALE A VERME KG50(O5L26)TN		
0	KE030	SPEZZ.CAT.3/8"T mm.886(KE040)		
0	KE032	GIUNTO ELASTICO TP.ROTEX(O5W01		
0	KE033	SPEZZ.CAT.1/2"D.56R KG50(KE041		
0	KE037	PIGN.Z19 1/2" D.IMP.KG50(O5W04		
0	KE038	CORONA Z60 3/8"T.KG50 (O5W05)		
0	KE040	GIUNTO CATENA 3/8" TRIPLO		
0	KE041	GIUNTO CATENA 1/2"DOPPIO KG.50		
0	KE044	ALBERO INF.C40 RETT.D.25 L=540		
0	KE045	ALBERO SUP.C40 RETT.D.25 L=240		
0	KE046	TENDICAT.1/2"D.VASCA KG.50-30		
0	KE063	PIASTR.TRASM.SUP.KG50 Z.O5K30		
0	KE096	PIGN.Z18 1/2D.SUP.KG50-3(O5W03		
0	KE190	ASTA INOX LUCIDATA KG50(O5P60)		
0	MB074	VITE M10x50 TE		
0	MC039	Seeger		
0	MC040	ANELLO SEEGER X ALB.D=72 INT.		
0	MC043	ANELLO SEEGER X BUSS.D=52 INT.		
0	MD021	GRANO A PUNTA 5927 6X10 8.8		
0	MD023	GRANO M8X12 C/PUNTA Vedi MB050		
0	MD041	CHIAVETTA FERRO 8X7X30 UNI6604		
0	SQ029	Flangia rinforzo cassetto		
0	SQ033	ANG.TENDICAT.TRASM.SPIR(O5K09)		

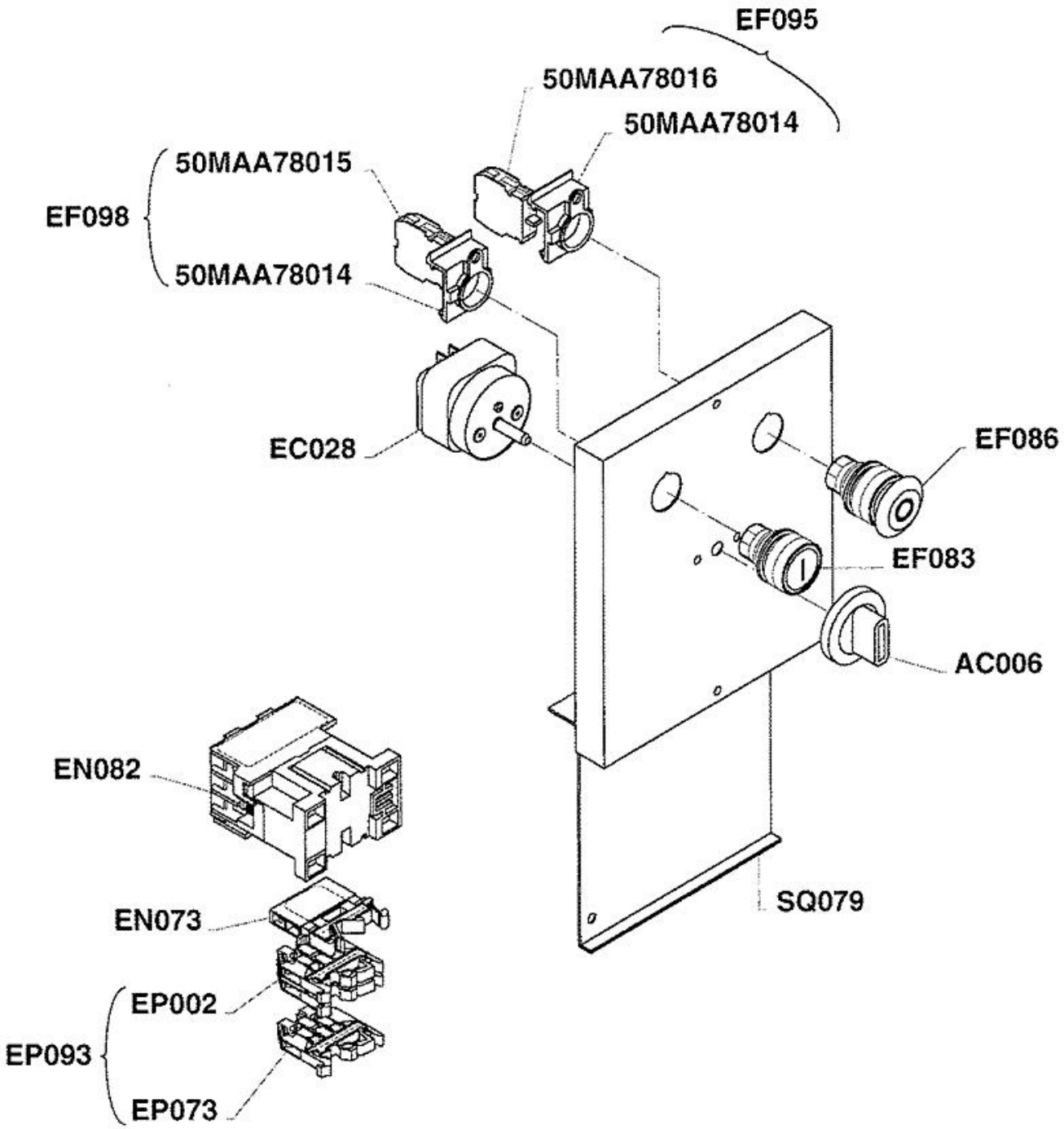
EF095
50MAA78016
50MAA78014
50MAA78015
EF098
50MAA78014
EC028
EF086
EF083
AC006
EN082
EN073
EP002
EP093
EP073
SQ079

Pos	Codice	Descrizione	notes	
0	50MAA78014	ADATT.FISS(FRONT)3 FORI M22-A		
0	50MAA78015	CONTATTO NA APERTO M22-K10		
0	50MAA78016	CONTATTO NC CHIUSO M22-K01		
0	AC006	Manopola timer		
0	EC028	Temporizzatore		
0	EF083	PULS.PIATTO VERDE IMP.(D-G-X1)		
0	EF086	FUNGO ROSSO C/SIMBOLO(DP-R-X0)		
0	EF095	COMPL.BLOCC.PULS.ARRESTO TN		
0	EF098	Blocchetto pulsante avviamento		
0	EN073	Antidisturbo		
0	EN082	TELERUTTORE BF.9.10.230.50.60		
0	EP002	Morsetto a vite		
0	EP073	MORSETTO TERRA GI/VE WK 4SL/U		
0	EP093	MORS.F/201/M+R/201/M+F/301/M		
0	SQ079	Supporto impianto elettrico		

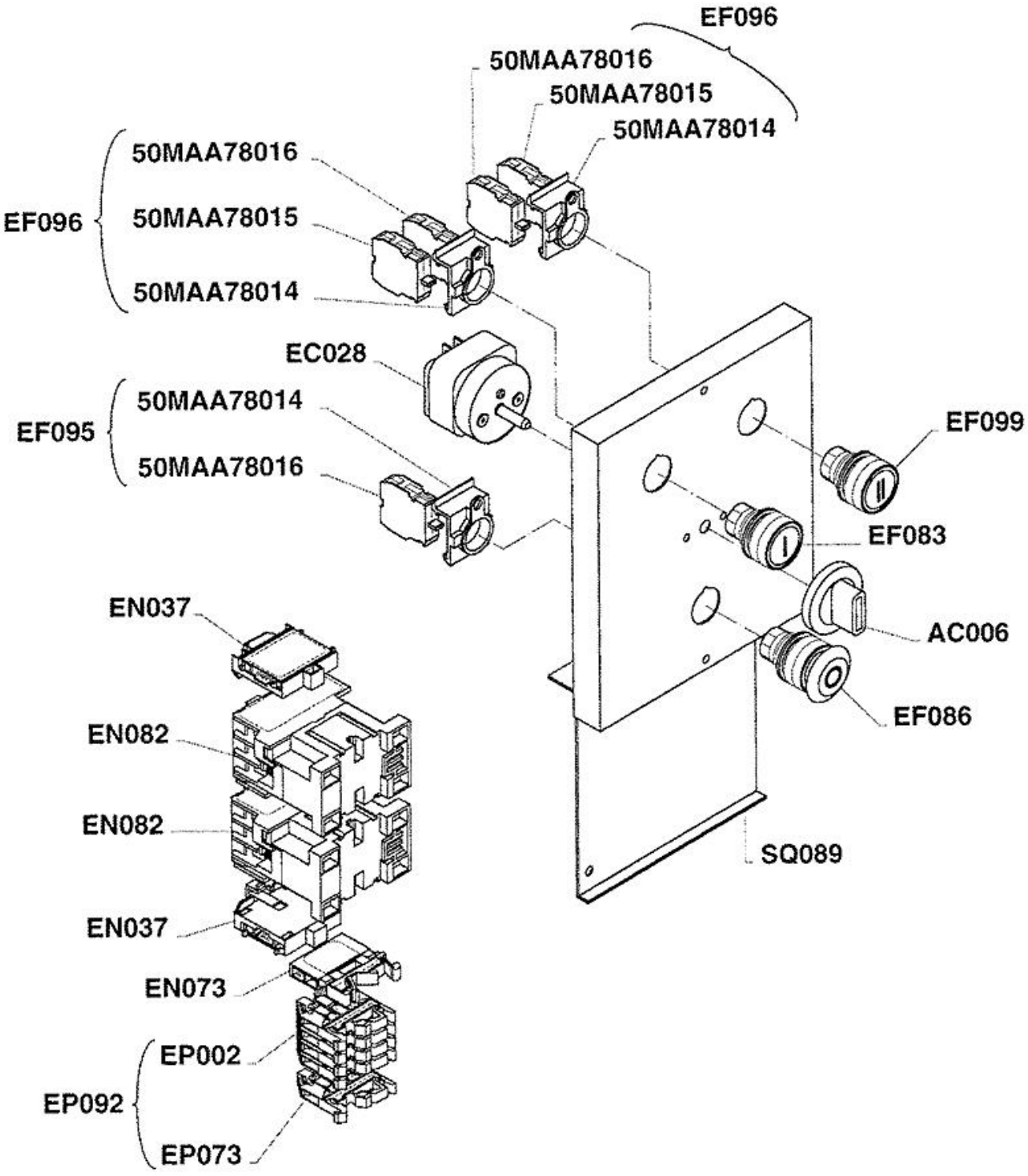
EF096
50MAA78016
50MAA78015
50MAA78014
EF096
50MAA78016
50MAA78015
50MAA78014
EC028
EF095
50MAA78014
50MAA78016
EF099
EF083
AC006
EF086
SQ089
EN037
EN082
EN082
EN037
EN073
EP002
EP092
EP073

Pos	Codice	Descrizione	notes	
0	50MAA78014	ADATT.FISS(FRONT)3 FORI M22-A		
0	50MAA78015	CONTATTO NA APERTO M22-K10		
0	50MAA78016	CONTATTO NC CHIUSO M22-K01		
0	AC006	Manopola timer		
0	EC028	Temporizzatore		
0	EF083	PULS.PIATTO VERDE IMP.(D-G-X1)		
0	EF086	FUNGO ROSSO C/SIMBOLO(DP-R-X0)		
0	EF095	COMPL.BLOCC.PULS.ARRESTO TN		
0	EF096	COMPL.BLOCC.PULSANTE AVV.TN		
0	EF099	PULSANTE VERDE AVV.2^V.TN IMP.		
0	EN037	COMPL.CONTATTI AUS.C/TELAIO		
0	EN073	Antidisturbo		
0	EN082	TELERUTTORE BF.9.10.230.50.60		
0	EP002	Morsetto a vite		
0	EP073	MORSETTO TERRA GI/VE WK 4SL/U		
0	EP092	MORSETTIERA		
0	SQ089	Supporto impianto elettrico		