1 Carrozzeria
2 Motore
3 Vasca
4 Spirale
5 Quadro una velocità
6 Quadro due velocità

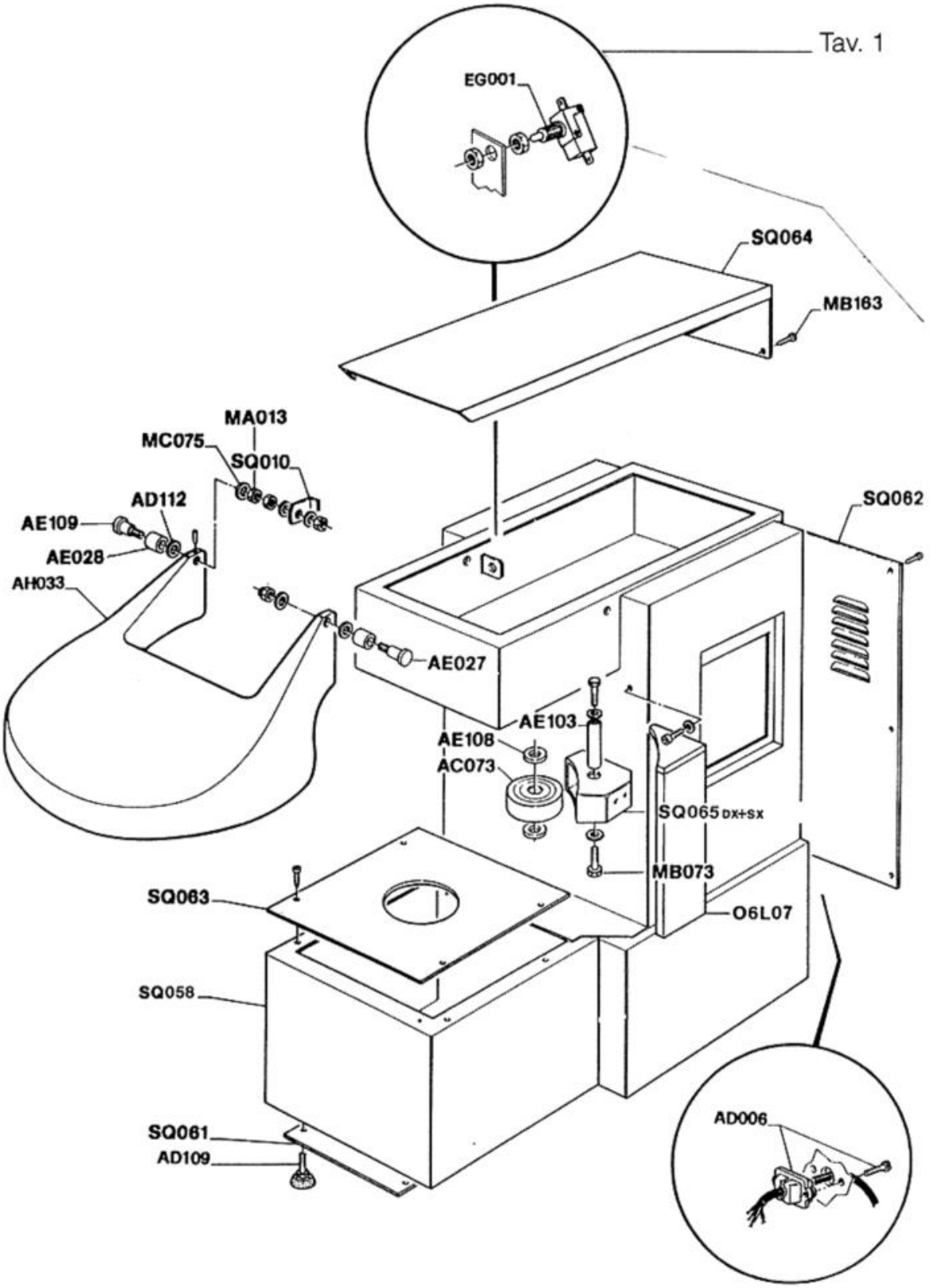
Tav. 1
EG001
SQ064
MB163
MA013
MC075
SQ010
AD112
AE109
AE028
AH033
SQ062
AE027
AE103
AE108
AC073
SQ065 DX+SX
MB073
SQ063
O6L07
SQ058
SQ061
AD109
AD006

Pos	Codice	Descrizione	notes	
0	AC073	Ruota rullo		
0	AD006	Pressacavo + viti		
0	AD109	Piedino		
0	AD112	RONDELLA NYLON 26X3(20X3)D.I10		
0	AE027	PERNO F.GRIGLIA IMP.KG20(O2U01		
0	AE028	DISTANZ.GRIGLIA CROM.(O2U02)		
0	AE103	Perno		
0	AE108	Distanziale		
0	AE109	PERNO GRIGLIA D.25X74 CR(O6K30		
0	AH033	GRIGLIA PROTEZIONE VASCA KG.30		
0	EG001	Micro		
0	MA013	DADO M8 INOX AUTOBLOCC.DIN 982		
0	MB073	VITE TE M8X20 INOX UNI 5739		
0	MB163	VITE AUTOF.PIAS.T.E.ZN 4,8X13		
0	MC075	RONDELLA PIANA D.8 8/8 F/301-F		
0	O6L07	SALVAMANI KG.30 (ZN042)		
0	SQ010	STAFFA MICRO SAGOM.30-50-PF330		
0	SQ058	SCOCCA		
0	SQ061	FONDO		
0	SQ062	SCHIENALE		
0	SQ063	Sotto-pentola		
0	SQ064	COPERCHIO		
0	SQ065	C.P/RUOTA DX/SX+F.KG.30(O6S20)		

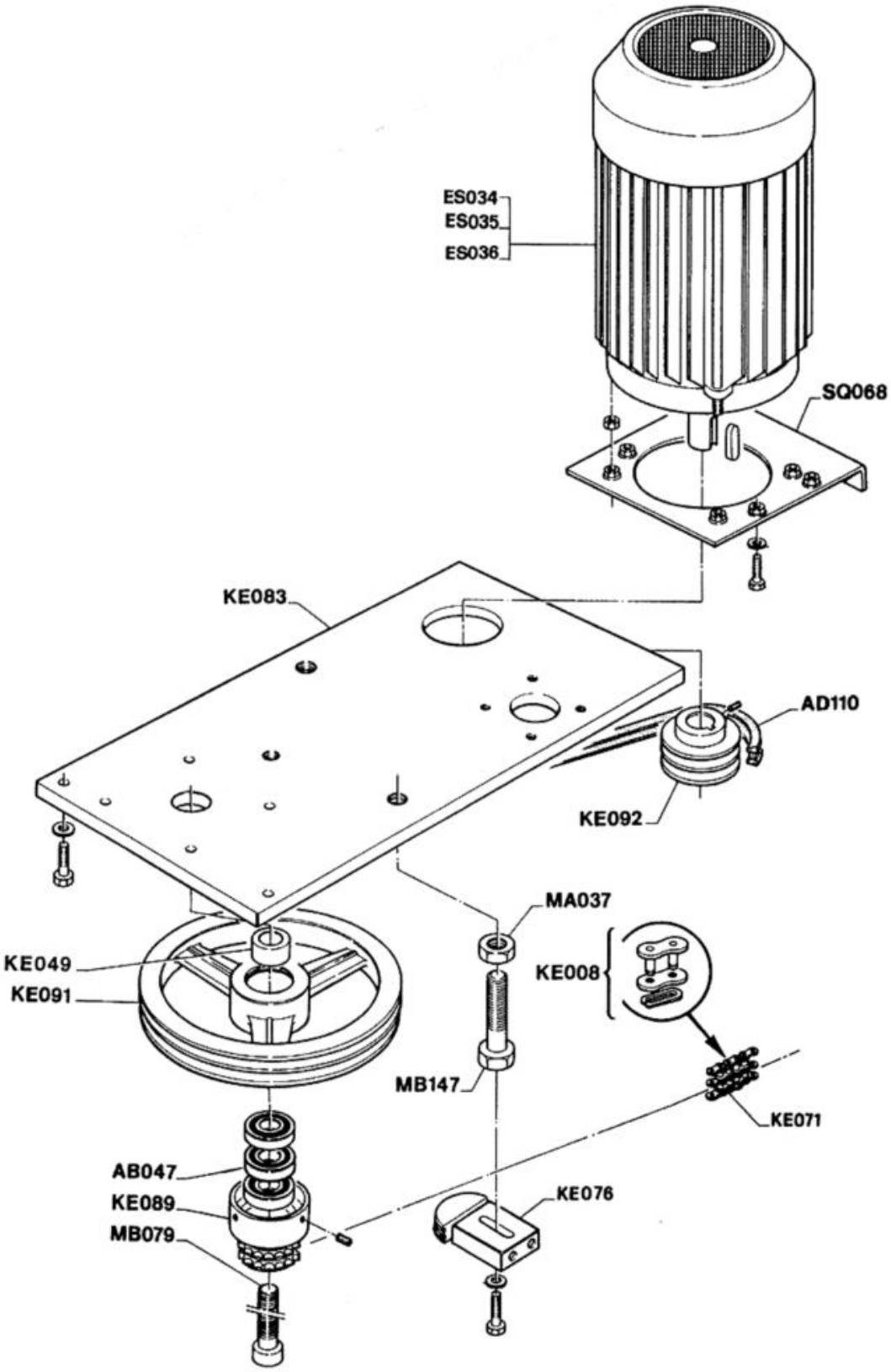
ES034
ES035
ES036
SQ068
KE083
AD110
KE092
MA037
KE008
KE049
KE091
MB147
KE071
AB047
KE089
MB079
KE076

Pos	Codice	Descrizione	notes
0	AB047	CUSCINETTO SKF 6004 ZZ KG.20	
0	AD110	CINGHIOLO TRAP.MOD.A41 KG.30	
0	ES034	MOT.M100 KW0,88 V230/400 F301T	
0	ES035	MOTORE 230 V	
0	ES036	MOT.M100 KW1,65/0,9 V400/50/60	
0	KE008	GIUNTO CATENA 3/8" DOPPIA	
0	KE049	DIST.PUL.40X22,5 KG.50 Z(O5K25	
0	KE071	SPEZ.CAT.3/8"D.MM835 88P(KE008	
0	KE076	TENDICATENA 3/8"D.IMP.KG.30	
0	KE083	Piastra supporto inferiore	
0	KE089	PIGN.Z18 3/8 D+MOZ.KG.30-O6W32	
0	KE091	PUL.RINVIO D.234X45 D.225/G.2	
0	KE092	PULEGGIA MOTORE D.43X45 D.60G2	
0	MA037	DADO 24 MA 5588 8.8	
0	MB079	VITE TCEI M20X100 INOX UNI5931	
0	MB147	VITE TE M.24X80 8.8 UNI 5737	
0	SQ068	Flangia motore	

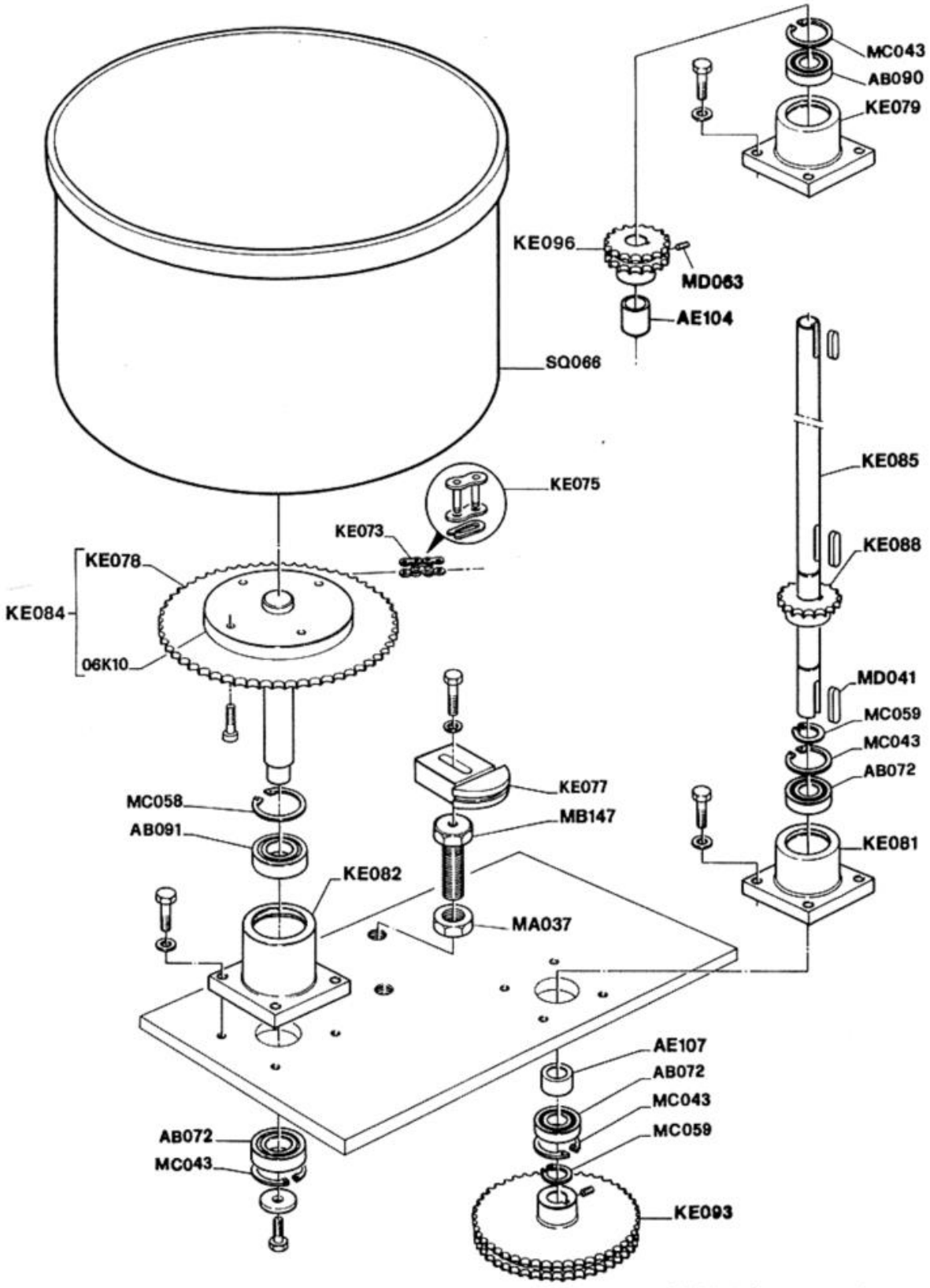
MC043
AB090
KE079
KE096
MD063
AE104
SQ066
KE085
KE075
KE073
KE088
KE078
KE084
06K10
MD041
MC059
MC043
AB072
KE077
MB147
KE081
MC058
AB091
KE082
MA037
AE107
AB072
MC043
MC059
AB072
MC043
KE093

Pos	Codice	Descrizione	notes	Prezzo (EUR)
0	06K10			
0	AB072	CUSCINETTO SKF 6205 2Z KG30-50		
0	AB090	CUSCINETTO 2205 2RS IMP.KG.30		
0	AB091	CUSCINETTO 3206 IMP.KG.30 ZKL		
0	AE104	DIST.SUP.B.SUP.34X3 KG30-O6K28		
0	AE107	DIST.BUSS.INF.34X31,9 Z(O6K27)		
0	KE073	SPEZZ.CAT.1/2"S.MM.1085(KE075)		
0	KE075	GIUNTO CATENA 1/2"S.IMP.KG.30		
0	KE077	TENDICATENA 1/2"S.IMP.KG.30		
0	KE078			
0	KE079	BUSSOLA SUP.100X100 H.65 ZINC.		
0	KE081	Bussola inferiore		
0	KE082	BUSS.VASCA 100X100H.80 Z(O6K25		
0	KE084	COMPL.SUPP.VASCA KG.30 SALDATO		
0	KE085	ALBERO TRASM.D=25 L=680 KG.30		
0	KE088	PIGNONE V.Z17 1/2"S.(O6K15)		
0	KE093	CORONA MOTR.Z60-3/8"D.(O6K17)		
0	KE096	PIGN.Z18 1/2D.SUP.KG50-3(O5W03		
0	MA037	DADO 24 MA 5588 8.8		
0	MB147	VITE TE M.24X80 8.8 UNI 5737		
0	MC043	ANELLO SEEGER X BUSS.D=52 INT.		
0	MC058	SEEGER INTERNO D.62 DIN 472		
0	MC059	SEEGER EST.D.25 DIN 471=MC039		
0	MD041	CHIAVETTA FERRO 8X7X30 UNI6604		
0	MD063	GRANO C/PUNTA 6X12 5927 8.8		
0	SQ066	C.VASCA 400X300 SALD+LUC.KG.30		

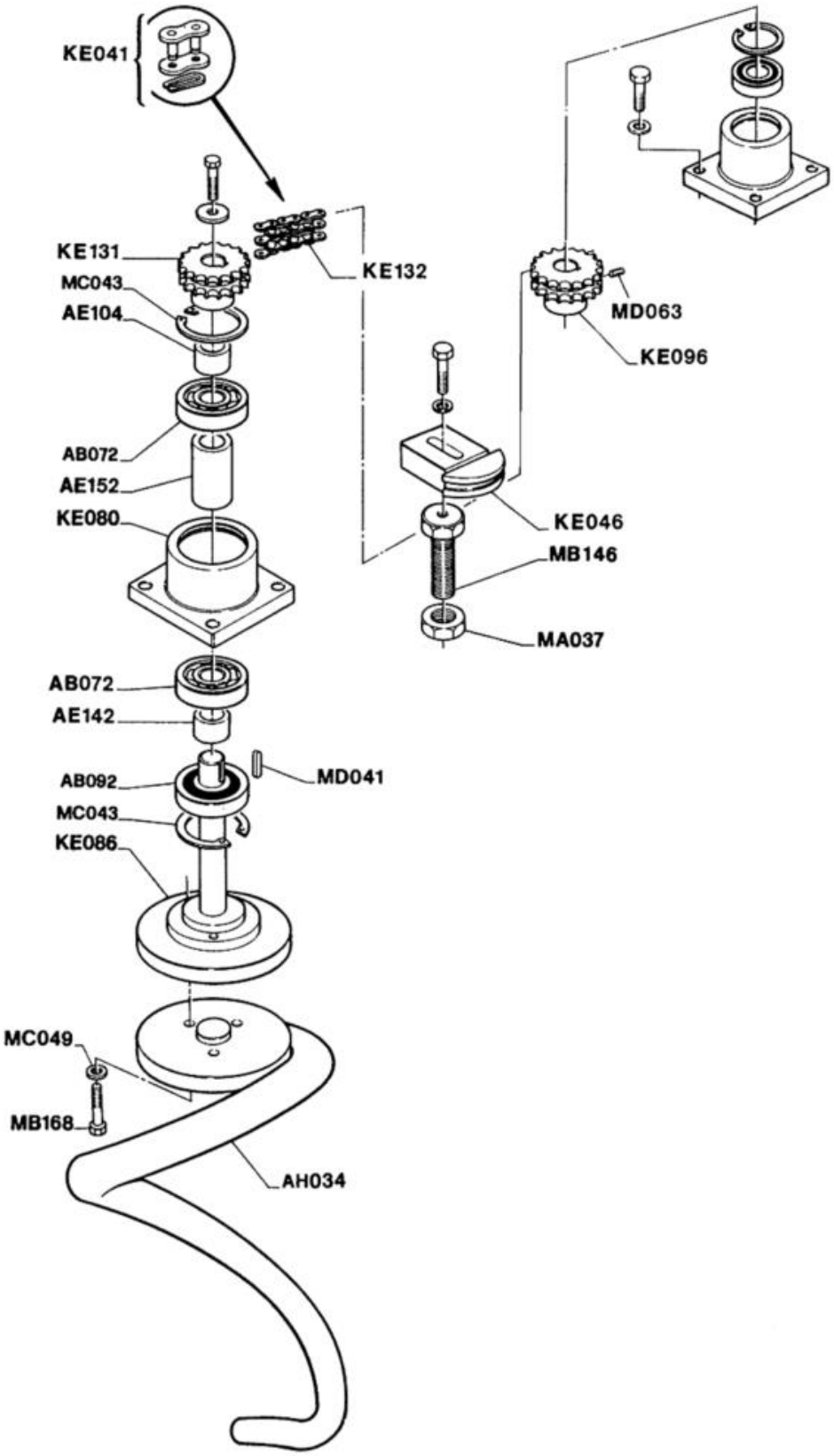
KE041
KE131
MC043
AE104
AB072
AE152
KE080
AB072
AE142
AB092
MC043
KE086
MC049
MB168
AH034
MD041
KE132
KE046
MB146
MA037
MD063
KE096

Pos	Codice	Descrizione	notes	
0	AB072	CUSCINETTO SKF 6205 2Z KG30-50		
0	AB092	Cuscinetto		
0	AE104	DIST.SUP.B.SUP.34X3 KG30-O6K28		
0	AE142	DIST.INF.30X1,5 F.25,5 Z(I2K36		
0	AE152	DIST.BUSS.SP.32X10,4(O6K38)Z.		
0	AH034	SPIRALE LUCIDA IMP.KG.30(O6L35		
0	KE041	GIUNTO CATENA 1/2"DOPPIO KG.50		
0	KE046	TENDICAT.1/2"D.VASCA KG.50-30		
0	KE080	BUSS.SPIR.100X100H.65 Z(O6K23)		
0	KE086	SUPP.SPIR.D.100X150 CR(O6K21)		
0	KE096	PIGN.Z18 1/2D.SUP.KG50-3(O5W03		
0	KE131	PIGNONE Z 19 1/2"D.KG.30 FINIT		
0	KE132	SPEZ.CAT.1/2"D.LG.MM.655(KE041		
0	MA037	DADO 24 MA 5588 8.8		
0	MB146	VITE TE M24x70		
0	MB168	VITE TE 10X25 INOX 5739/933		
0	MC043	ANELLO SEEGER X BUSS.D=52 INT.		
0	MC049	RONDELLA M10		
0	MD041	CHIAVETTA FERRO 8X7X30 UNI6604		
0	MD063	GRANO C/PUNTA 6X12 5927 8.8		

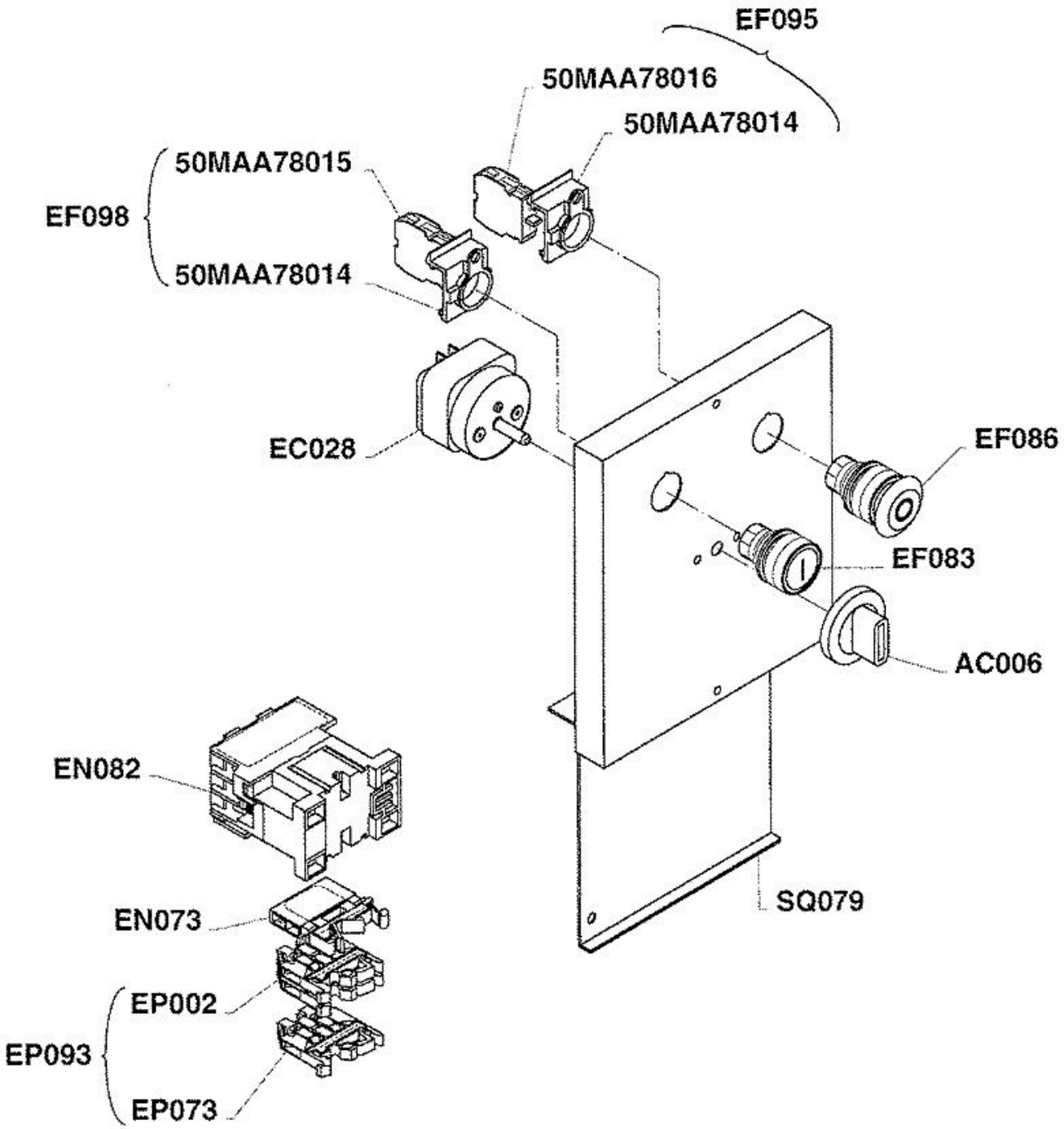
EF095
50MAA78016
50MAA78014
50MAA78015
EF098
50MAA78014
EC028
EF086
EF083
AC006
SQ079
EN082
EN073
EP002
EP093
EP073

Pos	Codice	Descrizione	notes	
0	50MAA78014	ADATT.FISS(FRONT)3 FORI M22-A		
0	50MAA78015	CONTATTO NA APERTO M22-K10		
0	50MAA78016	CONTATTO NC CHIUSO M22-K01		
0	AC006	Manopola timer		
0	EC028	Temporizzatore		
0	EF083	PULS.PIATTO VERDE IMP.(D-G-X1)		
0	EF086	FUNGO ROSSO C/SIMBOLO(DP-R-X0)		
0	EF095	COMPL.BLOCC.PULS.ARRESTO TN		
0	EF098	Blocchetto pulsante avviamento		
0	EN073	Antidisturbo		
0	EN082	TELERUTTORE BF.9.10.230.50.60		
0	EP002	Morsetto a vite		
0	EP073	MORSETTO TERRA GI/VE WK 4SL/U		
0	EP093	MORS.F/201/M+R/201/M+F/301/M		
0	SQ079	Supporto impianto elettrico		

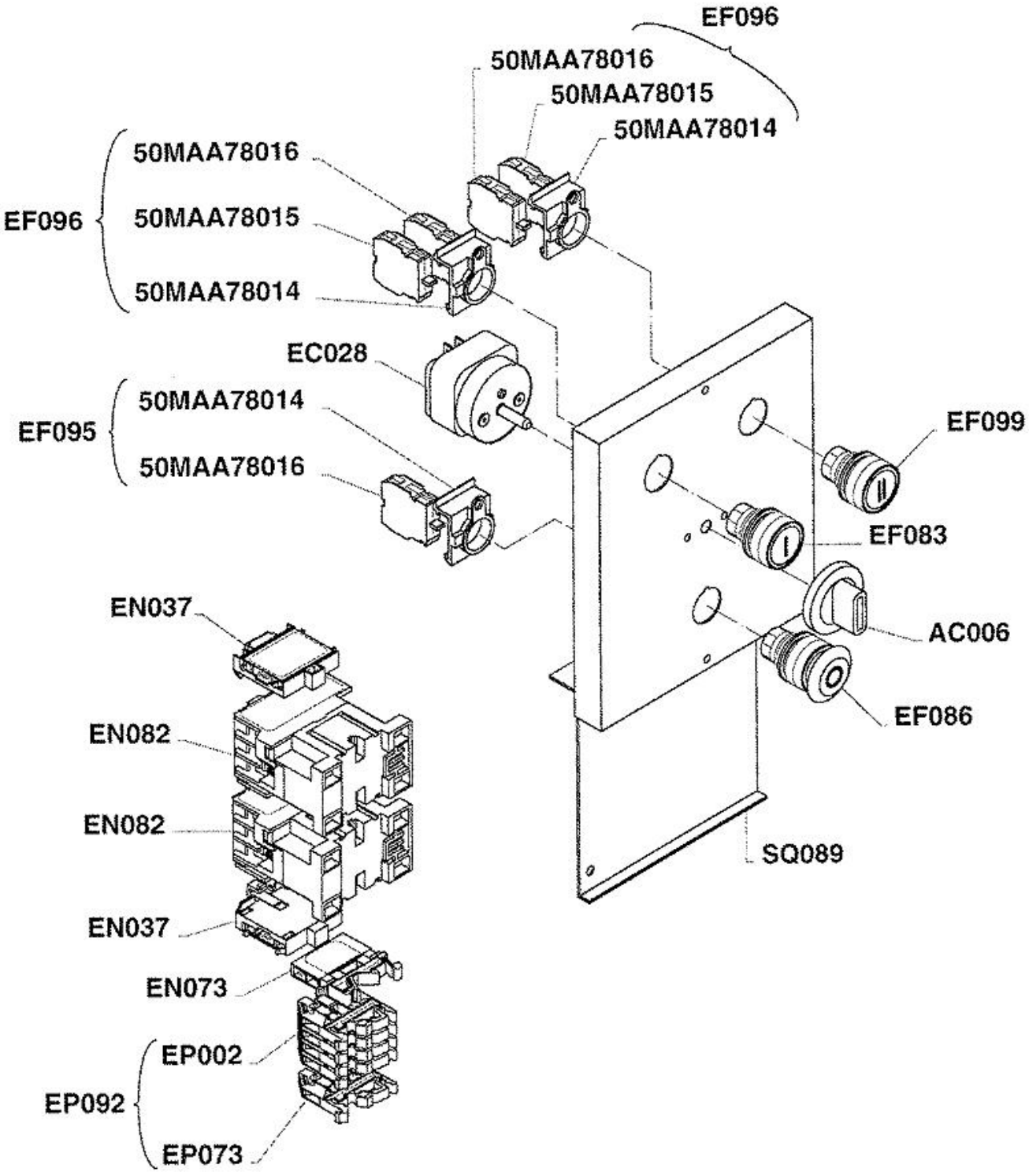
EF096
50MAA78016
50MAA78015
50MAA78014
EF096
50MAA78016
50MAA78015
50MAA78014
EC028
EF095
50MAA78014
50MAA78016
EF099
EF083
AC006
EF086
SQ089
EN037
EN082
EN082
EN037
EN073
EP092
EP002
EP073

Pos	Codice	Descrizione	notes	
0	50MAA78014	ADATT.FISS(FRONT)3 FORI M22-A		
0	50MAA78015	CONTATTO NA APERTO M22-K10		
0	50MAA78016	CONTATTO NC CHIUSO M22-K01		
0	AC006	Manopola timer		
0	EC028	Temporizzatore		
0	EF083	PULS.PIATTO VERDE IMP.(D-G-X1)		
0	EF086	FUNGO ROSSO C/SIMBOLO(DP-R-X0)		
0	EF095	COMPL.BLOCC.PULS.ARRESTO TN		
0	EF096	COMPL.BLOCC.PULSANTE AVV.TN		
0	EF099	PULSANTE VERDE AVV.2^V.TN IMP.		
0	EN037	COMPL.CONTATTI AUS.C/TELAIO		
0	EN073	Antidisturbo		
0	EN082	TELERUTTORE BF.9.10.230.50.60		
0	EP002	Morsetto a vite		
0	EP073	MORSETTO TERRA GI/VE WK 4SL/U		
0	EP092	MORSETTIERA		
0	SQ089	Supporto impianto elettrico		