1 Carrozzeria
2 Gruppo motore e vasca
3 Spirale
4 Quadro una velocità
5 Quadro due velocità

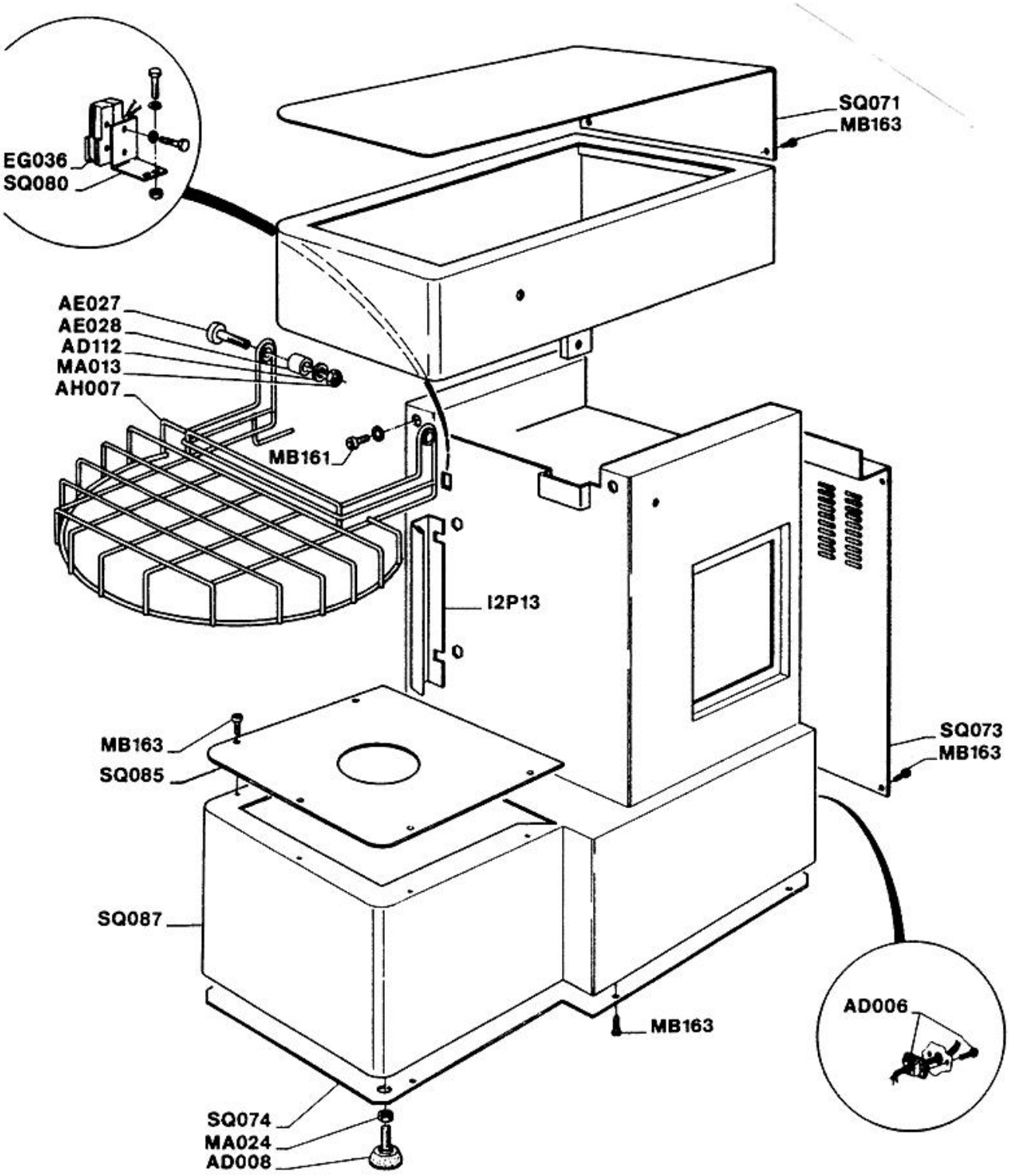
EG036
SQ080
SQ071
MB163
AE027
AE028
AD112
MA013
AH007
MB161
I2P13
MB163
SQ085
SQ073
MB163
SQ087
AD006
MB163
SQ074
MA024
AD008

Pos	Codice	Descrizione	notes	
0	AD006	Pressacavo + viti		
0	AD008	PIEDINO GOMMA D=40X10MA KG.20		
0	AD112	RONDELLA NYLON 26X3(20X3)D.I10		
0	AE027	PERNO F.GRIGLIA IMP.KG20(O2U01		
0	AE028	DISTANZ.GRIGLIA CROM.(O2U02)		
0	AH007	GRIGLIA PROTEZIONE VASCA KG.20		
0	EG036	MICROINTERR.C27ZP PF/45HT		
0	I2P13	SALVAM.KG.20 F-R-VE (ZN042)		
0	MA013	DADO M8 INOX AUTOBLOCC.DIN 982		
0	MA024	DADO M10 FERRO UNI 5587 8.8		
0	MB161	VITE M8x12		
0	MB163	VITE AUTOF.PIAS.T.E.ZN 4,8X13		
0	SQ071	COPERCHIO		
0	SQ073	SCHIENALE		
0	SQ074	FONDO KG.20/90 F-VE-R ALLUM.		
0	SQ080			
0	SQ085	SOTTOP.KG.20/90 FISSA(ZN055)VG		
0	SQ087	Scocco Kg 20 fisse		

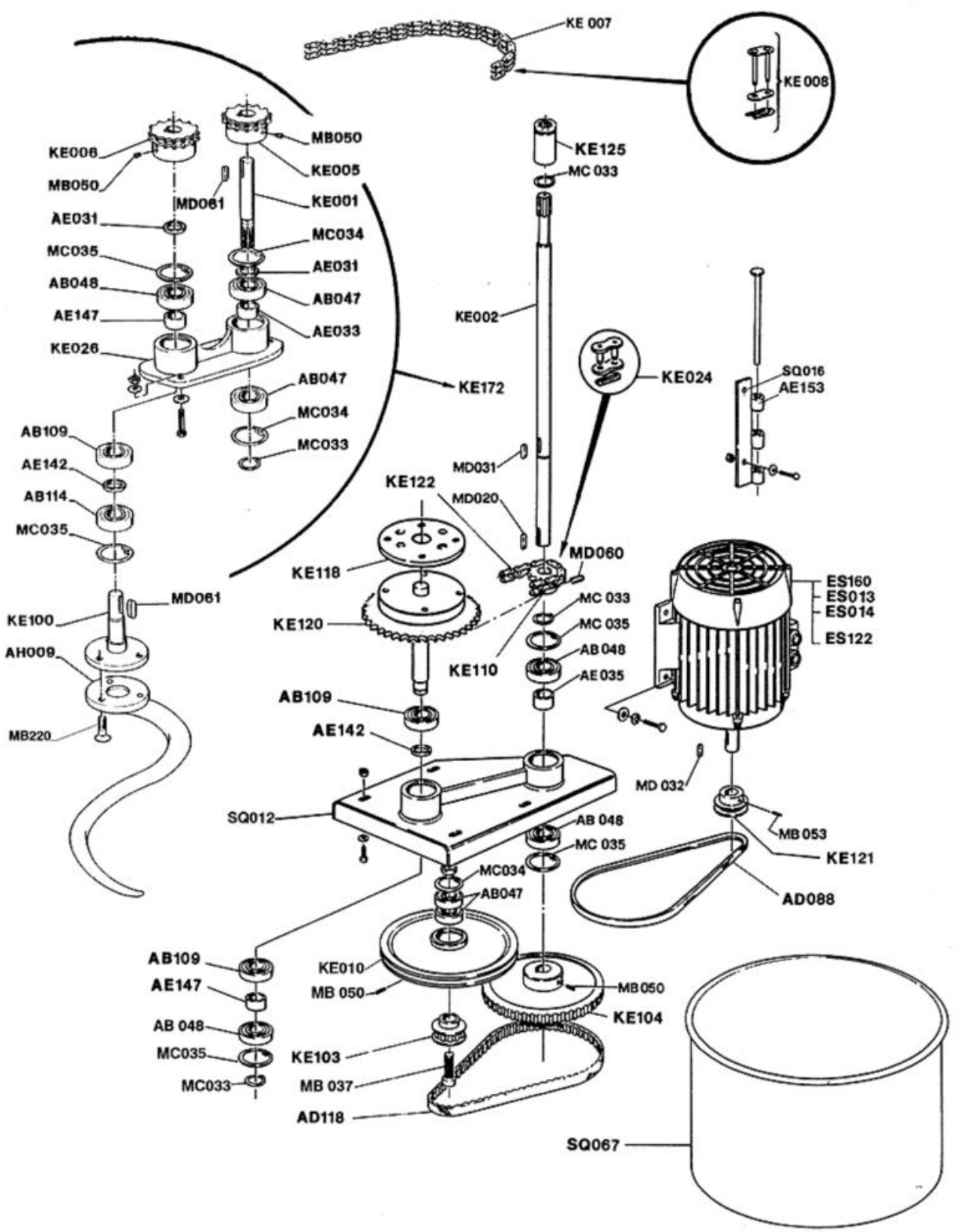
KE 007
KE 008
KE006
MB050
MB050
KE005
MD061
KE001
AE031
MC034
MC035
AE031
AB048
AB047
AE147
AE033
KE026
KE172
AB047
MC034
MC033
AB109
AE142
AB114
MC035
MD061
KE100
AH009
MB220
KE125
MC 033
KE002
KE024
SQ016
AE153
MD031
KE122
MD020
MD060
KE118
KE120
KE110
MC 033
MC 035
AB 048
AE 035
ES160
ES013
ES014
ES122
AB109
AE142
SQ012
MD 032
MB 053
KE121
AD088
AB 048
MC 035
MC034
AB047
AB109
AE147
AB 048
MC035
MC033
KE010
MB 050
MB050
KE104
KE103
MB 037
AD118
SQ067

Pos	Codice	Descrizione	notes	
0	AB047	CUSCINETTO SKF 6004 ZZ KG.20		
0	AB048	CUSCINETTO SKF 6204 2Z KG.20		
0	AB109	CUSCINETTO 6005 2Z KG20/90 SKF		
0	AB114	CUSCINETTO ZKL 6005 2RS S.SPIR		
0	AD088	CINGHIOLO TRAP.A35 F201T+F201M		
0	AD118	CINGHIOLO 300 H.100 KG.20/90		
0	AE031	DISTANZ.D.26,9 H.7 F.21(O2U03)		
0	AE033	DIST.D.25 X 26 F.21 Z.(O2U05)		
0	AE035	DISTANZ.25X29 F.21 KG20(O2U07)		
0	AE142	DIST.INF.30X1,5 F.25,5 Z(I2K36		
0	AE147	DIST.F.SUPP.VASCA KG.20(I2K54)		
0	AE153	C.CERN.MOT.KG.20/90F Zin(I2P38		
0	AH009	Spirale		
0	ES013	MOT.M80 KW.0,56/0,37 230/50 B3		
0	ES014	MOT.M80 KW0,56/0,37 V400/50/60		
0	ES122	MOT.KW0,55 M80 V.230/400 50/60		
0	ES160	MOT.M80 KW.0,4 230/50 F/201/M		
0	KE001	ALBERO CALETT.SUP.L=150 KG.20		
0	KE002	ALBERO CALETT.INF.L=440 KG.20		
0	KE005	PIGNONE DOPPIO 3/8"-Z20(O2W01)		
0	KE006	PIGNONE DOPPIO 3/8"-Z22(O2W02)		
0	KE007	SPEZ.CATENA 3/8"D.mm.450(KE008		
0	KE008	GIUNTO CATENA 3/8" DOPPIA		
0	KE010	PULEGGIA TRAPEZ.1/200 KG.20		
0	KE024	GIUNTO CATENA SEMPL.3/8"		
0	KE026	SUPPORTO TRASM.CATENA (O2K20)		
0	KE100	SUPP.SPIRALE KG.20/90 CR(I2K11		
0	KE103	PULEGGIA 14 H.100 IMP.KG20/90		
0	KE104	PULEGGIA 48 H.100 IMP.KG20/90		
0	KE110	PIGNONE 3/8"S.X7/32 Z14(O2W17)		
0	KE118	RIALZO FUNGO V.KG20/90F(I2K51)		
0	KE120	C.SUPP.V.KG20/90F(KE117+I2K50)		
0	KE121	PULEGGIA 50A1 F.19 H.32 AS+K20		
0	KE122	SPEZ.CATENA 3/8"S.MM.870(KE024		
0	KE125	BOCCOLA BROCCIATA(CONG.ALBERI)		
0	KE172	C.MOVIM.SP.KG.20/90F MODIF.		
0	M8050			
0	MB037	VITE TCEI M20x45		
0	MB050	GRANO 8X16 C/PUNTA 5927 8.8		
0	MB053	GRANO 6X15		
0	MB220	VITE TPSEI M 10 X 25 INOX 5933		
0	MC033	Seeger		
0	MC034	ANELLO SEEGER D.42 INTERNO		
0	MC035	ANELLO SEEGER D=47 X INTERNO		
0	MD020	CHIAVETTA INOX 25X6X6 R/201		

Pos	Codice	Descrizione	notes	
0	MD031	CHIAVETTA 6X6X20 ALBERO CALETT		
0	MD032			
0	MD060	GRANO P.A COPPA M 6X6 5929 8.8		
0	MD061	CHIAVETTA AD INCASTRO 6X6X25		
0	MD601			
0	SQ012	C.SUPPORTO INF.KG.20F Z(I2S30)		
0	SQ016	SUPP.MOT.F201M/T+F202T Z(I2P27		
0	SQ067	C.VASCA 360X260 SALD+LUC.KG.20		

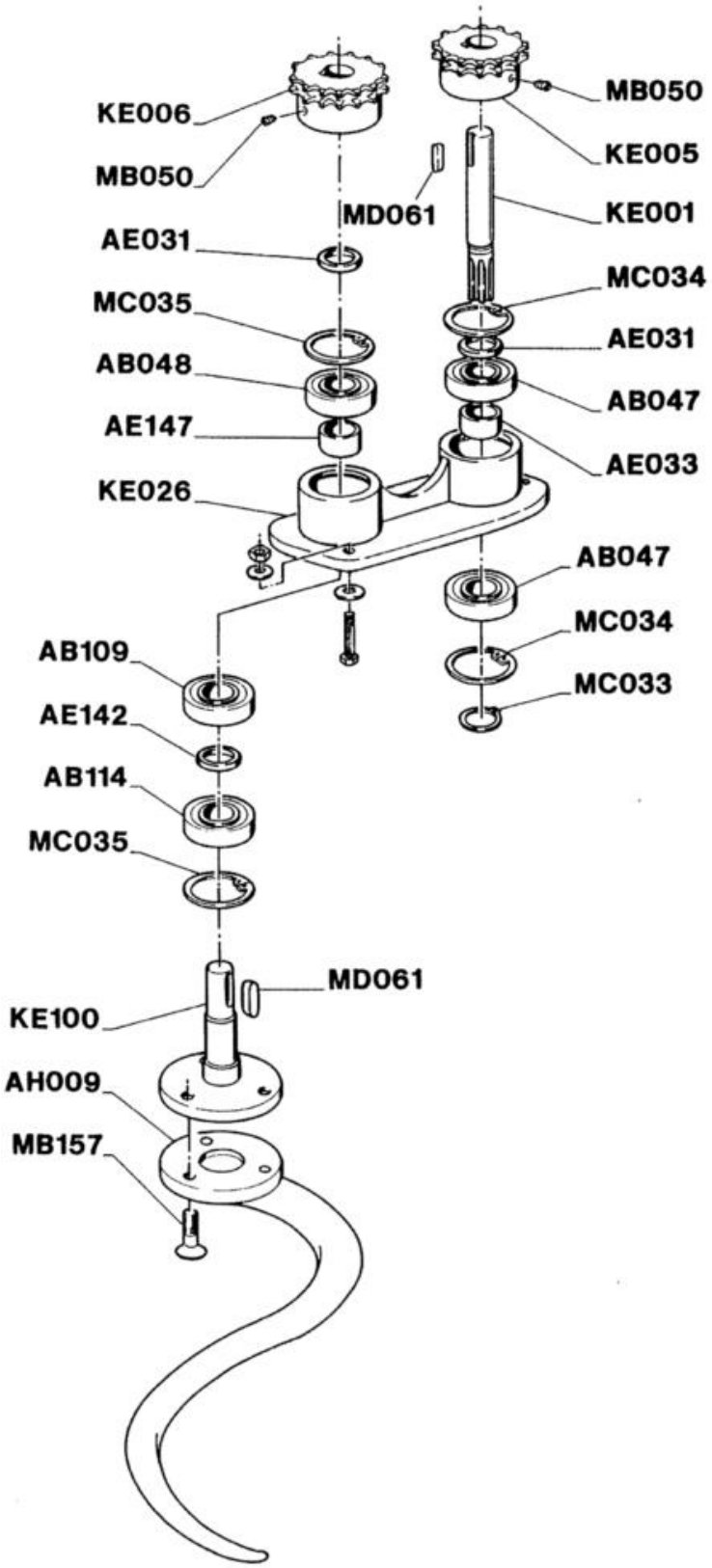
KE006
MB050
MD061
AE031
MC035
AB048
AE147
KE026
AB109
AE142
AB114
MC035
MD061
KE100
AH009
MB157
MB050
KE005
KE001
MC034
AE031
AB047
AE033
AB047
MC034
MC033

Pos	Codice	Descrizione	notes	
0	AB047	CUSCINETTO SKF 6004 ZZ KG.20		
0	AB048	CUSCINETTO SKF 6204 2Z KG.20		
0	AB109	CUSCINETTO 6005 2Z KG20/90 SKF		
0	AB114	CUSCINETTO ZKL 6005 2RS S.SPIR		
0	AE031	DISTANZ.D.26,9 H.7 F.21(O2U03)		
0	AE033	DIST.D.25 X 26 F.21 Z.(O2U05)		
0	AE142	DIST.INF.30X1,5 F.25,5 Z(I2K36		
0	AE147	DIST.F.SUPP.VASCA KG.20(I2K54)		
0	AH009	Spirale		
0	KE001	ALBERO CALETT.SUP.L=150 KG.20		
0	KE005	PIGNONE DOPPIO 3/8"-Z20(O2W01)		
0	KE006	PIGNONE DOPPIO 3/8"-Z22(O2W02)		
0	KE026	SUPPORTO TRASM.CATENA (O2K20)		
0	KE100	SUPP.SPIRALE KG.20/90 CR(I2K11		
0	MB050	GRANO 8X16 C/PUNTA 5927 8.8		
0	MB157	VITE TPSEI M 10X20 INOX		
0	MC033	Seeger		
0	MC034	ANELLO SEEGER D.42 INTERNO		
0	MC035	ANELLO SEEGER D=47 X INTERNO		
0	MD061	CHIAVETTA AD INCASTRO 6X6X25		

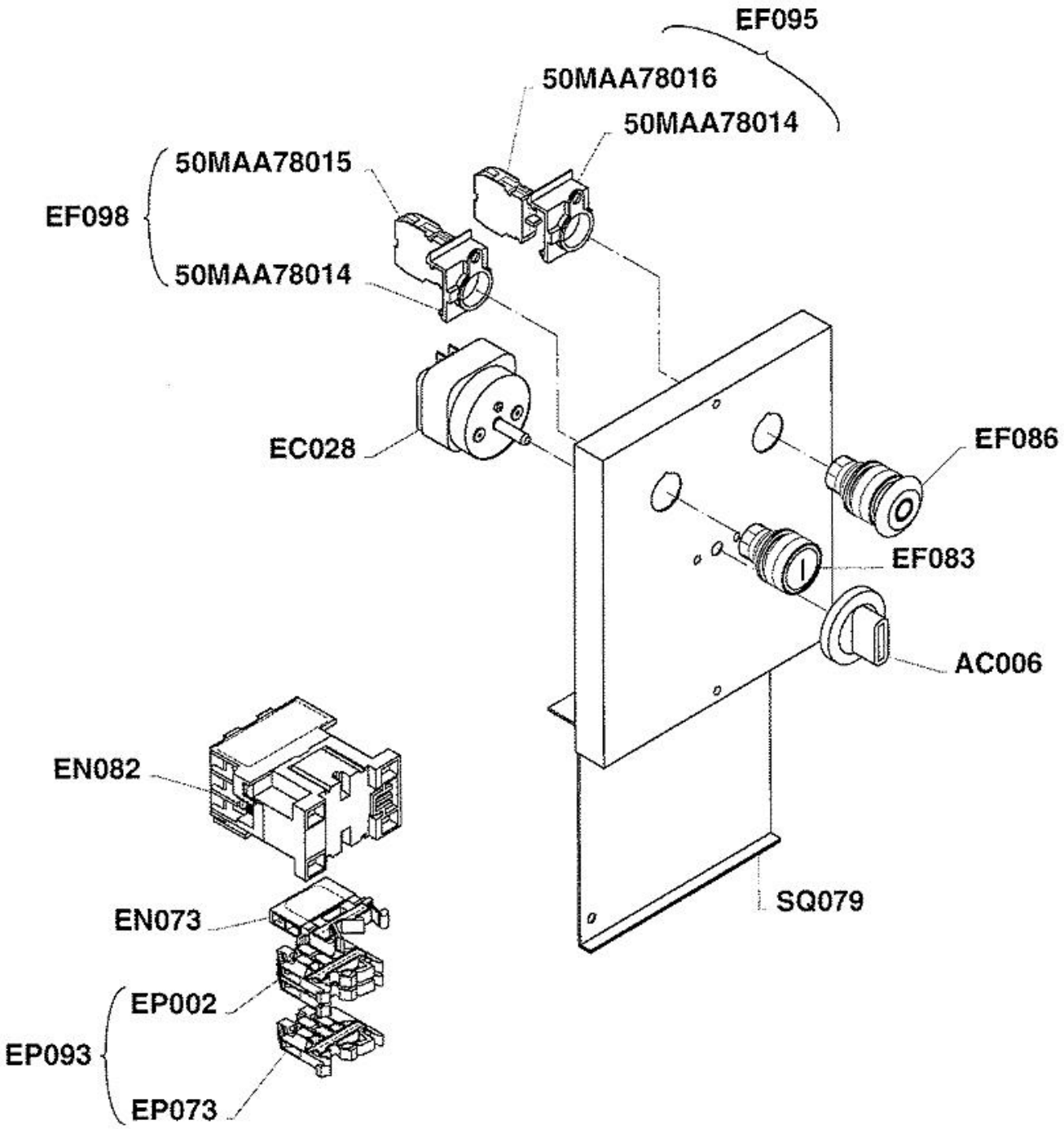
EF095
50MAA78016
50MAA78014
50MAA78015
EF098
50MAA78014
EC028
EF086
EF083
AC006
SQ079
EN082
EN073
EP002
EP093
EP073

Pos	Codice	Descrizione	notes	
0	50MAA78014	ADATT.FISS(FRONT)3 FORI M22-A		
0	50MAA78015	CONTATTO NA APERTO M22-K10		
0	50MAA78016	CONTATTO NC CHIUSO M22-K01		
0	AC006	Manopola timer		
0	EC028	Temporizzatore		
0	EF083	PULS.PIATTO VERDE IMP.(D-G-X1)		
0	EF086	FUNGO ROSSO C/SIMBOLO(DP-R-X0)		
0	EF095	COMPL.BLOCC.PULS.ARRESTO TN		
0	EF098	Blocchetto pulsante avviamento		
0	EN073	Antidisturbo		
0	EN082	TELERUTTORE BF.9.10.230.50.60		
0	EP002	Morsetto a vite		
0	EP073	MORSETTO TERRA GI/VE WK 4SL/U		
0	EP093	MORS.F/201/M+R/201/M+F/301/M		
0	SQ079	Supporto impianto elettrico		

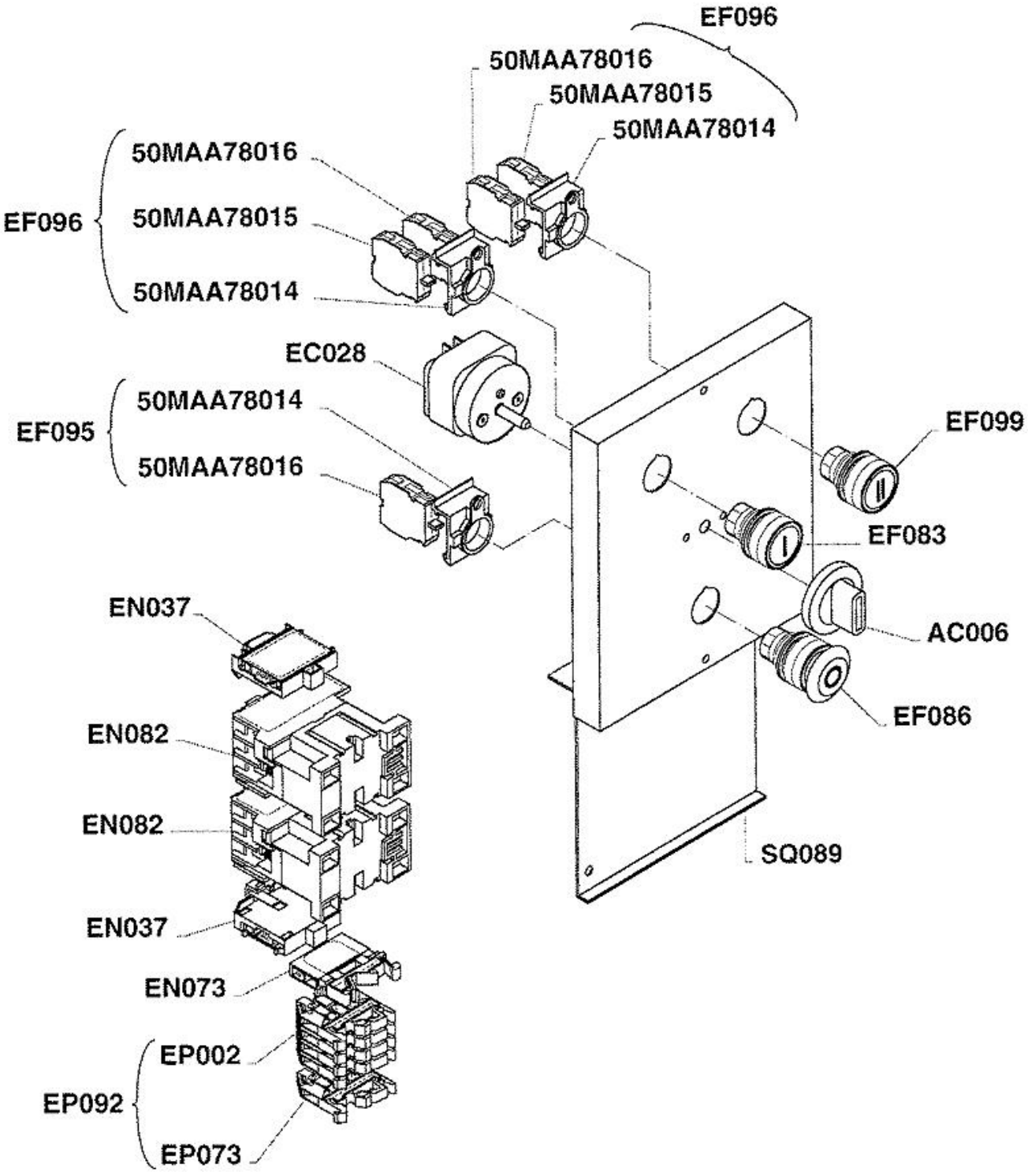
EF096
50MAA78016
50MAA78015
50MAA78014
EF096
50MAA78016
50MAA78015
50MAA78014
EC028
EF095
50MAA78014
50MAA78016
EF099
EF083
AC006
EF086
SQ089
EN037
EN082
EN082
EN037
EN073
EP092
EP002
EP073

Pos	Codice	Descrizione	notes	
0	50MAA78014	ADATT.FISS(FRONT)3 FORI M22-A		
0	50MAA78015	CONTATTO NA APERTO M22-K10		
0	50MAA78016	CONTATTO NC CHIUSO M22-K01		
0	AC006	Manopola timer		
0	EC028	Temporizzatore		
0	EF083	PULS.PIATTO VERDE IMP.(D-G-X1)		
0	EF086	FUNGO ROSSO C/SIMBOLO(DP-R-X0)		
0	EF095	COMPL.BLOCC.PULS.ARRESTO TN		
0	EF096	COMPL.BLOCC.PULSANTE AVV.TN		
0	EF099	PULSANTE VERDE AVV.2^V.TN IMP.		
0	EN037	COMPL.CONTATTI AUS.C/TELAIO		
0	EN073	Antidisturbo		
0	EN082	TELERUTTORE BF.9.10.230.50.60		
0	EP002	Morsetto a vite		
0	EP073	MORSETTO TERRA GI/VE WK 4SL/U		
0	EP092	MORSETTIERA		
0	SQ089	Supporto impianto elettrico		