I ELENCO RICAMBI

GB SPARE PARTS LIST

F LISTE DES PIECES DE RECHANGE

D ERSATZTEILLISTE

E DESCRIPCION PIEZAS DE REPUESTO

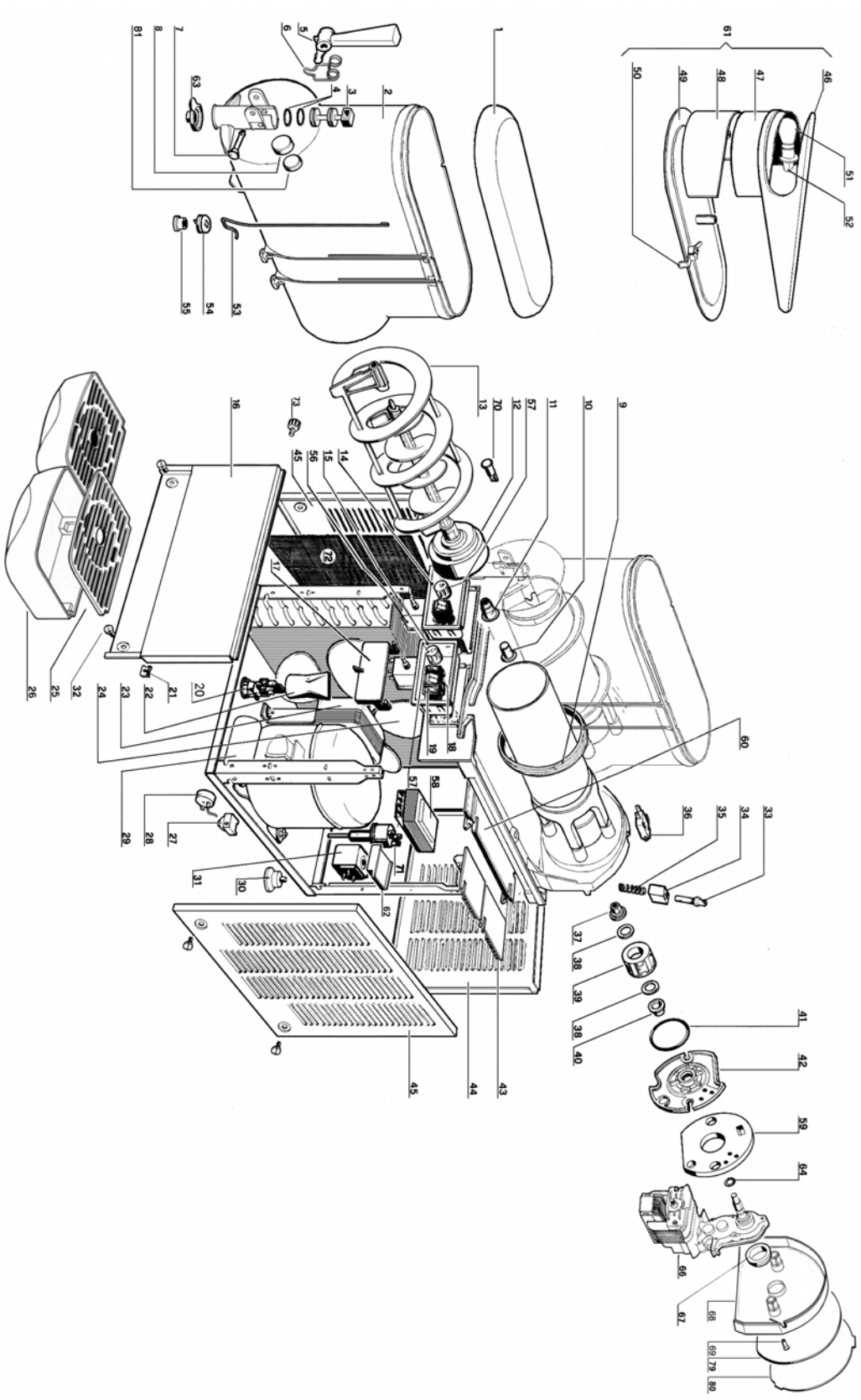

1	**22800-23400**	Coperchio trasparente	Transparent cover	Couvercle transparent	Deckel	Tapa trasparente
2	**22800-17404**	Contenitore	Bowl	Réservoir	Behälter	Contenedor
3	**22800-14802**	Pistone per rubinetto	Faucet piston	Piston du robinet	Kolben fü Hahn	Pistón del grifo
4	**22800-15100**	OR per pistone rubinetto	Faucet piston OR	Joint OR du piston du robinet	O-ring für Hahn	Junta OR del pistón grifo
5	**22800-27400**	Leva rubinetto	Faucet handle	Levier de débit	Zapfhebel	Palanca grifo
6	**22800-15002**	Molla per leva rubinetto	Faucet handle spring	Ressort du livier de débit	Hanhn-Feder	Muelle de la palanca grifo
7	**22800-22100**	Perno per leva rubinetto	Faucet handle pin	Pivot pour levier de débit	Fixierstift	Pivote de la palanca
8	**22800-23502**	Calotta per boccola	Thrust washer rubber cap	Calotte pour coussinet	Büchsegehäuse (aus Gummi)	Tapa de goma para buje
9	**22800-17200**	Guarnizione per contenitore	Bowl gasket	Joint du réservoire	Behälterdichtung	Junta del contenedor
10	**10028-02803**	Boccola frontale per spalla	Rear wall front bushing	Douille extérieure	Äußere büchse	Buje exterior
11	**10028-02801**	Boccola per mescolatore interno	Auger bushing	Douille pour racloir intérieur	Innere Schneckebüchse	Buje para rascador interior
12	**33800-08002**	Mescolatore interno	Auger	Racloir intérieur	Innere Schnecke	Rascador interior
13	**22800-16102**	Raschiatore esterno	Outer spiral	Racloir extérieur	Äußere Schnecke	Rascador exterior
14	**22800-16502**	Portainterruttori senza int. generale	Switch box	Boîte porte-interrupteurs	Schaltergehäuse	Panel para interruptores
15	**22800-16402**	Portainterruttori con int. generale	Power switch box	Boîte porte-interrupteur général	Schaltergehäuse mit Schalter	Panel para interruptor general
16	❍❍❍	Pannello lato rubinetto	Dispensing side panel	Panneau côté robinet	Front	Panel lado grifo
17	**22800-16603**	Sportello coprinterruttori	Switch panel cover	Couvercle boîte interrupteurs	Schalterabdeckung	Tapa panel interruptores
18	**22800-24200**	Interruttore a 3 posizioni	3-position switch	Interrupteur 3-positions	Umschalter	Interruptor de 3 posiciones
19	**22800-24300**	Interruttore a 2 posizioni	Switch	Interrupteur	Schalter	Interruptor
20	**22800-05500**	Passabloccacavo	Terminal block with cable clamp	Borne avec fixage du câble	Anschlußklemme m. Kabeleinfürung	Pasacable
21	**10554-45001**	Clip	Clip	Clip	Clip	Clip
22	**22800-12700**	Protezione	Terminal block protection	Protection borne	Schutzkappe	Protección pasacable
23	❍❍❍	Motore ventilatore	Fan motor	Moteur ventilateur	Lüftermotor	Motor ventilador
24	❍❍❍	Ventola	Fan blade	Hélice	Lüfterflügel	Aspas
25	❍❍❍	Griglia cassetto	Drip tray cover	Couvercle tiroir égouttoir	Tropfgitter	Rejilla cajón recoge-gotas
26	❍❍❍	Cassetto raccogligocce	Drip tray	Tiroir égouttoir	Tropfschale	Cajón recoge-gotas
27	✻✻✻	Relè	Relay	Relais	Start-Relais	Relé
28	✻✻✻	Salvamotore	Overload protector	Protège moteur	Klixon	Guardamotor
29	✻✻✻	Condensatore d'avviamento	Starting capacitor	Condensateur de démarrage	Startkondensator	Condensador de arranque
30	**22800-10000**	Piedino	Rubber leg	Petit pied	Justiefüße	Pie nivelador
31	✻✻✻	Bobina per elettrovalvola gas	Solenoid valve coil	Bobine électrovanne	Magnetspule	Bobine electrovàlvula
32	**10502-55010**	Vite inox per fissaggio pannelli	Stainless steel fixing screw for panel	Vis inox de fixation du panneaux	Bolt for faucet side panel	Tornillo inox fijacion paneles
33	**22800-16700**	Vite di regolazione densità	Density adjustment screw	Vis de régulation densité	Regulierschraube	Tornillo regulador densidad
34	**22800-16900**	Blocchetto guidamolla	Shaped nut	Ecrou-guide du ressort	Führung für Feder	Tuerca-guida del muelle
35	**22800-16800**	Molla	Spring	Ressort	Feder	Muelle
36	**22800-09301**	Microinterruttore	Microswitch	Microinterrupteur	Mikroschalter	Microinterruptor
37	**10028-02802**	Boccola posteriore per spalla	Rear wall rear bushing	Douille intérieure	Innere büchse	Buje interior
38	**10028-02805**	Ranella per rotore magnetico	Magnetic drive washer	Rondelle pour rotor intérieure	Innere Rotorscheibe	Arandela para rotor interior
39	**33800-09601**	Rotore magnetico	Magnetic drive	Rotoe intérieure	Innere Rotor	Rotoe interior
40	**10028-02800**	Boccola per flangia	Flange bushing	Douille pour brige	Flanschbüchse	Buje para brida
41	**10028-02804**	OR 3231	Flange OR 3231	"OR" pour bride	O Ring für flansch	OR para brida
42	**22800-15370**	Flangia di supporto motoriduttore	Gear motor flange	Bride pour motoréducteur	Motoruntersetzungflansch	Brida para motoreductor
43	**22800-05240**	Ritardatore elettronico MT GL	MT GL delay electronic device	Circuit imprimé de contrôle MT GL	Elektronik MT GL	Circuito electronico MT GL
43	**22800-05251**	Ritardatore elettronico MT1/1PGLS	MT1/1PGLS delay electronic device	Circuit imprimé de contrôle MT1/1PGLS	Elektronik MT1/1PGLS	Circuito electronico MT1/1PGLS
43	**22800-05252**	Ritardatore elettronico MT2GLS	MT2GLS delay electronic device	Circuit imprimé de contrôle MT2GLS	Elektronik MT2GLS	Circuito electronico MT2GLS
43	**22800-05253**	Ritardatore elettronico MT3GLS	MT3GLS delay electronic device	Circuit imprimé de contrôle MT3GLS	Elektronik MT3GLS	Circuito electronico MT3GLS
44	❍❍❍	Pannello posteriore	Back panel	Panneau postérieur	Rückwand	Panel posterior
45	❍❍❍	Pannello laterale	Side panel	Panneau latéral	Seitenwand	Panel lateral
46	**22800-17020**	Coperchio con luce (parte superiore)	Lighted top cover (upper)	Couvercle éclairé (partie super.)	Deckel mit Beleuchtung (Überteil)	Tapa con luz (superior)
47	**10028-03704**	Fotografia	Picture	Photo	Dia	Fotografia
48	**22800-16000**	Schermo	Picture screen	Porte-photo	Rahmen	Armazon
49	**22800-17100**	Sottocoperchio	Lighted top cover (lower)	Fond du couvercle	Deckel-Unterteil	Fondo de la tapa
50	**22800-11700**	Contatto per luce	Top cover light contact	Contact pour éclairage couvercle	Kontakt	Contacto para luz
51	**10028-03800**	Lampada 28V	28V bulb	Ampoule 28V	Birne 28V	Lampara 28V
52	**10028-04210**	Portalampada	Bulb socket	Douille	Lampenhalter	Portalampara
53	**22800-15202**	Molla contatto elettrico coperchio	Light wire	Ressort de contact	Feder	Muelle para contacto luz
54	**22800-22805**	Gommino con contatto	Flexible contact	Joint avec contact	Kontakt	Gomita con contacto
55	**22800-23000**	Anello di ancoraggio	Fixing ring	Anneau de fixage	Befestigungsring	Anillo de fijacón
56	**33800-08300**	Termostato	Thermostat	Thermostat	Thermostat	Termostato

57	**22800-14500**	Manopola termostato	Thermostat knob	Pommeau du thermostat	Drehknopf für Thermostat	Pomo para termostato
58	❍❍❍	Trasformatore	Transformer	Transformateur	Transformator	Transformador
59	**10570-13602**	Guarnizione anticondensa	Insulation foam	Couche d'isolation	Isolationsschaum	Espuma aislante
60	**22800-14652**	Supporto circuito stampato	PWB housing	Support du circuit imprimé	Halter für Elektronik	Soporte circuito electrónico
61	**33800-04812**	Coperchio con luce MT GL	Lighted top cover (assy.) MT GL	Couvercle eclairé (complet) MT GL	Deckel mit Beleuchtung, komplett MT GL	Tapa completa con luz MT GL
61	**33800-04808**	Coperchio con luce MT GLS	Lighted top cover (assy.) MT GLS	Couvercle eclairé (complet) MT GLS	Deckel mit Beleuchtung, komplett MT GLS	Tapa completa con luz MT GLS
62	**22800-23799**	Coperchietto bobina elettrovalvola	Solenoid valve plastic cap	Couvercle plastique pour soupape èlectrique	kappe für Magnetspule	Protecciòn de plastico para bobina electrovalvula
63	**22800-24900**	Restrittore di flusso	Restrictor cap	Réducteur du robinet	Drosselkappe	Tapa de restricción
64	**10028-03217**	OR per albero motoriduttore	Central shaft OR	Joint "OR" pour arbre moteur	O-ring für Zentralwelle	OR para eje central
66	❍❍❍	Motoriduttore	Gear motor	Motoréducteur	Getriebemotor	Motoreductor
67	**22800-22300**	Boccola posteriore	Rear bushing	Douille postérieur	Büchse	Buje posterior
68	**22800-17540**	Coperchio posteriore	Rear cover	Carter postérieur	Deckel	Tapa posterior
69	**22800-22202**	Vite di fissaggio	Rear cover fixing screw	Vis de fixation du carter	Scraube für Deckel	Tornillo de fijación de la tapa
70	❍❍❍	Lampada spia	Warning light	Témoin	Warnlampe	Lamparilla
71	❍❍❍	Pressostato di sicurezza	Safety pressure switch	Pressostat de sùreté	Sicherheitdruckschalter	Limitador de presión de seguritadad
72	**10028-00905**	Filtro rigido condensatore	Condenser filter	Filtre du condenseur	Kondensatorfilter	Filtro del condensador
73	**10028-03307**	Pomello grigio di fissaggio pannello lat.	MT side panel fixing grey knob	Pommeau gris de fixation du panneau MT	Scraube für seitenwand	Pomo gris de fijacion panel lateral MT
79	**10028-03731**	Foto coperchio posteriore	Rear cover picture	Photo carter postérieur	Foto für Deckel-Rückseite	Fotografia para tapa posterior
80	**10028-03703**	Schermo per foto coperchio posteriore	Rear cover picture screen	Porte-photo carter postérieur	Displayscheibe für Foto der Rückseite	Armazón para fotografia tapa posterior
81	**22800-23501**	Boccola di rasamento	Thrust washer	Butée	Büchse	Arandela de empuje

	*******	**Ordinare con sigla riportata sul pezzo**	**Please order what printed on piece**	**Mentionner indicatif imprimé sur la pièce**	**Diese Teile bitte anhand der aufgedruckten Nummern bestellen**	**Pedir com la identificación marcada en la pieza**
	❍❍❍	**Vedere tabella**	**See table**	**Voir tableau**	**Siehe Tabelle**	**Ver tabla**

❍❍❍

		230V 50Hz	240V 50Hz	115V 60Hz	220V 60HZ
23	MT 1 GL / GLS	33800-06910	33800-06910	33800-06911	33800-06910
23	MT 1P / 2 / 3 GL / GLS	33800-00600	33800-00600	33800-00602	33800-00600
24	MT 2 / 3 GL / GLS	21488-00000	21488-00000	22800-13200	22800-13200
24	MT 1P GL/GLS	22800-13200	22800-13200	22800-13200	22800-13200
58	MT 1 / 1P GL / GLS	22800-18206	22800-18206	22800-18203	22800-18206
58	MT 2 GL / GLS	22800-18220	22800-18220	22800-18221	22800-18220
58	MT 3 GL / GLS	22800-18230	22800-18230	22800-18231	22800-18230
66	MT 1P / 2 / 3 GL / GLS	33800-04770	33800-04773	33800-04771	33800-04772
70	MT 1P / 2 / 3 GL	22800-07510	22800-07510	22800-07511	22800-07510
70	MT 1P / 2 / 3 GLS	22800-07512	22800-07512	-	-

	MT 1	MT 1P	MT 2	MT 3
16	22800-21600	22800-21602	22800-21700	22800-21800
25	22900-03700	22800-00503	22900-03700	22900-03700
26	22900-03800	22800-00605	22900-03800	22900-03800
44	22800-06802	22800-06804	22800-00002	22800-06102
45	22800-00302	22800-00300	22800-00300	22800-00300
71	22800-07504	22800-07504	22800-07505	22800-07505

I MOTORIDUTTORE

GB GEAR MOTOR

F MOTOREDUCTEUR

D MOTORUNTERSETZUNG

E MOTORREDUCTOR

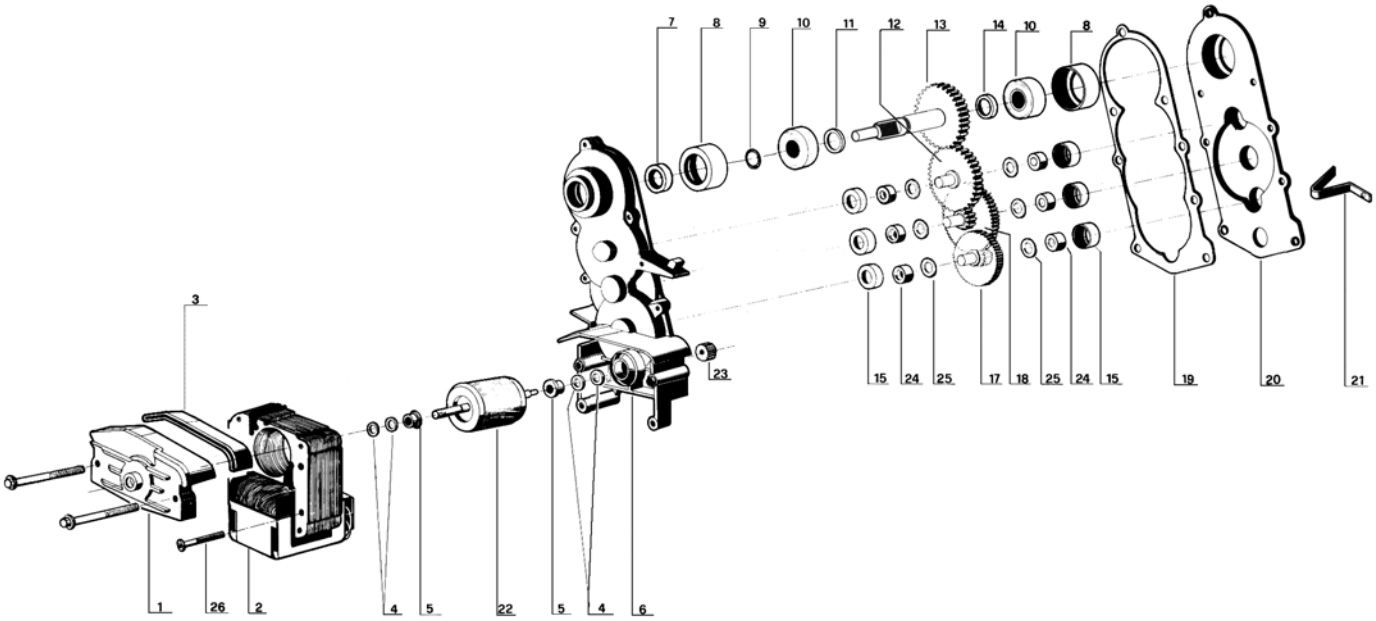

1	**22800-22651**	Ponticello completo di boccola	Bracket with bush	Support avec coussinet	Vorderes Lager	Soporte con buje
2	❑❑❑	Statore	Stator	Stator	Stator	Estator
3	**10028-03213**	Guarnizione di protezione statore	Stator protection gasket	Joint protection du stator	Deckeldichtung für Stator	Junta de la cobertura estador
4	**10028-03201**	Ranelle	Washer	Rondelle	Scheibe	Arandella
5	**10028-03200**	Distanziale rotore	Rotor spacer	Entretoise du roto	Büchse	Distancial del rotor
6	**33800-03802**	Scatola completa di boccola	Gear box with bushing	Boîte du réducteur avec coussinet	Gehäuse mit Lager	Caja reductor con buje
7	**22800-22615**	Anello di tenuta	Seal retainer	Anneau d'étanchéité	Schraube	Junta de retencion
8	**10028-03216**	Calotta porta cuscinetto ∅ 28 mm	Ball bearing ∅ 28 mm rubber cap	Calotte pour roulement à billes	Lagergehäuse (aus Gummi)	Tapa de goma para cojinete
9	**10028-03217**	OR per albero centrale	Central shaft OR	Joint OR pour arbre moteur	O-ring für zentralwelle	OR para eje central
10	**22800-22613**	Cuscinetto ∅ 28 mm	Ball bearing ∅ 28 mm	Roulement à billes ∅ 28	Lager ∅ 28	Cojinete de bolas ∅ 28
11	**10028-03202**	Distanziale spessore 1,5 mm	1.5 mm spacer	Entretoise 1,5 mm.	Scheibe 1,5 mm	Distancial 1,5 mm.
12	**22800-22611**	Terza ruota dentata	Third gear	Troisième engrenage	3a Zahnard	Tercero engranaje
13	**22800-22650**	Quarta ruota dentata	Fourth gear	Quatrième engrenage	4a Zahnard	Cuarto engranaje
14	**10028-03203**	Distanziale spessore 3,3 mm	3.3 mm spacer	Entretoise 3,3 mm.	Scheibe 3,3 mm.	Distancial 3,3 mm.
15	**10028-03215**	Calotta porta boccola	Bushing rubber cap	Calotte pour coussinet	Lagergehäuse (aus Gummi)	Tapa de goma para buje
17	**22800-22639**	Prima ruota dentata	First gear	Premier engrenage	1a Zahnard	Primero engranaje
18	**22800-22640**	Seconda ruota dentata	Second gear	Deuxième engrenage	2a Zahnard	Segundo engranaje
19	**10028-03214**	Guarnizione	Gasket	Joint	Dichtung	Junta
20	**22800-22642**	Coperchio	Gear box cover	Carter du réducteur	Deckel	Tapa de la caja reductor
21	**10028-03206**	Molla di comando	Microswitch spring	Ressort puor microinterrupteur	Feder für Mikroschalter	Muelle para microinterruptor
22	**22800-22602**	Rotore	Rotor	Rotor	Rotor	Rotor
23	**22800-22634**	Pignone	Pinion	Pignon	Ritzel	Piñón
24	**10028-03204**	Bussola	Bushing	Coussinet	Büchse	Buje
25	**10028-03205**	Ranella di rasamento	Washer	Rondelle	Scheibe	Arandela
26	**10540-13532**	Vite fissaggio rotore	Bracket screw	Vis du stator	Statorschraube	Tornillo del estador

❑❑❑	**230V 50HZ**	**240V 50HZ**	**115V 60HZ**	**220V 60HZ**
2	22800-22500	22800-22503	22800-22501	22800-22502