COMPONENTI GRUPPO CARENA
BODYWORK COMPONENTS

MICROBAR '08

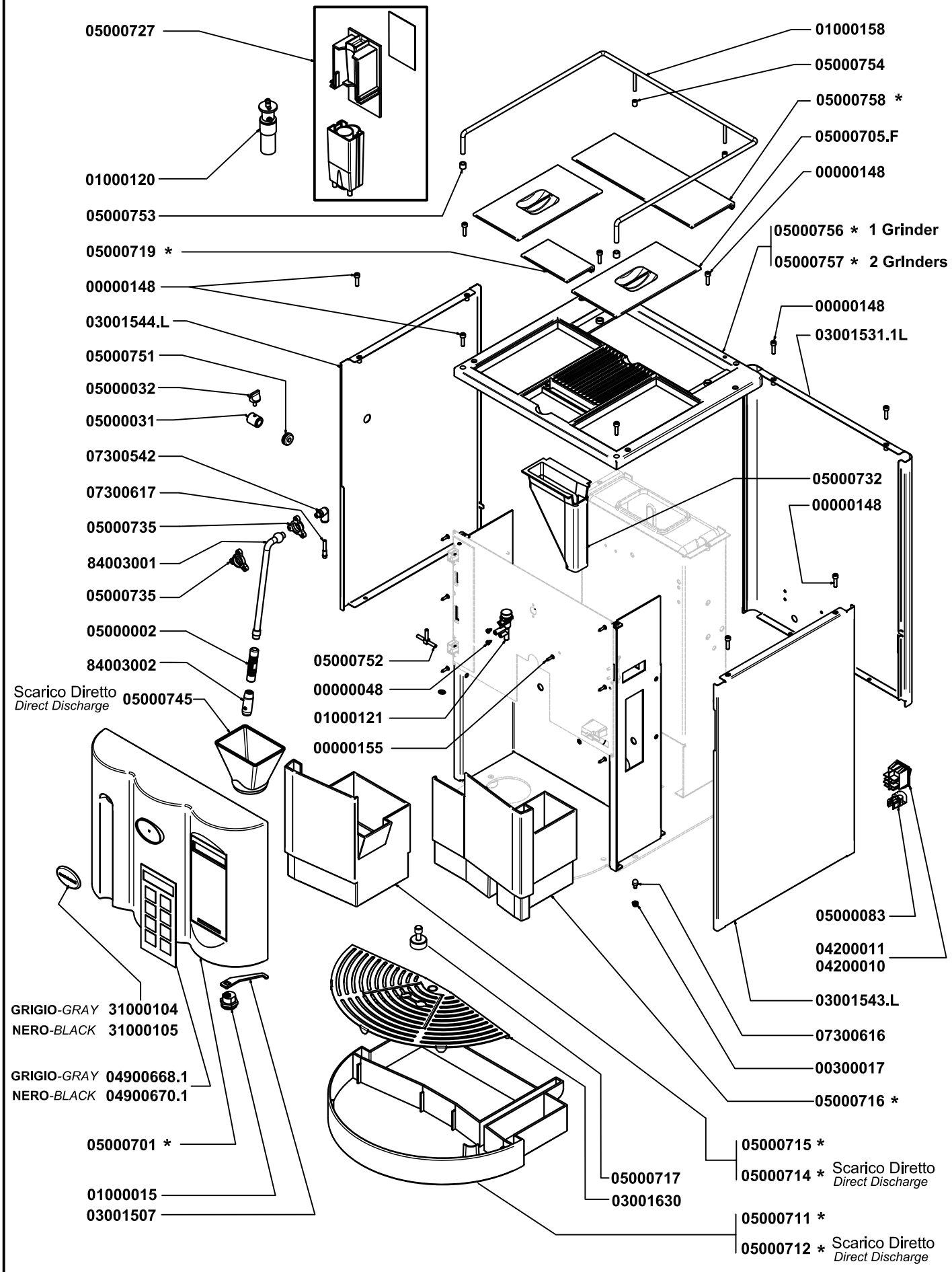

nuova SIMONELLI

* SPECIFICARE COLORE
SPECIFY COLOR

TAV 01

COMPONENTI TELAIO TANICA
TANK FRAME COMPONENTS

MICROBAR '08

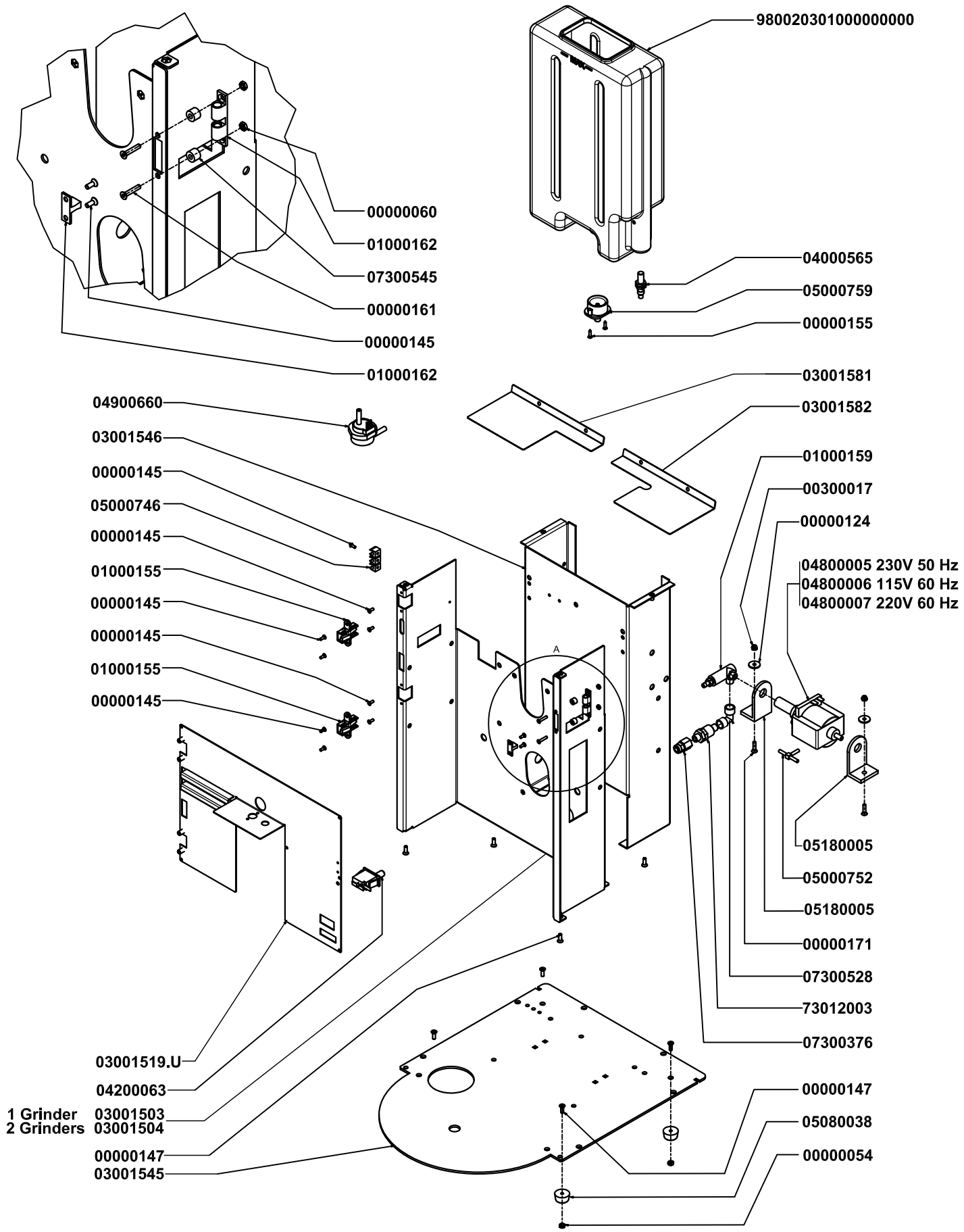

nuova SIMONELLI

TAV 02A

COMPONENTI TELAIO - ATTACCO DIRETTO
FRAME COMPONENTS - DIRECT CONNECTION

MICROBAR '08

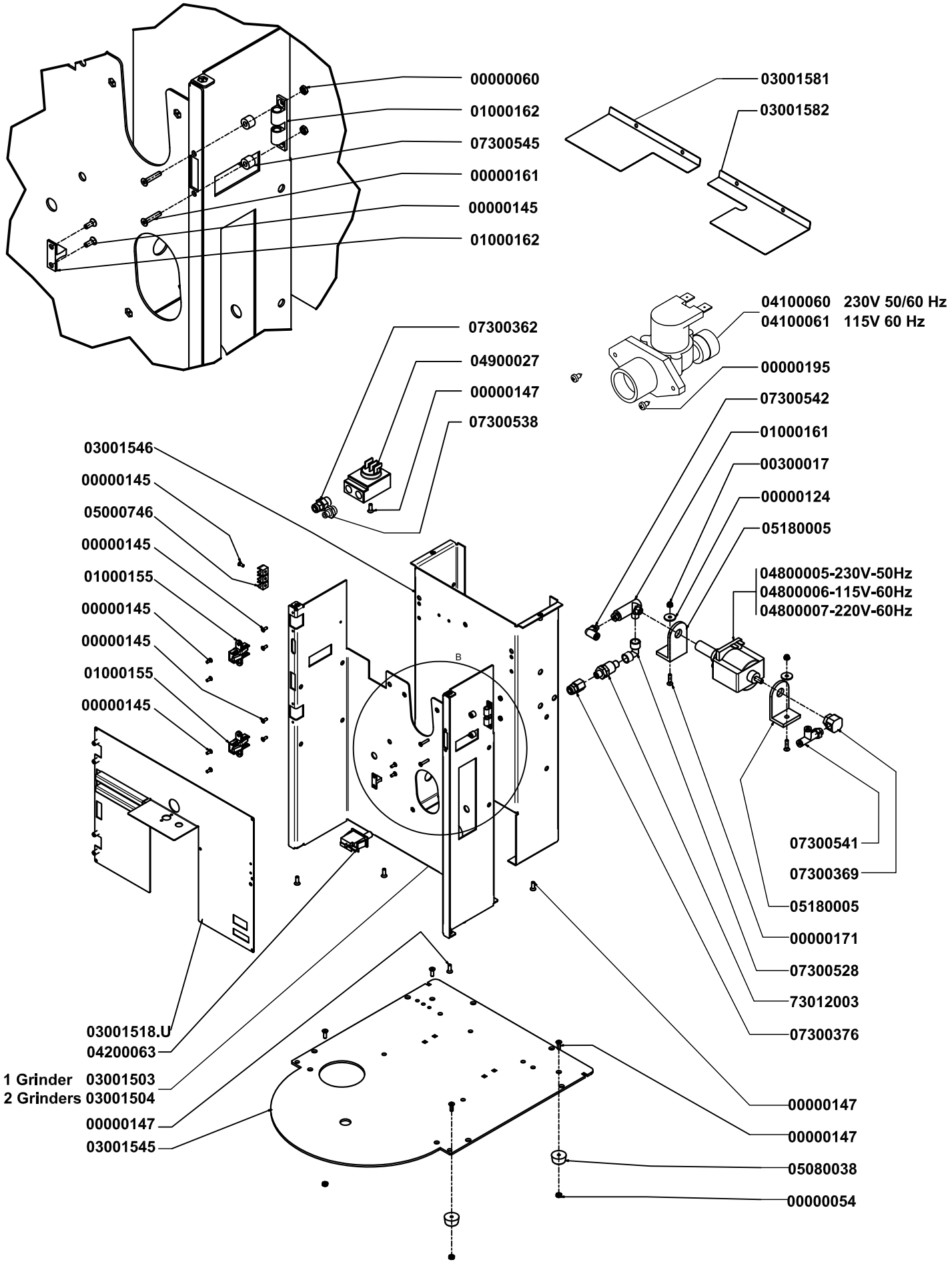

nuova SIMONELLI

TAV 02B

COMPONENTI CALDAIE
BOILERS COMPONENTS

MICROBAR '08

11600001.R	SILICON PIPE Ø 7.5
11600001.W	SILICON PIPE Ø 7.5
11740001	TEFLON PIPE Ø 6
11740002	TEFLON PIPE Ø 4

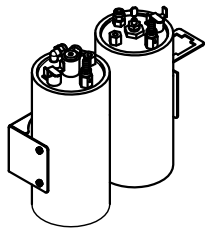

980300000002050001
230V 50Hz

980300000002050002
230V 60Hz

980300000002050003
115V 60Hz

98120001
07300714
07300548
04900561
00000060
03001624
03000004
09500011 - CE
09500004 - CSA
98120001
07300364
09000007
00000060
03000004
09500011 - CE
09500004 - CSA
04900561
00000054
00000054
04000191
98030308-230V-50/60Hz
98030306-115V-60Hz
07300364
01000188
07300005
04100054 - 230V-50/60Hz
04100055 - 115V-60Hz
07300450
07300364
03001626
00000165
04100042 - 230V-50/60Hz
04100043 - 115V-60Hz
07300203
05000752
07300203
04100042 - 230V-50/60Hz
04100043 - 115V-60Hz
07300450
07300364
04100042 - 230V-50/60Hz
04100043 - 115V-60Hz
07300714
05000762
07300718
05000762
00000145
00000145
03001628
00300005.1
07300526
04100046-230V-50/60Hz
04100047-115V-60Hz
07300714
07300539

nuova SIMONELLI

TAV 03

COMPONENTI GR. EROGAZIONE ENCODER
ENCODER GROUP UNIT COMPONENTS

MICROBAR '08

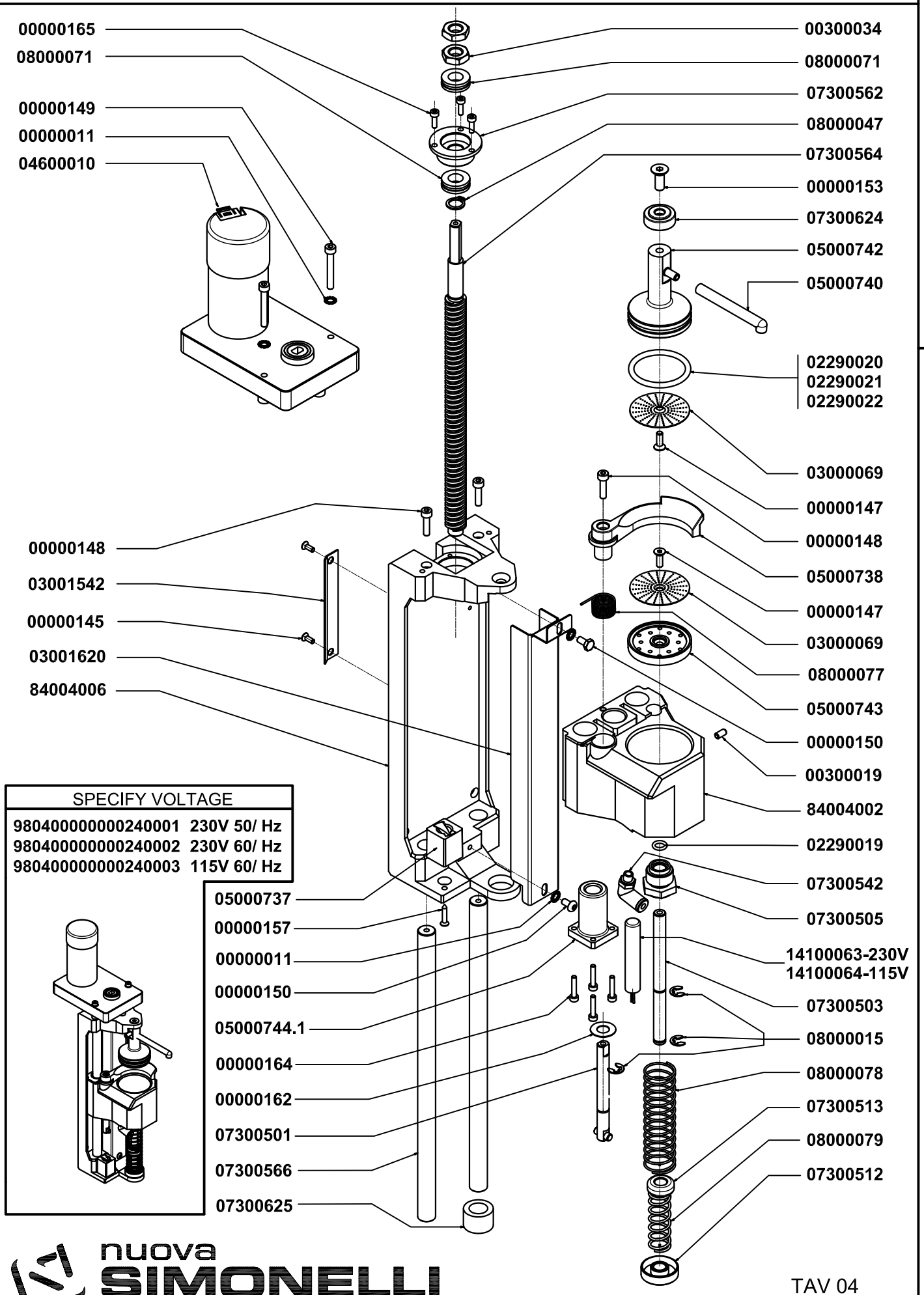

nuova SIMONELLI

TAV 04

COMPONENTI MACININI
GRINDERS COMPONENTS

MICROBAR '08

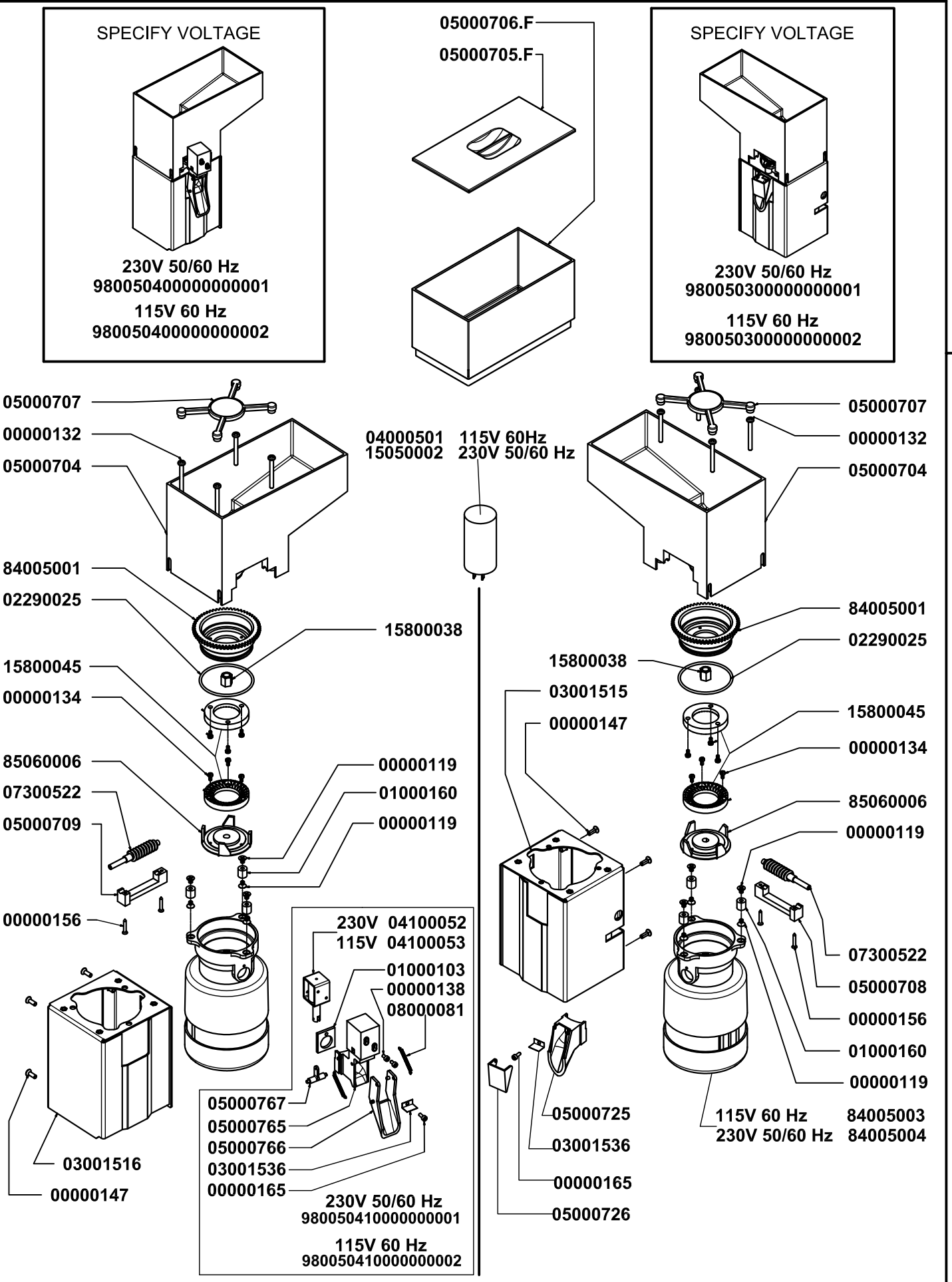

nuova SIMONELLI

TAV 05

COMPONENTI ELETTRICI - ENCODER
ELECTRIC PARTS - ENCODER

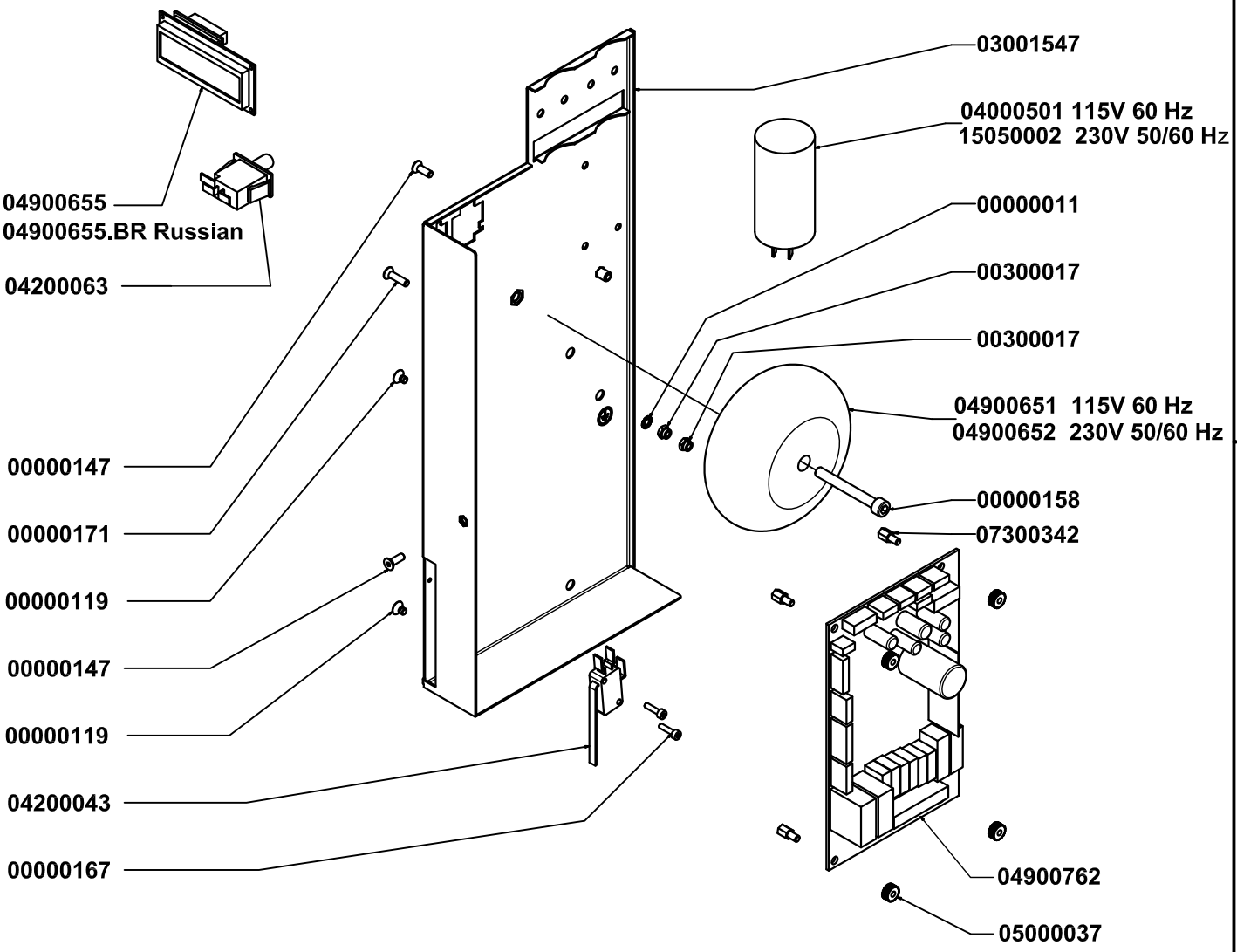

CODICE *CODE*	FINE VALIDITA' *END VALIDITY*	DESCRIZIONE	DESCRIPTION
04000562		CAVO ALIMENTAZIONE 220 V CE	POWER SUPPLY CORD 208-240 V 50/60 Hz
04000570		CONNETTORE 9 VIE (3x3) M LOCK	9 WAY CONNECTOR (3x3)
04000599		IMPIANTO ELETTRICO	ELECTRIC WIRING
04000600		SUPPLEMENTO IMP.ELETTRICO- 2MACININI	2 GRINDER SUPLEMENTARY ELECTRICAL SYSTEM
04000603		SUPPLEMENTO IMP. ELETTRICO	ELECTRIC WIRING SUPPLEMENT
04000608		IMPIANTO ELETTRICO CALDAIE	BOILERS ELECTRIC WIRING
04060002		CAVO ALIMENTAZIONE UL	POWER SUPPLY CORD UL
04060008		CAVO ALIM. SPINA CINESE 16A CCC	POWER SUPPLY CABLE CCC, CHINESE PLUG
04900669		ADESIVO GRIGIO	GREY STICKER

nuova SIMONELLI

CODICE *CODE*	FINE VALIDITA' *END VALIDITY*	DESCRIZIONE	DESCRPTION
00000011		RONDELLA ZIGRINATA ZINCATA DIAM 4	GALVANISED KNURLED WASHER DIA. 4
00000054		DADO M4 UNI 5587	NUT M4 UNI 5587
00000060		DADO M3 DIN 934-8	NUT M3 DIN 934-8
00000119		VITE INOX M4x6 TSPTCR ISO 7046	STAINLESS STEEL SCREW M4x6 TSPTCR ISO 7046
00000124		RONDELLA ZINCATA D4.3X16X1.5	GALVANISED WASHER D4.3X16X1.5
00000132		VITE INOX M4X40 TCTCR ISO 7985	STAINLESS STEEL SCREW M4x40 TCPTCR ISO 7985
00000134		VITE M3x6 TCTC UNI 6107	SCREW M3x6 TCTC UNI 6107
00000138		VITE M3x6 TCEI UNI 5931	SCREW M3x6 TCEI UNI 5931
00000145		VITE INOX M3x8 TSPEI UNI 5933	STAINLESS STEEL SCREW M3x8 TSPEI UNI 5933
00000147		VITE INOX M4x12 TSPEI UNI 5933	STAINLESS STEEL SCREW M4x12 TSPEI UNI 5933
00000148		VITE INOX M4x16 TCEI UNI 5931	STAINLESS STEEL SCREW M4x16 TCEI UNI 5931
00000149		VITE INOX M4x30 TCEI UNI 5931	STAINLESS STEEL SCREW M4x30 TCEI UNI 5931
00000150		VITE INOX M4x6 TBEI ISO 7380	STAINLESS STEEL SCREW M4x6 TBEI ISO 7380
00000153		VITE INOX M6x20 TSPEI	STAINLESS STEEL SCREW M6x20 TSPEI
00000155		VITE INOX TRUCIOLARE 3x12 TSPTCR	STAINLESS STEEL HARDBOARD SCREW 3x12 TSPTCR
00000156		VITE INOX AUTOFILETTANTE 2.9x19 TCTCR	SELF-THREADING STAINLESS STEEL SCREW 2.9x19 TCTCR
00000157		VITE INOX AUTOFILETTANTE 2.9x16 TCTCR	SELF-THREADING STAINLESS STEEL SCREW 2.9x16 TCTCR
00000158		VITE INOX M6X55 TCEI UNI 5931	STAINLESS STEEL M6X55 TCEI UNI 5931
00000162		RONDELLA OTTONE D8,4x17x0,5	BRASS WASHER D8,4x17x0,5
00000164		VITE INOX M3X16 TCEI ISO 4762	STAINLESS STEEL M3X16 TCEI ISO 4762
00000165		VITE INOX M3x8 TCEI ISO 4762	STAINLESS STEEL M3X8 TCEI ISO 4762
00000167		VITE INOX M3X12 TCEI ISO 4762	STAINLESS STEEL M3X12 TCEI ISO 4762
00000171		VITE INOX M4X16 TSPEI UNI 5933	STAINLESS STEEL M4X16 TSPEI UNI 5933
00000195		VITE AUTOF INOX 3,9X9,5 TC/TCR	SELF-THREADING STAINLESS STEEL SCREW 3.9x9,5
00300005.1		DADO OTTONE 1/8 GAS	BRASS NUT 1/8 GAS
00300017		DADO INOX M4 AUTOBLOCCANTE DIN 982	SELF-LOCKING STAINLESS STEEL NUT M4 DIN 982
00300019		GRANO INOX M4X6 UNI 5923	STAINLESS STEEL DOWEL M4X6 UNI 5923
00300034		DADO OTTONE M10X1.25 H4.5 ESAGONO 14mm	BRASS NUT M10 THICK 4.5 HEXAGON 14mm DIN 982
01000015		SERRATURA	LOCK
01000103		MOUSSE ADESS. ISOLANTE SCIVOLO MACININO SX MICROBAR	INSULATION MOUSSE COFFE' SLIDE - LEFT GRINDER
01000120		CAPPUCCINATORE NSF	CAPPUCCINO MAKER NSF
01000121		REGISTRO ARIA	AIR ADJUSTER
01000155		CERNIERA SPORTELLO MICROBAR	MICROBAR DOOR HINGE
01000158		CORNICE INOX COPERCHIO CARENA MICROBAR 5LT	STAINLESS STEEL COVER FRAME 5LITRE BOTTOM
01000159		BY-PASS DESTRO REGOLABILE PER ELETTROPOMPA + OR	RIGHT ADJUSTABLE BY-PASS FOR MOTOR PUMP + OR
01000160		ANTIVIBRANTE D10x10 M4 FF	VIBRATION-DAMPING DEVICE D10x10 M4 FF
01000161		BY-PASS DESTRO REGOLABILE PER	ANTI-VIBRATION D10x10 M4 FF
01000162		SCROCCHETTO COMPLETO MICROBAR	MICROBAR LOCK COMPLETE
01000188		ISOLANTE CALDAIA D.76 L.140	BOILERS INSULATION
02290019		GUARNIZIONE OR R6 DF801	GASKET OR R6 DF801
02290020		GUARN. OR 140/4137 D.41.5 VITON VERDE Sh70	GASKET OR 140/4137 D.41.5 GREEN
02290021		GUARN. OR 140/4137 D.41.5 SILICONE ROSSO Sh70	GASKET OR 140/4137 D.41.5 RED
02290022		GUARN. OR D.43 SYNTEK HTPU POLIURETANO ROSSO	GASKET SPECIALFLEX D.41.5 BLUE/RED
02290025		GUARNIZIONE MACININO OR3193	GRINDER GASKET OR3193
03000004		STAFFA SINGOLA X TERMOSTATO	STEEL OLDER FASTOM FOR TERMOSTAT
03000069		DOCCIA INOX D.40	STAINLESS STEEL SPOUT D.40
03001503		TELAIO SUPPORTO GRUPPO 1M	MICROBAR SUPPORT FRAME GROUP 1 GRINDER
03001504		TELAIO SUPPORTO GRUPPO 2 MACININI MICROBAR	MICROBAR SUPPORT FRAME GROUP 2 GRINDERS
03001507		PIASTRINA SERRATURA PORTA MICROBAR	MICROBAR DOOR LOCK PLATE
03001515		CARTER MACININO DX MICROBAR	MICROBAR RIGHT GRINDER CASING
03001516		CARTER MACININO SX MICROBAR	MICROBAR LEFT GRINDER CASING
03001519.U		CHIUSURA INT.INVOLUCRO COMANDI	INTERNAL COMMAND ENCLOSURE
03001531.1L		CARENA RETRO INOX LUCIDO MICROBAR 08	MICROBAR 08 REAR STAINLESS STEEL CASE CSA
03001536		LINGUETTA SCIVOLO CAFFE' MICROBAR	MICROBAR COFFEE CHUTE TAB
03001542		PIASTRINA BLOCCACAVI GRANDE SUPP. GRUPPO MICROBAR	MICROBAR UNIT LARGE UPPER CABLE CLAMP
03001543.L		CARENA DX INOX LUCIDO MICROBAR 08	5 LITRE MICROBAR 08 RIGHT STAINLESS STEEL CASE
03001544.L		CARENA SX INOX LUCIDO MICROBAR 08	5 LITRE MICROBAR 08 LEFT STAINLESS STEEL CASE
03001545		BASE TELAIO 5LT MICROBAR	5 LITRE MICROBAR BASE FRAME
03001546		SUPPORTO VASCHETTA ACQUA 5LT MICROBAR	5LITRE MICROBAR WATER CHAMBER SUPPORT
03001547		SCATOLA CENTR. MICROBAR 5LT	5 LITRE MICROBAR CENTRAL BOX
03001581		LAMIERINO PROTEZIONE SX CSA MICROBAR 2 MACININI	LEFT GRINDER PROTECTION PANEL
03001582		LAMIERINO PROTEZIONE DX CSA MICROBAR 1-2 MACININI	RIGHT GRINDER PROTECTION PANEL
03001620		LAMIERINO PROTEZ. VITE ELIC.	GROUP PROTECTION PLATE
03001624		SUPPORTO CALDAIE ACCIAIO	MICROBAR 08 BOILER SUPPORT BRACKET
03001626		STAFFA SUPPORTO E.V. MICROBAR 08	MICROBAR 08 ELECTR. SUPPORT
03001628		SUPPORTO EV MICROBAR 08	MICROBAR 08 ELECTRIC VALVE STEEL SUPPORT
03001630		RETINA PIANO LAVORO INOX LUCIDO	WORKING HAIMET WITH WITH FLOAT
04000191		PRESA LAMELLARE M 6.3 d5.2 45°	PLATE OLDER M 6.3 D 5.2 45°
04000501		CONDENSATORE 25mF 450V FASTON 6.3 FONDO PIANO 115V UL	CAPACITOR 25mF 450V FASTON 6.3 FLAT BOTTOM 115V UL
04000562		CAVO ALIMENTAZIONE CE 3x1,5 + SPINA 232	POWER SUPPLY CABLE CE 3x1.5 + PLUG 232
04000565		SENSORE MAGNETICO M8X30 L=300	MAGNETIC SENSOR M8X30 L=300
04000570		CONNETTORE 9 VIE (3x3) M LOCK	9 WAY CONNECTOR (3x3)
04000599		IMPIANTO ELETTRICO MICROBAR 08	MICROBAR 08ELECTRICAL SYSTEM
04000600		SUPPLEMENTO IMPIANTO ELETTRICO 2MACININI	SECOND GRINDER SUPLEMENTARY ELECTRICAL SYSTEM
04000603		SUPPLEMENTO IMPIANTO ELETTRICO PER ENCODER	ENCODER SUPLEMENTARY ELECTRICAL SYSTEM
04000608		IMP. ELETT. "CORTO" CALDAIE MICROBAR 08	SHORT WIRING FOR BOILERS ASSEMBLY
04060002		CAVO ALIMENTAZIONE UL AWG 3x18 SJT + SPINA 730	POWER SUPPLY CABLE UL AWG 3x18 SJT + PLUG 730
04060008		CAVO ALIM. 3x1,5 2mt H05VV-F SPINA CINESE 16A CCC	POWER SUPPLY CABLE CCC 3x1.5 + CHINESE PLUG
04100042		ELETTR. 2VIE 1/8" F2 230v 50/60HZ	ELECTR. 2-WAY 1/8" F2 115V 50/60Hz
04100043		ELETTR. 2VIE 1/8" F2 115V 60Hz	ELECTR. 2-WAY 1/8" F2 115V 60Hz
04100046		ELETTR. 3VIE 1/8" F1,5 230V 50/60Hz SCARICO PORTAGOMMA	ELECTR. 3-WAY 1/8" F1.5 230V 50/60Hz HOSE CLAMP OUTLET
04100047		ELETTR. 3VIE 1/8" F1,5 115V 60Hz SCARICO PORTAGOMMA	ELECTR. 3-WAY 1/8" F1.5 115V 60Hz HOSE CLAMP OUTLET
04100052		SOLENOIDE 230V 50HZ	SOLENOID 230V 50Hz
04100053		SOLENOIDE 115V 60Hz	SOLENOID 115V 60Hz
04100054		ELETTR. 3VIE 1/8" F2 230V 50/60Hz SCARICO PORTAGOMMA	ELECTR. 3-WAY 1/8" F2 230V 50/60Hz HOSE CLAMP OUTLET
04100055		ELETTR. 3VIE 1/8" F2 115V 60Hz SCARICO PORTAGOMMA	ELECTR. 3-WAY 1/8" F2 115V 60Hz HOSE CLAMP OUTLET
04100060		E.V. NC 2VIE 3/4-JG 6 DIRITTA 230V 50/60Hz	2-WAY SOLENOID VALVE 3/4-JG 6 230V 50/60HZ
04100061		E.V. NC 2VIE 3/4-JG 6 DIRITTA 115V 60Hz	2-WAY SOLENOID VALVE 3/4-JG 6 115v 60HZ
04200010		INTERRUTTORE BIPOLARE LUMINOSO BIANCO	TWO-POLE LUMINOUS SWITCH WHITE
04200011		INTERRUTTORE BIPOLARE LUMINOSO ROSSO	TWO-POLE LUMINOUS SWITCH RED
04200043		MICROSWITCH	MICRO-SWITCH
04200063		MICROSWITCH PORTA MICROBAR	MICRO-SWITCH MICROBAR DOOR
04600010		MOTORIDUTTORE CON ENCODER GR.	MICROBAR 08 UNIT GEAR MOTOR WITH ENCODER

04800005		POMPA ELETTROMECCANICA 230V 50Hz	VIBRATION PUMP 230V 50HZ
04800006		POMPA ELETTROMECCANICA 115V 60Hz	VIBRATION PUMP 115V 60HZ
04800007		POMPA ELETTROMECCANICA 220V 60Hz	VIBRATION PUMP 220V 60HZ
04900027		DOSATORE VOLUMETRICO	FLOWMETER
04900561		SONDA TEMPERATURA CALDAIA 1/8""	BOILER TEMPERATURE PROBE 1/8"
04900651		TRASFORMATORE 115V/18V 150VA 60Hz TA50 FUSE 130°C	TRANSFORMER 115V/18V 150VA 60Hz TA50 FUSE 130°C
04900652		TRASFORMATORE 230V/18V 150VA 50/60Hz TA50 FUSE 130°C	TRANSFORMER 230V/18V 150VA 50/60Hz TA50 FUSE 130°C
04900655		SCHEDA DISPLAY BLU MICROBAR	MICROBAR DISPLAY CARD BLUE
04900655.BR		SCHEDA DISPLAY BLU MICROBAR RUSSIAN	MICROBAR DISPLAY CARD BLUE RUSSIAN
04900660		DOSATORE VOLUMETRICO NSF BASSA PRESSIONE	VOLUMETRIC DOSING DEVICE NSF LOW PRESSURE
04900668.1		PULSANTIERA A MEMBRANA MICROBAR 2004 GRIGIO	MICROBAR 2004 MEMBRANE PUSH-BUTTON PANEL GREY
04900669		SET ADESIVI PULSANTIERA MICROBAR GRIGIO	PUSH-BUTTON PANEL ADHESIVE LABELS GREY
04900670.1		PULSANTIERA A MEMBRANA MICROBAR 2004 NERO	MICROBAR 2004 MEMBRANE PUSH-BUTTON PANEL BLACK
04900671		SET ADESIVI PULSANTIERA MICROBAR NERO	PUSH-BUTTON PANEL ADHESIVE LABELS BLACK
04900762		CENTRALINA MICROBAR 08/ENCODER	MICROBAR 08 ELECTRONIC CARD - ENCODER
05000002		GOMMINO PROTEZIONE LANCIA D.8	NOZZLE PROTECTION GROMMET D.8
05000031		ANELLO REGOLAZIONE CAPPUCCINATORE	CAPPUCCINO MAKER ADJUSTMENT RING
05000032		POMELLO FILETTATO	THREADED KNOB
05000037		GHIERA FILETTATA PER PANNELLI M4 BIANCO	THREADED LOCK NUT FOR PANELS M4 WHITE
05000083		BLOCCACAVO SR 11-2	CABLE BLOCK SR 11-2
05000701 *		PORTA FRONTALE MICROBAR 08	MICROBAR 08 FRONT PANEL SUPPORT W/ HOLE
05000704		CAMPANA CAFFE' MICROBAR	MICROBAR COFFEE FUNNEL
05000705.F		COPERCHIO CAMPANA CAFFE'	MICROBAR COFFEE FUNNEL COVER
05000706.F		PROLUNGA CAMP. CAFFE' MICROBAR GRIGIO FUME'	COFFEE BEAN CONTAINER EXTENSION MICROBAR SMOKY
05000707		PROTEZIONE INTERNA CAMPANA CAFFE' MICROBAR	MICROBAR COFFEE FUNNEL INSIDE PROTECTION
05000708		MORSETTO DX VITE REGOLAZIONE MICROBAR	MICROBAR RIGHT ADJUSTMENT SCREW CLAMP
05000709		MORSETTO SX VITE REGOLAZIONE MICROBAR	MICROBAR LEFT ADJUSTMENT SCREW CLAMP
05000711 *		VASCHETTA RACCOGLI ACQUA MICROBAR 08	MICROBAR 08 WATER COLLECTION TRAY
05000712 *		VASCHETTA RACC. ACQUA SCARICO	WATER COLLECTION TRAY BLACK DIRECT DISCHARGE
05000714 *		CASSETTO SX RAC.FONDI SCARICO DIRETTO	LEFT DREGS COLLECTION TRAY - DIRECT DISCHARGE
05000715 *		CASSETTO SX RAC.FONDI MICROBAR 08 TANICA	LEFT DREGS COLLECTION TRAY - WATER TANK
05000716 *		CASSETTO DX RACC.POLVERE MICROBAR 08	MICROBAR 08 RIGHT POWDER COLLECTION TRAY
05000717		GALLEGGIANTE SPIA GRIGLIA POGGIATAZZE	WARNING FLOAT
05000719 *		CHIUSURA SUP.SCIVOLO DECA MICROBAR 08	MICROBAR 08 DECAFFEINATED CHUTE UPPER COVER
05000725		SCIVOLO CAFFE' DX MICROBAR	MICROBAR RIGHT COFFEE CHUTE
05000726		CHIUSURA SCIVOLO CAFFE' DX MICROBAR	MICROBAR RIGHT COFFEE CHUTE COVER
05000727		BECCO EROG. COMPL. DI SUPPORTO MICROBAR 08	MICROBAR 08 SUPPLY SPOUT
05000732		CONVOGLIATORE DECAFFEINATO MICROBAR	MICROBAR DECAFFEINATED CONVEYOR
05000735		SUPPORTO LANCIA VAPORE MICROBAR	MICROBAR STEAM PIPE SUPPORT
05000737		BOCCOLA ESPULSIONE GRUPPO MICROBAR	MICROBAR UNIT EJECTION BUSHING
05000738		PALETTA ESPULSIONE GRUPPO MICROBAR	MICROBAR UNIT EJECTION BLADE
05000740		TUBO EROGAZIONE GRUPPO MICROBAR	MICROBAR UNIT SUPPLY PIPE
05000742		PISTONE SUPERIORE D.43 GRUPPO MICROBAR	MICROBAR UNIT UPPER PISTON D.43
05000743		PISTONE INFERIORE D.43 GRUPPO MICROBAR	MICROBAR UNIT LOWER PISTON D.43
05000744.1		CHIOCCIOLA VITE MOVIMENTO T.N.	WOM GEAR
05000745		CONVOGLIATORE CASSETTO FONDI	DRIP TRAY CONVOYER
05000746		CLIP FERMATUBO D.8	PIPE CLIP D.8
05000751		PASSACAVO PVC NERO D12x17x7	PVC CABLE GROMMET BLACK D12x17x7
05000752		RACCORDO PORTATUBO TS 4	PIPE BRACKET FITTING TS 4
05000753		GOMMINO CORNICE CARENA MICROBAR D.6	MICROBAR D.6 BASE FRAME GROMMET
05000754		GOMMINO CORNICE CARENA MICROBAR D.4	MICROBAR D.4 BASE FRAME GROMMET
05000756 *		COPERC. CARENA MICROBAR 08 - 5LT 1MACIN.	MICROBAR 08 COVER 5LT 1GRINDER
05000757 *		COPERCHIO CARENA MICROBAR 08 - 5LT 2 MACIN.	5 LITRE MICROBAR 08 - CASE COVER 2 GRINDERS
05000758 *		COPERCHIO VASCHETTA ACQUA 5LT MICROBAR 08	WATER TRAY COVER 5LT MICROBAR 08
05000759		COLLETTORE CONTENITORE ACQUA 5LT MICROBAR	5 LITRE MICROBAR WATER CONTAINER PIPE
05000762		RACCORDO PORTATUBO 1/8 MASCHIO DIRITTO	STRAIGHT FITTING - PIPE HOLDER 1/8
05000765		SCIVOLO CAFFE' FISSO SX MICROBAR	MICROBAR LEFT FIXED COFFEE CHUTE
05000766		SCIVOLO CAFFE' MOBILE SX MICROBAR	MICROBAR LEFT MOBILE COFFEE CHUTE
05000767		SNODO SCIVOLO CAFFE' MOBILE MICROBAR	MICROBAR MOBILE COFFEE CHUTE JOINT
05080038		PIEDINO	FOOT
05180005		SUPPORTO POMPA A L	L-SHAPED PUMP BRACKET
07300005		PORTAGOMMA ANGOLARE 1/8"	ANGULAR HOSE CLAMP 1/8"
07300203		PORTAGOMMA CILINDRICO 1/8"	CYLINDRICAL HOSE CLAMP 1/8"
07300342		PERNO SUPPORTO CENTRALINA	CONTROL UNIT SUPPORT PIN
07300362		RACCORDO DIRITTO 1/4	STRAIGHT FITTING 1/4 SHEATH TYPE D.6
07300364		RACCORDO CALZAMENTO DRITTO 1/8 D.6	STRAIGHT FITTING 1/8 SHEATH TYPE D.6
07300369		RACCORDO ATTACCO DIRETTO PER	FITTING DIRECT DISCHARGE
07300376		RACCORDO DIRITTO F 6 1/8"	STRAIGHT FITTING F 6 1/8"
07300450		RACCORDO T 1/8 M-F-M	COUPLING T 1/8
07300501		ALBERO PALETTA ESPULSIONE GRUPPO MICROBAR	MICROBAR UNIT EJECTION BLADE SHAFT
07300503		ALBERO PISTONE INFERIORE SCARICO GRUPPO MICROBAR	MICROBAR UNIT DRAIN LOWER PISTON SHAFT
07300505		BOCCOLA ALBERO PISTONE SCARICO GRUPPO MICROBAR	MICROBAR UNIT DRAIN PISTON SHAFT BUSHING
07300512		PIATTELLO PORTAMOLLA INFERIORE GRUPPO MICROBAR	MICROBAR UNIT LOWER SPRING WASHER
07300513		PIATTELLO PORTAMOLLA SUPERIORE GRUPPO MICROBAR	MICROBAR UNIT UPPER SPRING WASHER
07300522		VITE REGOLAZIONE MACINATURA MICROBAR	MICROBAR GRINDING ADJUSTMENT SCREW
07300526		RACCORDO PORTAGOMMA 1/8"M 120°	HOSE CLAMP FITTING 1/8"M 120°
07300528		RACCORDO L 1/8 F-F 456	L FITTING 1/8"
07300538		RACCORDO RAPIDO 1/4 DIRITTO D4	RAPID FITTING 1/4" STRAIGHT D4
07300539		RACCORDO RAPIDO 1/8" DIRITTO D4	QUICK COUPLING 1/8" STRAIGHT D4
07300541		RACCORDO RAPIDO T 1/8" GIREVOLE D4	QUICK COUPLING T 1/8" SWIVEL D4
07300542		RACCORDO RAPIDO M6 L GIREVOLE D4	QUICK COUPLING M6 L SWIVEL D4
07300545		SPESSORE PER SCROCCHETTO PORTA MICROBAR	MICROBAR DOOR LOCK SHIM
07300548		RACCORDO L GIREVOLE 6 1/4"	L FITTING SWIVEL 6 1/4"
07300562		BOCCOLA FLANGIATA PER VITE GR. MICROBAR 08	MOTION SCREW BRASS BUSHING - MICROBAR 08
07300564		VITE MOVIMENTO GRUPPO MICROBAR 08	MICROBAR 08 UNIT MOVEMENT SCREW
07300566		COLONNA D.12 GRUPPO MICROBAR 08	COLUMN D.12 MICROBAR 08 UNIT
07300616		PERNO CARENA M4 MICROBAR	MICROBAR CASE PIN M4
07300617		PORTAGOMMA INNESTABILE D4	HOSE CLAMP D4
07300624		SPESSORE ALLUMINIO D.21 H8 PISTONE EROGAZIONE	ALUMINIUM THICKNESS D.21 H 8 - FOR DELIVERY PISTON
07300625		SPESSORE OTTONE D.20 H13.5 MICROBAR 08	BRASS THICKNESS
07300714		RACCORDO L 1/8 CALZAMENTO	L FITTING 1/8 SHEAT TYPE D6
07300718		RACCORDO T 1/8 F-F-F	COUPLING T 1/8
08000015		ANELLO SEEGER TIPO RS 5 INOX UNI 7434	SEEGER RING TYPE RS 5 STAINLESS STEEL UNI 7434
08000047		ANELLO SEEGER ESTERNI INOX A 10	EXTERNAL SEEGER RING STAINLESS STEEL A 10
08000071		CUSCINETTO ASSIALE COMPONIBILE 19x10x6	MODULAR AXIAL BEARING 19x10x6
08000077		MOLLA PALETTA ESPULSIONE	EJECTION BLADE SPRING

08000078		MOLLA LUNGA PISTONE SCARICO GRUPPO MICROBAR	MICROBAR UNIT DISCHARGE PISTON LONG SPRING
08000079		MOLLA CORTA PISTONE SCARICO GRUPPO MICROBAR	MICROBAR UNIT DISCHARGE PISTON SHORT SPRING
08000081		MOLLA RICHIAMO SCIVOLO MOBILE MACININO SX	MOLLA LEFT GRINDER MOBILE CHUTE RECALL SPRING
09000007		SONDA AUTOLIVELLO COMPLETA	SELF-LEVELLING DEVICE COMPLETE
09500004		TERMOSTATO RIARMO MANUALE 135°C - CSA	MANUAL RESET THERMOSTATE 135°C- CSA
09500011		TERMOSTATO RIARMO AUTO. 150°C - CE	AUTOMATIC THERMOSTAT 150°C - CE
11600001.R		TUBO SILICONE ROSSO 4x7,5 60Sh SEMITRASPARENTE	SILICON PIPE RED 4X7,5 60Sh SEMI-TRASPARENT
11600001.W		TUBO SILICONE BIANCO 4x7,5 60Sh SEMITRASPARENTE	SILICON PIPE WHITE 4X7,5 60Sh SEMI-TRASPARENT
11740001		TUBO TEFLON 6/4	TEFLON PIPE 6/4
11740002		TUBO TEFLON 4/2,5 CALIBRATO	TEFLON PIPE 4/2,5 CALIBRATED
14100063		RESISTENZA A CARTUCCIA D10x55 230V 18W	CARTRIDGE HEATER D10x55 230V 18W
14100064		RESISTENZA A CARTUCCIA D10x55 115V 18W	CARTRIDGE HEATER D10x55 115V 18W
15050002		CONDENSATORE 16mF 450V UL	CAPACITOR 16mF 450V UL
15800038		DADO BLOCCAGGIO MACINE	GRINDER LOCK NUT
15800045		COPPIA MACINE D50 POWER 3 FORI	GRINDER PAIR D50 POWER 3 HOLES
31000104		ETICHETTA OVALE 45x30 N.S. LOGO GRIGIO	OVAL ADHESIVE LABELS GREY LOGO
31000105		ETICHETTA OVALE 45x30 N.S. LOGO NERO	OVAL ADHESIVE LABELS BLACK LOGO
73012003		VALVOLA RITEGNO 1/8 COMPLETA MICROBAR	RETAIN VALVE 1/8"
84003001		LANCIA ACQUA CALDA E VAPORE MICROBAR	MICROBAR HOT WATER AND STEAM NOZZLE
84003002		BECCO ACQUA CALDA E VAPORE LANCIA 4 FORI	HOT WATER AND STEAM NOZZLE SPOUT 4 HOLES
84004002		GRUPPO D43 LAVORATO MICROBAR 08	MICROBAR 08 D43 MACHINED
84004006		SUPPORTO GRUPPO LAVORATO MICROBAR 08	MICROBAR 08 UNIT MACHINED SUPPORT
84005001		PORTAMACINE SUPERIORE DENTATO MICROBAR	MICROBAR SERRATED UPPER GRINDER HOLDER
84005003		MOTORE MACININO MICROBAR 115V 60Hz	MICROBAR GRINDER MOTOR 115V 60Hz
84005004		MOTORE MACININO MICROBAR 230V 50/60Hz	MICROBAR GRINDER MOTOR 230V 50/60Hz
85060006		PORTAMACINE INFERIORE LAVORATO	LOWER MACHINED GRINDER HOLDER
980020301000000000		CONTENITORE ACQUA COMPLETO 5LT	WATER CONTAINER COMPLETE 5 LITRES
980050300000000001		ASSIEME MACININO DX MICROBAR 2 230V 50/60Hz	RIGHT GRINDER ASSEMBLY 230V 50/60HZ
980050300000000002		ASSIEME MACININO DX MICROBAR 1 115V 60Hz	RIGHT GRINDER ASSEMBLY 110V 60HZ
980050400000000001		ASSIEME MACININO SX MICROBAR 2 230V 50/60Hz	LEFT GRINDER ASSEMBLY 230V 50/60HZ
980050400000000002		ASSIEME MACININO SX MICROBAR 1 115V 60Hz	LEFT GRINDER ASSEMBLY 110V 60HZ
980050410000000001		ASSIEME SCIVOLO MOBILE MACININO SX 230V 50/60Hz	LEFT GRINDER CONVOYER ASSEMBLY 230V 50/60HZ
980050410000000002		ASSIEME SCIVOLO MOBILE MACININO SX 115V 60Hz	LEFT GRINDER CONVOYER ASSEMBLY 110V 60HZ
980300000002050001		ASSIEME CALDAIE MICROBAR 08 - 230V 50Hz	BOILERS ASSEMBLY 230V 50HZ MICROBAR 08
980300000002050002		ASSIEME CALDAIE MICROBAR 08 - 230V 60Hz	BOILERS ASSEMBLY 230V 60HZ MICROBAR 08
980300000002050003		ASSIEME CALDAIE MICROBAR 08 - 115V 60Hz	BOILERS ASSEMBLY 115V 60HZ MICROBAR 08
98030306		CALDAIA SALDATA IN ACCIAIO 115V-60Hz	STAINLESS STEEL BOILER 115V-60Hz
98030308		CALDAIA SALDATA IN ACCIAIO 220V-50/60Hz	STAINLESS STEEL BOILER 220V-50/60Hz
980400000000240001		ASSIEME GR.EROGAZIONE MICROBAR 08 - 230V 50Hz	GROUP ASSEMBLY 230V 50HZ MICROBAR 08
980400000000240002		ASSIEME GR.EROGAZIONE MICROBAR 08 - 230V 60Hz	GROUP ASSEMBLY 230V 60HZ MICROBAR 08
980400000000240003		ASSIEME GR.EROGAZIONE MICROBAR 08 - 115V 60Hz	GROUP ASSEMBLY 115V 60HZ MICROBAR 08
98120001		VALVOLA NEPLAX VITON 16BAR	NEPLAX VALVE VITON 16BAR