I **ELENCO RICAMBI**

GB **SPARE PARTS LIST**

F **LISTE DES PIECES DE RECHANGE**

D **ERSATZTEILLISTE**

E **DESCRIPCION PIEZAS DE REPUESTO**

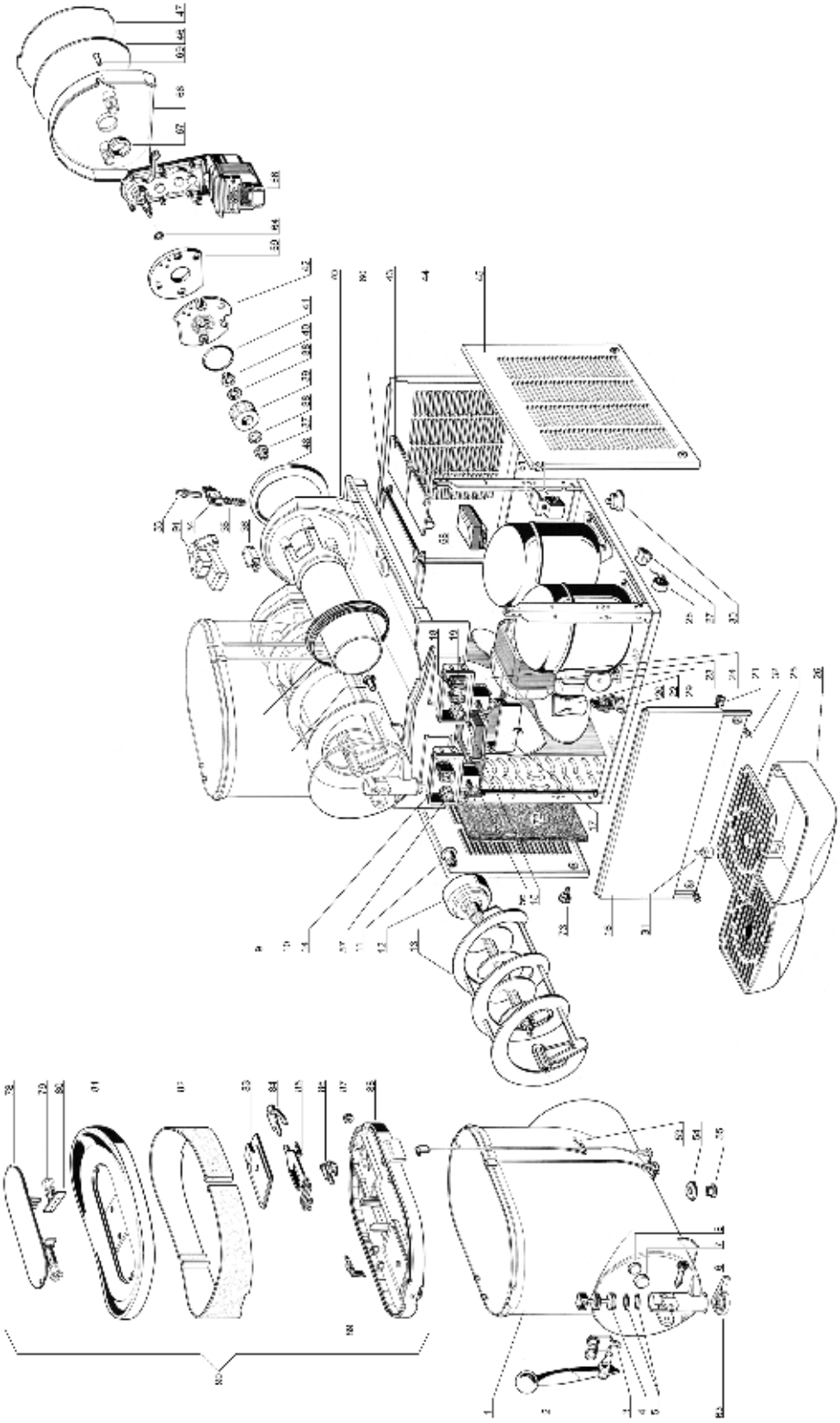

| | | | | | | |
|---|---|---|---|---|---|---|
| 1 | **22800-17403** | Contenitore | Bowl | Réservoir | Behälter | Contenedor |
| 2 | **22800-14910** | Leva rubinetto | Faucet handle | Levier de débit | Zapfhebel | Palanca grifo |
| 2 | **22800-14911** | Leva rubinetto nera | Black faucet handle | Levier de débit noir | Zapfhebel | Palanca grifo nera |
| 3 | **22800-15002** | Molla per leva rubinetto | Faucet handle spring | Ressort du livier de débit | Hanhn-Feder | Muelle de la palanca grifo |
| 4 | **22800-14802** | Pistone per rubinetto | Faucet piston | Piston du robinet | Kolben fü Hahn | Pistón del grifo |
| 5 | **22800-15100** | OR per pistone rubinetto | Faucet piston OR | Joint OR du piston du robinet | O-ring für Hahn | Junta OR del pistón grifo |
| 6 | **22800-22100** | Perno per leva rubinetto | Faucet handle pin | Pivot pour levier de débit | Fixierstift | Pivote de la palanca |
| 6 | **22800-22160** | Perno per leva rubinetto nera | Black Faucet handle pin | Pivot pour levier de débit noir | Fixierstift (schwarz) | Pivote de la palanca nero |
| 7 | **22800-23502** | Calotta per boccola | Thrust washer rubber cap | Calotte pour butee | Büchsegehäuse (aus Gummi) | Tapa de goma para buje |
| 8 | **22800-23501** | Boccola di rasamento | Thrust washer | Butée | Büchse | Arandela de empuje |
| 9 | **22800-17201** | Guarnizione per contenitore | Bowl gasket | Joint du réservoire | Behälterdichtung | Junta del contenedor |
| 10 | **10028-02803** | Boccola frontale per spalla | Rear wall front bushing | Douille extérieure | Äußere büchse | Buje exterior |
| 11 | **10028-02801** | Boccola per mescolatore interno | Auger bushing | Douille pour racloir intérieur | Innere Schneckebüchse | Buje para rascador interior |
| 12 | **33800-08001** | Mescolatore interno | Auger | Racloir intérieur | Innere Schnecke | Rascador interior |
| 12 | **33800-08003** | Mescolatore interno nero | Black auger | Racloir intérieur noir | Innere Schnecke (schwarz) | Rascador interior nero |
| 13 | **22800-16105** | Raschiatore esterno | Outer spiral | Racloir extérieur | Äußere Schnecke | Rascador exterior |
| 14a | **22800-16502** | Portainterruttori senza int. generale | Switch box | Boîte porte-interrupteurs | Schaltergehäuse | Panel para interruptores |
| 14b | **22800-16505** | Portainterruttori senza int. generale nero | Black switch box | Boîte porte-interrupteurs noir | Schaltergehäuse (schwarz) | Panel para interruptores nero |
| 14c | **22800-16562** | Portainterruttori senza int. generale bianco | White switch box | Boîte porte-interrupteurs blanc | Schaltergehäuse weiß | Panel para interruptores blanco |
| 15a | **22800-16402** | Portainterruttori con int. generale | Power switch box | Boîte porte-interrupteur général | Schaltergehäuse mit Schalter | Panel para interruptor general |
| 15b | **22800-16404** | Portainterruttori con int.generale nero | Black power switch box | Boîte porte-interrupteur général noir | Schaltergehäuse mit Schalter | Panel para interruptor general nera |
| 15c | **22800-21712** | Portainterruttori con int. generale bianco | White power switch box | Boîte porte-interrupteur général blanc | Schaltergehäuse mit Schalter weiß | Panel para interruptor general blanco |
| 16a | **22800-21707** | Pannello lato rubinetto | Dispensing side panel | Panneau côté robinet | Frontwand | Panel lado grifo |
| 16b | **22800-21709** | Pannello lato rubinetto nero | Black dispensing side panel | Panneau côté robinet noir | Frontwand (schwarz) | Panel lado grifo nero |
| 16c | **22800-21712** | Pannello lato rubinetto bianco | White dispensing side panel | Panneau côté robinet blanc | Frontwand weiß | Panel lado grifo blanco |
| 17a | **22800-16603** | Sportello coprinterruttori | Switch panel cover | Couvercle boîte interrupteurs | Schalterabdeckung | Tapa panel interruptores |
| 17b | **22800-16602** | Sportello coprinterruttori nero | Black switch panel cover | Couvercle boîte interrupteurs noir | Schalterabdeckung (schwarz) | Tapa panel interruptores nero |
| 17c | **22800-16660** | Sportello coprinterruttori bianco | White switch panel cover | Couvercle boîte interrupteurs blanc | Schalterabdeckung weiß | Tapa panel interruptores blanco |
| 18 | **22800-24200** | Interruttore a 3 posizioni | 3-position switch | Interrupteur 3-positions | Umschalter | Interruptor de 3 posiciones |
| 19 | **22800-24300** | Interruttore a 2 posizioni | Switch | Interrupteur | Schalter | Interruptor |
| 20 | ○○○ | Passabloccacavo | Terminal block with cable clamp | Borne avec fixage du câble | Anschlußklemme m. Kabelein-fürung | Pasacable |
| 21 | **10554-45001** | Clip | Clip | Clip | Clip | Clip |
| 22 | **22800-12701** | Protezione | Terminal block protection | Protection borne | Schutzkappe | Protección pasacable |
| 23a | ○○○ | Motore ventilatore (2 compressori) | Fan motor (2 compressor) | Moteur ventilateur (2 compresseur) | Lüftermotor (2 kompressor) | Motor ventilador (2 compresor) |
| 23b | ○○○ | Motore ventilatore (1 compressore | Fan motor (1 compressor) | Moteur ventilateur (1 compresseur) | Lüftermotor (1 kompressor) | Motor ventilador (1 compresor) |
| 24 | **22800-13202** | Ventola (2 compressori) | Fan blade (2 compressor) | Hélice (2 compresseur) | Lüfterflügel (2 kompressor) | Aspas (2 compresor) |
| 24 | **21488-00000** | Ventola (1 compressore 50Hz) | Fan blade (1 compressor 50Hz) | Hélice (1 compresseur 50Hz) | Lüfterflügel (1 kompressor 50Hz) | Aspas (1 compresor 50Hz) |
| 24 | **22800-13200** | Ventola (1 compressore 60Hz) | Fan blade (1 compressor 60Hz) | Hélice (1 compresseur 60Hz) | Lüfterflügel (1 kompressor 60Hz) | Aspas (1 compresor 60Hz) |
| 25a | **22800-00520** | Griglia cassetto | Drip tray cover | Couvercle tiroir égouttoir | Tropfgitter | Rejilla cajón recoge-gotas |
| 25b | **22800-00525** | Griglia cassetto nera | Black drip tray cover | Couvercle tiroir égouttoir noir | Tropfgitter (schwarz) | Rejilla cajón recoge-gotas nero |
| 25c | **22800-00570** | Griglia cassetto bianca | White drip tray cover | Couvercle tiroir égouttoir blanc | Tropfgitter weiß | Rejilla cajón recoge-gotas blanca |
| 26a | **22800-00621** | Cassetto raccogligocce | Drip tray | Tiroir égouttoir | Tropfschale | Cajón recoge-gotas |
| 26b | **22800-00625** | Cassetto raccogligocce nero | Black drip tray | Tiroir égouttoir noir | Tropfschale (schwarz) | Cajón recoge-gotas nero |
| 26c | **22800-00670** | Cassetto raccogligocce bianco | White drip tray | Tiroir égouttoir blanc | Tropfschale weiß | Cajón recoge-gotas blanco |
| 27 | *** | Relè | Relay | Relais | Start-Relais | Relé |
| 28 | *** | Salvamotore | Overload protector | Protège moteur | Klixon | Guardamotor |
| 29 | *** | Condensatore d'avviamento | Starting capacitor | Condensateur de démarrage | Startkondensator | Condensador de arranque |
| 30 | **22800-10000** | Piedino | Rubber leg | Petit pied | Justiefüße | Pie nivelador |
| 31 | **22900-06300** | Galleggiante livello | Float level | Le niveau du flotteur | Schwimmer- | nivel de flotación |
| 32 | **10502-55010** | Vite inox per fissaggio pannelli | Stainless steel fixing screw for panel | Vis inox de fixation panneau | Scranber für frontwand | Tornillo inox fijacion paneles |
| 33 | **22800-16700** | Vite di regolazione densità | Density adjustment screw | Vis de régulation densité | Regulierschraube | Tornillo regulador densidad |

| | | | | | | |
|---|---|---|---|---|---|---|
| 34 | **22800-16961** | Blocchetto guidamolla | Shaped nut | Ecrou-guide du ressort | Führung für Feder | Tuerca-guida del muelle |
| 35 | **22800-16800** | Molla | Spring | Ressort | Feder | Muelle |
| 36 | **22800-09301** | Microinterruttore | Microswitch | Microinterrupteur | Mikroschalter | Microinterruptor |
| 37 | **10028-02802** | Boccola posteriore per spalla | Rear wall rear bushing | Douille intérieure | Innere büchse | Buje interior |
| 38 | **10028-02805** | Ranella per rotore magnetico | Magnetic drive washer | Rondelle pour rotor intérieur | Innere Rotorscheibe | Arandela para rotor interior |
| 39 | **33800-09601** | Rotore magnetico | Magnetic drive | Rotor intérieur | Innere Rotor | Rotor interior |
| 40 | **10028-02800** | Boccola per flangia | Flange bushing | Douille pour brige | Flanschbüchse | Buje para brida |
| 41 | **10028-02804** | OR 3231 | Flange OR 3231 | "OR" pour bride | O Ring für flansch | OR para brida |
| 42 | **22800-15370** | Flangia di supporto motoriduttore | Gear motor flange | Bride pour motoréducteur | Motoruntersetzungflansch | Brida para motoreductor |
| 43 | **22800-05240** | Ritardatore elettronico GL | GL Delay electronic device (PWB) | Circiut imprimé de contrôle GL | Elektronik GL | Circuito electronico GL |
| 44a | **22800-00010** | Pannello posteriore | Back panel | Panneau arrière | Rückwand | Panel posterior |
| 44b | **22800-00011** | Pannello posteriore nero | Black back panel | Panneau arrière noir | Rückwand (schwarz) | Panel posterior nero |
| 44c | **22800-00012** | Pannello posteriore bianco | White back panel | Panneau arrière blanc | Rückwand weiß | Panel posterior blanco |
| 45a | **22800-00311** | Pannello laterale | Side panel | Panneau latéral | Seitenwand | Panel lateral |
| 45b | **22800-00211** | Pannello laterale nero | Black side panel | Panneau latéral noir | Seitenwand (schwarz) | Panel lateral nero |
| 45c | **22811-00311** | Pannello laterale bianco | White side panel | Panneau latéral blanc | Seitenwand weiß | Panel lateral blanco |
| 46 | **10028-03730** | Foto coperchio posteriore | Rear cover picture | Photo carter postérieur | Foto für Deckel-Rückseite | Fotografia para tapa posterior |
| 46 | **22800-29100** | Foto coperchio posteriore (vers bianca) | Rear cover picture (white version) | Photo carter postérieur (version blanche) | Foto für Deckel-Rückseite (weiß-Version) | Fotografia para tapa posterior (versión en blanco) |
| 47 | **10028-03702** | Schermo per foto coperchio posteriore | Rear cover picture screen | Porte-photo carter postérieur | Displayscheibe für Foto der Rückseite | Armazón para fotografia tapa posterior |
| 48 | **10570-13606** | Guarnizione anticondensa | Insulation foam | Couche d'isolation | Isolierschaum | Espuma aislante |
| 51 | **22800-23799** | Coperchietto bobina elettrovalvola | Solenoid valve plastic cap | Couvercle plastique pour soupape èlectrique | kappe für Magnetspule | Protecciòn de plastico para bobina electrovalvula |
| 52 | *** | Bobina per elettrovalvola gas | Solenoid valve coil | Bobine électrovanne | Magnetspule | Bobine electrovàlvula |
| 53 | **22800-15203** | Molla contatto elettrico coperchio | Light wire | Ressort de contact | Feder | Muelle para contacto luz |
| 54 | **22800-22805** | Gommino con contatto | Flexible contact | Joint avec contact | Kontakt | Gomita con contacto |
| 55 | **22800-23000** | Anello di ancoraggio | Fixing ring | Anneau de fixage | Befestigungsring | Anillo de fijación |
| 56 | **33800-08300** | Termostato | Thermostat | Thermostat | Thermostat | Termostato |
| 57a | **22800-14500** | Manopola termostato | Thermostat knob | Pommeau du thermostat | Drehknopf für Thermostat | Pomo para termostato |
| 57b | **22800-14560** | Manopola termostato bianca | White thermostat knob | Pommeau du thermostat blanc | Drehknopf für Thermostat weiß | Pomo para termostato blanco |
| 58 | OOO | Trasformatore | Transformer | Transformateur | Transformator | Transformador |
| 59 | **10570-13602** | Guarnizione anticondensa | Insulation foam | Couche d'isolation | Isolationsschaum | Espuma aislante |
| 60 | **22800-14652** | Supporto circuito stampato | PWB housing | Support du circuit imprimé | Halter für Elektronik | Soporte circuito electrónico |
| 63 | **2R000-04110** | Guarnizione raccogli condensa | Condensate collection seal | Joint de recueil de la condensation | Kondenswasserauffangdichtung | Junta colectora de condensación |
| 64 | **10028-03217** | OR per albero motoriduttore | Central shaft OR | Joint "OR" pour arbre moteur | O-ring für Zentralwelle | OR para eje central |
| 66 | OOO | Motoriduttore | Gear motor | Motoréducteur | Getriebemotor | Motoreductor |
| 67 | **22800-22300** | Boccola posteriore | Rear bushing | Douille postérieur | Büchse | Buje posterior |
| 68a | **22800-17532** | Coperchio posteriore | Rear cover | Carter postérieur | Deckel | Tapa posterior |
| 68b | **22800-17531** | Coperchio posteriore nero | Black rear cover | Carter postérieur noir | Deckel (schwarz) | Tapa posterior nero |
| 68c | **22800-17590** | Coperchio posteriore bianco | White rear cover | Carter postérieur blanc | Deckel weiß | Tapa posterior blanco |
| 69a | **22800-22202** | Vite di fissaggio | Rear cover fixing screw | Vis de fixation du carter | Scraube für Deckel | Tornillo de fijación de la tapa |
| 69b | **22800-22201** | Vite di fissaggio nera | Black rear cover fixing screw | Vis de fixation du carter noir | Schraube für Rückdeckel (schwarz) | Tornillo de fijación de la tapa nera |
| 69c | **22800-22260** | Vite di fissaggio bianca | White rear cover fixing screw | Vis de fixation du carter blanc | Scraube für Deckel weiß | Tornillo de fijación de la tapa blanco |
| 70 | **33800-08224** | Evaporatore completo (versione grigia) | Complete evaporator (grey version) | évaporateur complet (vers. gris) | Verdampfer komplette (version grau) | evaporador completa (vers. gris) |
| 70 | **33800-08222** | Evaporatore completo (versione nera) | Complete evaporator (black version) | évaporateur complet (vers. noir) | Verdampfer komplette (version schwarz) | evaporador completa (vers. negro) |
| 70 | **33800-08280** | Evaporatore completo (versione bianca) | Complete evaporator (white version) | évaporateur complet (vers. blanc) | Verdampfer komplette (version weiß) | evaporador completa (vers. blanco) |
| 72 | **10028-00906** | Filtro rigido condensatore | Condenser filter | Filtre du condenseur | Kondensatorfilter | Filtro del condensador |
| 73a | **10028-03307** | Pomello grigio di fissaggio pannello lat. | Side panel fixing grey knob | Pommeau gris de fixation du panneau | Scraube für seitenwand | Pomo gris de fijación panel lateral |
| 73b | **10028-03303** | Pomello nero di fissaggio pannello lat. | Side panel fixing black knob | Pommeau noir de fixation du panneau | Schraube für Seitenwand schwarz | Pomo nero de fijación panel lateral |
| 73c | **10028-03360** | Pomello bianco di fissaggio pannello lat. | Side panel fixing white knob | Pommeau blanc de fixation du panneau | Scraube für seitenwand weiß | Pomo blanco de fijación panel lateral |
| 78a | **22800-17012** | Supporto portalampade | Bulb socket support | Support des douilles | Halter für Lampensockel | Soporte portalámparas |
| 78b | **22800-17011** | Supporto portalampade nero | Black bulb socket support | Noir support des douilles | Halter für Lampensockel schwarz | Negro soporte portalámparas |
| 78c | **22800-17010** | Supporto portalampade bianco | White bulb socket support | White support des douilles | Halter für Lampensockel weiß | Blanco soporte portalámparas |
| 79 | **10028-03810** | Lampada | Bulb | Ampoule | Birne | Lampara |

| | | | | | | |
|---|---|---|---|---|---|---|
| 80 | **10028-04210** | Portalampada | Bulb socket | Douille | Lampenhalter | Portalámpara |
| 81a | **22800-17007** | Parte superiore cappello | Top cover upper part | Partie supérieure du couvercle | Deckel-Oberteil | Parte superior de la tapa |
| 81b | **22800-17006** | Parte superiore cappello nera | Black top cover upper part | Partie supérieure du couvercle noir | Deckel-Oberteil (schwarz) | Parte superior de la tapa nera |
| 81c | **22800-17005** | Parte superiore cappello bianco | White top cover upper part | Partie supérieure du couvercle blanc | Deckel-Oberteil weiß | Parte superior de la tapa blanco |
| 82 | **22800-28100** | Fotografia | Picture | Photo | Dia | Fotografia |
| 82 | **22800-28100** | Fotografia (vers bianca) | Picture (white version) | Photo (version blanche) | Dia (weiß-Version) | Fotografia (versión en blanco) |
| 83 | **10028-04223** | Copertura dispositivo bloccaggio coperchio | Plate for cover fixing device | Couverture pour dispositif de blocage | Platte für Deckelhalterung | Cobertura para sistema de bloqueo de la tapa |
| 84 | **10028-04220** | Tasto sbloccaggio coperchio | Cover unlock push button | Touche pour déblocage couvercle | Knopf der Deckelentriegelung | Botón para sistema de bloqueo de la tapa |
| 85 | **10028-04222** | Dispositivo bloccaggio coperchio | Cover fixing device | Dispositif de blocage couvercle | Schliessvorrichtung für Deckel | Sistema de bloqueo de la tapa |
| 86 | **10028-04221** | Sicura per dispositivo bloccaggio | Push button lock | Sécurité pour dispositif de blocage | Schliessknopf | Seguro para sistema de bloqueo de la tapa |
| 87 | **10028-04224** | Gommino tenuta perno di bloccaggio | Fixing pin gasket | Joint pour pivot de blocage | Dichtungsring des Befestigungszapfens | Goma para pivote del sistema de bloqueo de la tapa |
| 88 | **22800-17105** | Parte inferiore coperchio | Top cover lower part | Partie inférieure du couvercle | Deckel-Unterteil | Parte inferior de la tapa |
| 89 | **22800-11701** | Contatto per luce | Top cover light contact | Contact pour éclairage couvercle | Kontakt | Contacto para luz |
| 90a | **33800-04850** | Coperchio con luce GL | GL Lighted top cover (ass.y) | Couvercle eclairé (complet) GL | Deckel mit Beleuchtung, komplett GL | Tapa completa con luz GL |
| 90b | **33800-04851** | Coperchio con luce nero | Black lighted top cover (ass.y) | Couvercle eclairé (complet) noir | Deckel mit Beleuchtung, komplett (schwarz) | Tapa completa con luz nero |
| 90c | **33800-04854** | Coperchio con luce bianco | White lighted top cover (ass.y) | Couvercle eclairé (complet) blanc | Deckel mit Beleuchtung, komplett weiß | Tapa completa con luz blanco |
| 91 | **10028-03223** | Gommino di protezione micro | Micro-switch protection | Protection micro-interrupteur | Microschalterabdeckung | Goma de protección microinterruptor |

| | | | | | |
|---|---|---|---|---|---|
| ⁂ | **Ordinare con sigla riportata sul pezzo** | **Please order what printed on piece** | **Mentionner indicatif imprimé sur la pièce** | **Diese Teile bitte anhand der aufgedruckten Nummern bestellen** | **Pedir com la identificación marcada en la pieza** |
| ❍❍❍ | **Vedere tabella** | **See table** | **Voir tableau** | **Siehe Tabelle** | **Ver tabla** |

| ❍❍❍ | **230V 50HZ** | **240V 50HZ** | **115V 60HZ** | **220V 60HZ** |
|---|---|---|---|---|
| 20 | 22800-05501 | 22800-05500 | 22800-05500 | 22800-05500 |
| 23A | 33800-00605 | 33800-00605 | 33800-00606 | 33800-00607 |
| 23B | 33800-00608 | 33800-00608 | 33800-00611 | 33800-00608 |
| 58 | 22800-18230 | 22800-18230 | 22800-18231 | 22800-18230 |
| 66 | 33800-04740 | 33800-04743 | 33800-04741 | 33800-04742 |

**I** **MOTORIDUTTORE**

**GB** **GEAR MOTOR**

**F** **MOTOREDUCTEUR**

**D** **MOTORUNTERSETZUNG**

**E** **MOTORREDUCTOR**

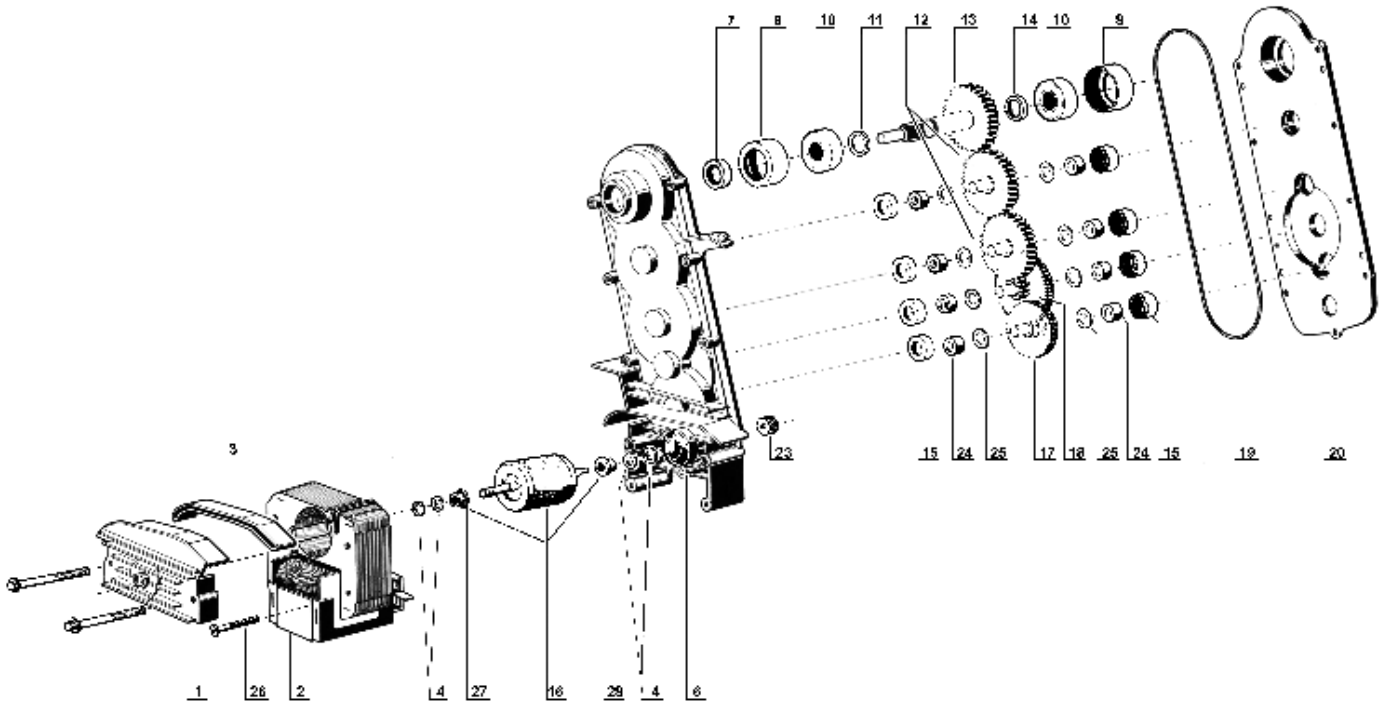


| | | | | | | |
|---|---|---|---|---|---|---|
| 1 | **22800-22657** | Ponticello completo di boccola | Bracket with bush | Support avec coussinet | Vorderes Lager | Soporte con buje |
| 2 | ❑❑❑ | Statore | Stator | Stator | Stator | Estator |
| 3 | **10028-03213** | Guarnizione di protezione statore | Stator protection gasket | Joint protection du stator | Deckeldichtung für Stator | Junta de la cobertura estator |
| 4 | **10028-03201** | Ranelle | Washer | Rondelle | Scheibe | Arandella |
| 6 | **33800-03804** | Scatola completa di boccola | Gear box with bushing | Boîte du réducteur avec coussinet | Gehäuse mit Lager | Caja reductor con buje |
| 7 | **22800-22615** | Anello di tenuta | Seal retainer | Anneau d'étanchéité | Schraube | Junta de retención |
| 8 | **10028-03216** | Calotta porta cuscinetto | Ball bearing rubber cap | Calotte pour roulement à billes | Lagergehäuse (aus Gummi) | Tapa de goma para cojinete |
| 10 | **22800-22613** | Cuscinetto ∅ 28 mm | Ball bearing ∅ 28 mm | Roulement à billes ∅ 28 | Lager ∅ 28 | Cojinete de bolas ∅ 28 |
| 11 | **10028-03202** | Distanziale spessore 1,5 mm | 1.5 mm spacer | Entretoise 1,5 mm. | Scheibe 1,5 mm | Distancial 1,5 mm. |
| 12 | **22800-22611** | Terza ruota dentata | Third gear | Troisième engrenage | 3a Zahnard | Tercero engranaje |
| 13 | **22800-22653** | Quarta ruota dentata | Fourth gear | Quatrième engrenage | 4a Zahnard | Cuarto engranaje |
| 14 | **10028-03203** | Distanziale spessore 3,3 mm | 3.3 mm spacer | Entretoise 3,3 mm. | Scheibe 3,3 mm. | Distancial 3,3 mm. |
| 15 | **10028-03220** | Calotta porta boccola | Bushing rubber cap | Calotte pour coussinet | Lagergehäuse (aus Gummi) | Tapa de goma para buje |
| 16 | **22800-22680** | Rotore con distanziali | Rotor with spacer | Rotor avec entretoise | Rotor und buchse | Rotor con distancial |
| 17 | **22800-22639** | Prima ruota dentata | First gear | Premier engrenage | 1a Zahnard | Primero engranaje |
| 18 | **22800-22640** | Seconda ruota dentata | Second gear | Deuxième engrenage | 2a Zahnard | Segundo engranaje |
| 19 | **10028-03218** | Guarnizione | Gasket | Joint | Dichtung | Junta |
| 20 | **22800-22656** | Coperchio | Gear box cover | Carter du réducteur | Deckel | Tapa de la caja reductor |
| 23 | **22800-22634** | Pignone | Pinion | Pignon | Ritzel | Piñón |
| 24 | **10028-03204** | Bussola | Bushing | Coussinet | Büchse | Buje |
| 25 | **10028-03205** | Ranella di rasamento | Washer | Rondelle | Scheibe | Arandela |
| 26 | **10540-13532** | Vite fissaggio rotore | Bracket screw | Vis du stator | Statorschraube | Tornillo del estator |
| 27 | **22800-22681** | Distanziale lato statore | Spacer (stator side) | Entretoise (côté rotor) | Buchse (Rotor Seite) | Distancial lado rotor |
| 28 | **22800-22682** | Distanziale lato scatola | Spacer (box side) | Entretoise (côté boite) | Buchse (Gehäuse Seite) | Distancial lado caja |

| ❑❑❑ | **230V 50HZ** | **240V 50HZ** | **115V 60HZ** | **220V 60HZ** |
|---|---|---|---|---|
| 2 | 22800-22510 | 22800-22513 | 22800-22511 | 22800-22512 |