GB **SPARE PARTS LIST**

F **LISTE DES PIECES DE RECHANGE**

E **DESCRIPCION PIEZAS DE REPUESTO**

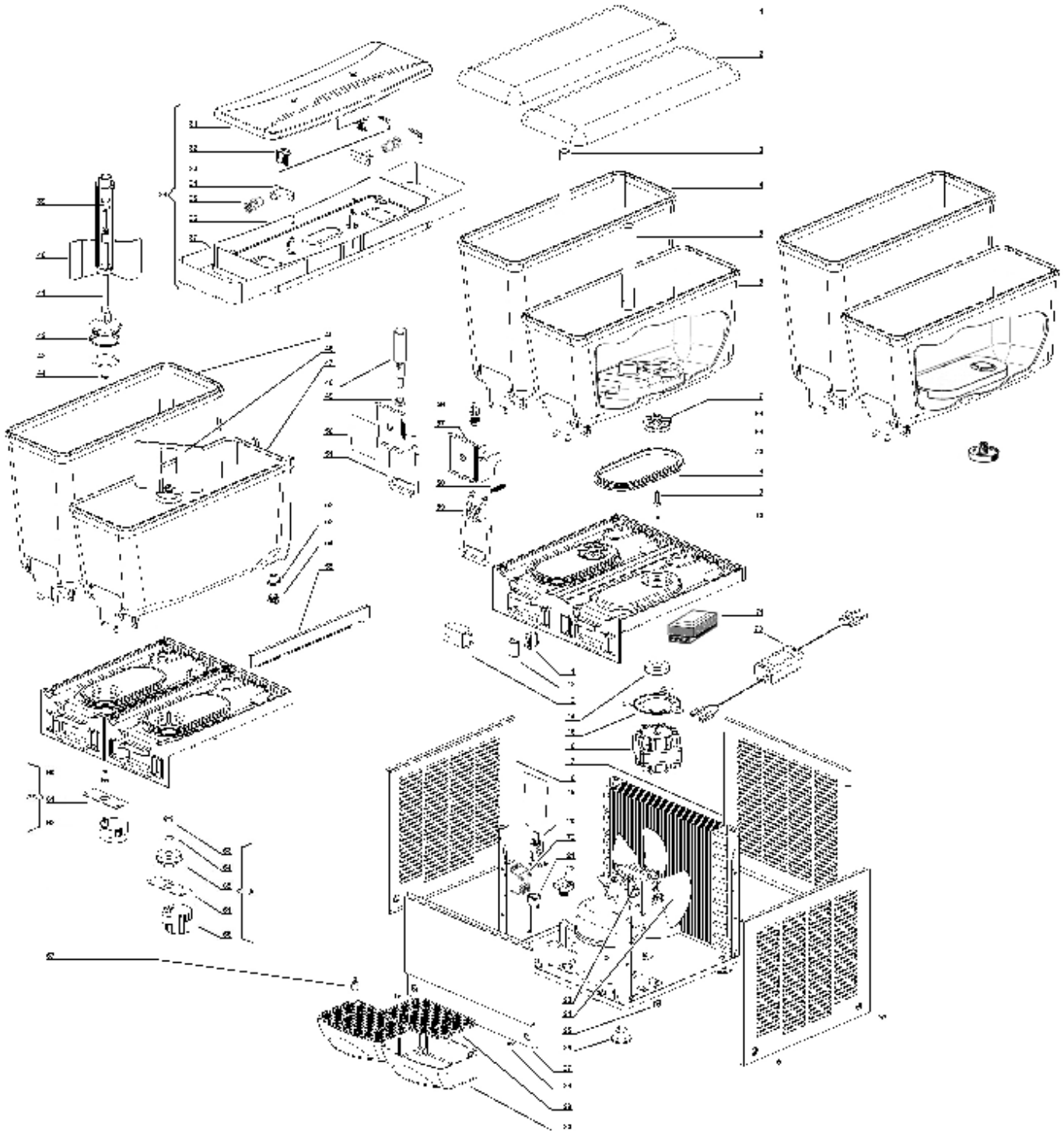

1	**22900-00100**	20 lt bowl cover	Couvercle réservoir 20 lt	Tapa contenedor 20 lt
2	**22900-00100**	12 lt bowl cover	Couvercle réservoir 12 lt	Tapa contenedor 12 lt
3	**22900-00200**	Spray tube for 20 l bowl	Tuyau de la pompe 20 l	Tubo de flujo para contenedor 20 l
3	**22900-00210**	Spray tube for 20 l bowl (if presente item 38)	Tuyau de la pompe 20 l (si présent article 38)	Tubo de flujo para contenedor 20 l (si está presente el artículo 38)
4	**22900-04800**	20 l bowl for pump	Cuve 20 l pour pompe	Contenedor 20 l para bomba
5	**22900-00201**	Spray tube for 12 l bowl	Tuyau de la pompe 12 l	Tubo de flujo para contenedor 12 l
5	**22900-00211**	Spray tube for 12 l bowl (if presente item 38)	Tuyau de la pompe 12 l (si présent article 38)	Tubo de flujo para contenedor 12 l (si está presente el artículo 38)

6	**22900-00000**	12 l bowl for pump	Cuve 12 l pour pompe	Contenedor 12 l para bomba
7	**33900-01200**	Impeller 50Hz	Turbine de la pompe 50Hz	Turbina bomba 50Hz
7	**33900-01204**	Impeller 60Hz	Turbine de la pompe 60Hz	Turbina bomba 60Hz
8	**22800-17200**	Bowl gasket	Joint du réservoir	Junta contenedor
9	**22900-00600**	Central pivot	Pivot central	Pivote central
10	**22040-00000**	Central pivot OR	OR du pivot central	OR del pivote central
11	**21125-00000**	Switch	Interrupteur	Interruptor
12	**22800-05100**	Switch cap	Capuchon interrupteur	Protección interruptor
13	**21087-00000**	Thermostat	Thermostat	Termostato
14	**33800-00803**	Motor magnet	Aimant du moteur	Embrague magnetico
15	**22800-04800**	Motor bracket	Support du moteur	Placa soporte motor
16	**22800-04706**	Motor	Moteur	Motor
17	❑❑❑	Back panel	Panneau arriére	Panel posterior
17A	❑❑❑	White back panel	Panneau arriére blanche	Panel posterior blanco
18	**22800-00300**	Side panel	Panneau latéral	Panel lateral
18	**22800-33100**	White side panel	Panneau latéral blanche	Panel lateral blanco
19	**22800-12701**	Terminal block cover	Protection borne	Protección pasacable
20	**22800-05500**	Terminal block with cable clamp	Borne et fixage du câble	Pasacable
21	***	Overload protector	Protége moteur	Guardamotor
22	***	Relay	Relais	Relé
23	**22800-04706**	Fan motor for 12 lt.	Moteur ventilateur pour 12lt.	Motor ventilador por 12lt.
23A	**22800-04709**	Fan motor for 20 lt.	Moteur ventilateur pour 20 lt.	Motor ventilador por 20 lt.
23B	**33800-06901**	Fan motor for 1 bowl	Mot vent pour 1 cuve	Mot vent para 1 contenedor
24	**21907-00000**	Fan for 12 lt.	Hélice pour 12lt.	Aspas para 12lt.
24A	**22800-13200**	Fan for 20 lt.	Hélice pour 20 lt.	Aspas para 20 lt.
25	**10554-45001**	Clip	Clip	Clip
26	**22800-10000**	Rubber leg	Petit pied	Pie nivelador
27	❑❑❑	Dispensing side panel	Panneau côté robinet	Panel lado grifo
27A	❑❑❑	White dispensing side panel	Panneau côté robinet blanche	Panel lado grifo blanco
28	**10502-55010**	Stainless steel fixing screw for panel	Vis inox de fixation du panneaux	Tornillo inox fijacion paneles
29	**22900-03700**	Drip tray cover	Couvercle tiroir égouttoir	Rejilla cajón
29	**22900-03700-200**	White Drip tray cover	Couvercle tiroir égouttoir blanche	Rejilla cajón blanco
30	**22900-03800**	Drip tray	Tiroir égouttoir	Cajón recoge-gotas
30	**22900-03800-200**	White Drip tray	Tiroir égouttoir blanche	Cajón recoge-gotas blanco
31	**22900-06200**	Top cover upper part	Partie supérieure du couvercle	Parte superior de la tapa
31	**22900-06260**	White Top cover upper part	Partie supérieure du couvercle blanche	Parte superior de la tapa blanco
32	**10028-04201**	Plate holder for	Planche de titulaire	Titular de la Plata
33	**22800-11701**	Top cover light contact	Contact pour éclairage couvercle	Contacto para luz
34	**10028-04200**	Bulb socket	Douille	Portalampara
35	**10028-03810**	28V bulb	Ampoule 28 V	Lampara 28 V
36	**22900-06020**	Bottom hat mechanical agitation with light	Chapeau bas agitation mécanique avec la lumière	Bottom sombrero agitación mecánica con la luz
36	**22900-06030**	Bottom hat mechanical agitation without light	Chapeau bas l'agitation mécanique, sans lumière	Bottom sombrero agitación mecánica sin luz
36	**22900-06050**	Bottom hat with light insulated	Bas chapeau à la lumière isolés	Bottom sombrero aislados con la luz
36	**22900-06051**	Bottom hat without light insulated	Chapeau bas, sans lumière isolés	Bottom sombrero sin luz aislado
36	**22900-06000**	Bottom hat without light not insulated	Chapeau bas, sans lumière non isolé	Bottom sombrero sin luz no aislado
37	**22900-06400**	Picture for backlight	Photo avec la lumière	Fotografia con luz
37	**22900-06410**	Picture	Photo	Fotografia
37	**22900-06411**	White machine picture	Photo blanche	Fotografia blanco
37	**22900-06401**	White machine picture for backlight	Photo avec la lumière blanche	Fotografia con luz blanco
38	**33900-02100**	Cover complete with light insulated	Couverture complète avec la lumière isolés	Cubra con luz aislado
38	**33900-02160**	White cover complete with light insulated	Couverture blanche complète avec la lumière isolés	Cubra con luz aislado blanco
38	**33900-02200**	Cover complete without light insulated	Couverture complète sans lumière isolés	Cubierta completa sin luz aislado
38	**33900-02260**	White cover complete without light insulated	Couverture blanche complète sans lumière isolés	Cubierta completa sin luz aislado blanco
38	**33900-02300**	Cover complete without light not insulated	Couverture complète sans lumière non isolé	Cubierta completa sin luz no aislado
38	**33900-02360**	White cover complete without light not insulated	Couverture blanche complète sans lumière non isolé	Cubierta completa sin luz no aislado blanco
38	**33900-01800**	Cover with light to complete mechanical shaker	Recouvrir avec la lumière pour compléter agitateur mécanique	Cubra con la luz para completar agitador mecánico
38	**33900-01860**	White cover with light to complete mechanical shaker	Recouvrir blanche avec la lumière pour compléter agitateur mécanique	Cubra con la luz para completar agitador mecánico blanco
38	**33900-01900**	Cover complete without light for mechanical shaker	Couverture complète sans lumière pour agitateur mécanique	Cubierta completa sin luz por agitador mecánico
38	**33900-01960**	White cover complete without light for mechanical shaker	Couverture blanche complète sans lumière pour agitateur mécanique	Cubierta completa sin luz por agitador mecánico blanco
39	**22900-05600**	Driving shaft 12lt	Arbre d'entraînement 12lt	Eje transmisión 12lt
39	**22900-05601**	Driving shaft 20lt	Arbre d'entraînement 20lt	Eje transmisión 20lt

40	**22900-05400**	Stirrer 12lt	Brasseur 12lt	Agitador 12lt
40	**22900-05401**	Stirrer 20lt	Brasseur 20lt	Agitador 20lt
41	**22900-05500**	Central shaft 12lt	Arbre central 12lt	Eje central 12lt
41	**22900-05501**	Central shaft 20lt	Arbre central 20lt	Eje central 20lt
42	**22900-05710**	Central shaft seal	Joint d'arbre centrale	Sello del eje central
43	**22900-05700**	Central shaft OR.	Joint OR pour arbre central	OR para eje central
44	**10533-01303**	brass nut	écrou en laiton	dado d'ottone
45	**22900-04820**	20 l bowl for stirrer	Cuve 20 l pour brasseur	Contenedor 20 l para agitador
46	**33900-01202**	Stirrer	Brasseur	Agitador
47	**22900-00020**	12 l bowl for stirrer	Cuve 12 l pour brasseur	Contenedor 12 l para agitador
48	**22800-21903**	Faucet piston	Piston du robinet	Pistón del grifo
49	**10028-02503**	Faucet gasket	Joint du robinet	Junta del grifo
50	**10029-00010**	Picture	Photo	Fotografia
51	**22900-00500**	Push handle	Robinet	Palanca de mando grifo
52	**22900-06501**	20lt light wire	Ressort de contact 20lt	Muelle para contacto luz 20lt
52	**22900-06500**	12lt light wire	Ressort de contact 12lt	Muelle para contacto luz 12lt
53	**22800-22805**	Flexible contact	Joint avec contact	Gomita con contacto
53	**22800-22861**	White flexible contact	Joint avec contact blanche	Gomita con contacto blanco
54	**22800-23000**	Fixing ring	Anneau de fixage	Anillo de fijacón
55	**22900-00700**	Plastic I-beam for connection	Profil plastique de jonction	Perfil de union
55	**22900-00760**	White plastic I-beam for connection	Profil plastique de jonction blanche	Perfil de union blanco
56	**21703-00000**	Pinch tube	Tuyau du robinet	Goma de grifo
57	**22900-00800**	Faucet cover	Couvercle du robinet	Cubre grifo
58	**22800-02600**	Faucet spring	Ressort du robinet	Muelle grifo
59	**22900-00501**	Push handle	Levier de débit	Palanca de mando grifo
60	**22900-05800**	Threaded bolt shaft Central	Boulon fileté du Central	Perno roscado del eje central
61	**22900-02504**	Pump motor bracket	Support du moteur de la pompe	Placa soporte motor bomba
62	**33800-06701**	Mixer motor	Moteur du mélangeur	Motor agitador
63	**22900-02502**	Central pivot	Pivot central	Pivote central
64	**22900-02503**	Washer	Rondelle	Arandela
65	**33900-01011**	Impeller mixer motor	Turbine de moteur du mélangeur	Turbina motor agitador
66	**22900-03501**	Mixer motor	Moteur du mélangeur	Motor agitador
67	**22900-06300**	Float level	Le niveau du flotteur	nivel de flotación
68	**22900-04810**	20 lt bowl	Réservoir 20 lt	Contenedor 20 lt
69	**22900-00010**	12 lt bowl	Réservoir 12 lt	Contenedor 12 lt
70	**33900-01201**	Impeller	Turbine de la pompe	Turbina bomba
71	❑❑❑	Transformer	Transformateur	Transformador
72	❑❑❑	Relay	Relais	Relé
73	**2Q000-04650**	16W 12V power supply	Alimentation 16W 12V	Fuente de alimentación de 16W 12V

❊❊❊	**Please order what printed on piece**	**Mentionner indicatif imprimé sur la pièce**	**Pedir com la identificación marcada en la pieza**
❑❑❑	**See table**	**Voir tableau**	**Ver tabla**

❑❑❑

	1/..	**2/..**	**3/..**	**4/..**
17	22800-06800	22900-02310	22900-02320	22900-02330
17A	22800-06812	22900-02312	22900-02322	22900-02332
27	22800-21600	22800-21700	22900-04000	22900-04100
27A	22800-30000	22800-30200	22800-30300	22900-04102
71	22800-18203	22800-18203	22800-18221	22800-18221
72	-	-	10028-04400	10028-04400

GB WHIPPER OPTION

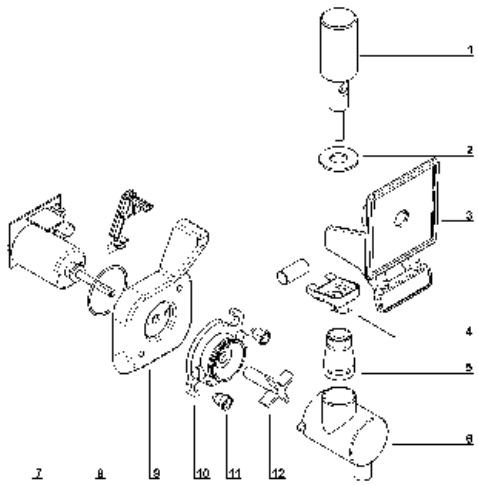

1	**22800-21902**	Faucet piston
2	**10028-02500**	Faucet gasket
3	**33900-00020**	Push handle
4	**22900-05000**	Adaptation for push handle
5	**22900-05011**	Adaptation for whipper body
6	**22600-01210**	Large mixing chambre
7	**33900-01510**	Whipper motor assembly
8	**22900-05300**	motor OR
9	**33900-02000**	Whipper support
10	**22600-01250**	Mixer board assembly
11	**22600-01260**	Cam to board
12	**22600-01240**	Super mixing impeller

GB **WIRING DIAGRAM**

F **SCHEMA ELECTRIQUE**

E **ESQUEMA ELECTRICO**

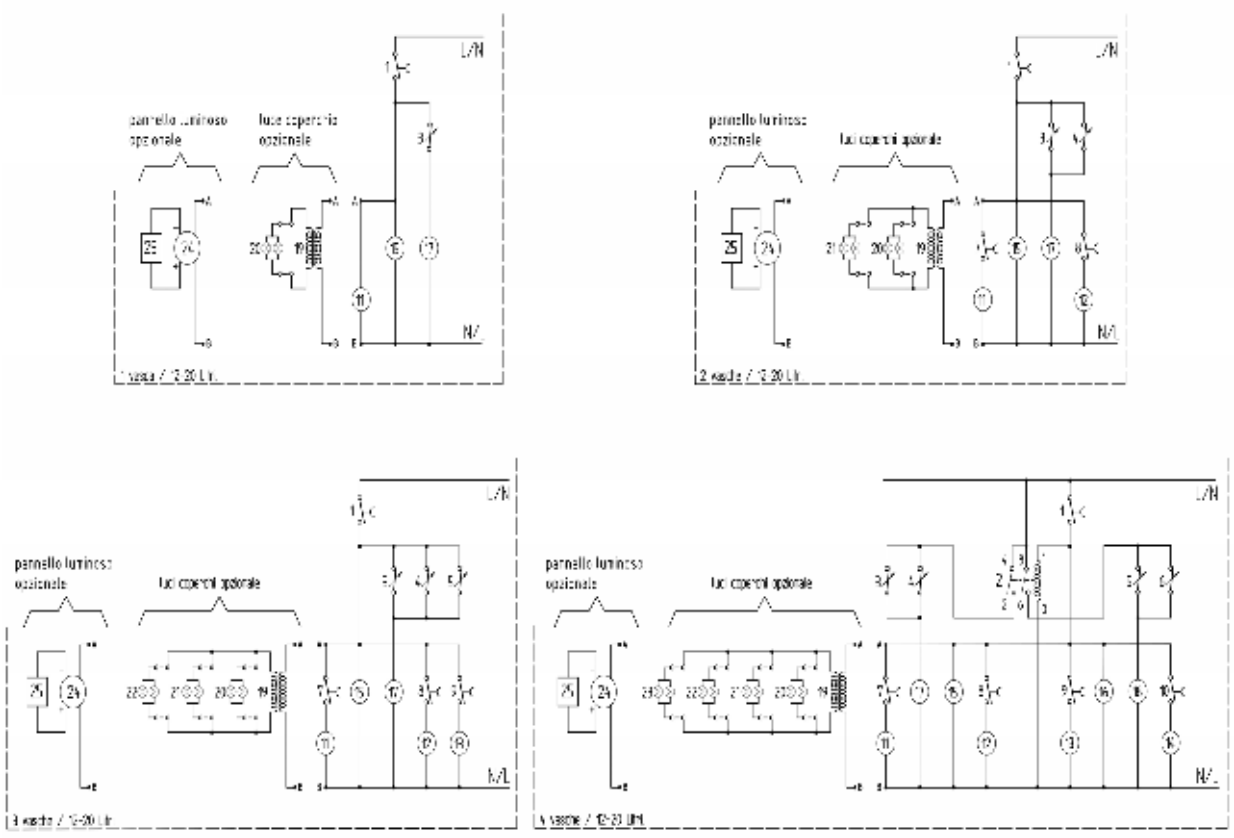

1	General switch	Interrupteur général	Interruptor general
2	Compressors relay	Relais compresseurs	Relé compresores
3-4-5-6	Thermostat	Thermostat	Termostato
7-8-9-10	Pump/mixer switch	Interrupteur pompe/brasseur	Interruptor bomba/agitador
11-12-13-14	Pump/mixer motor	Moteur pompe/brasseur	Motor bomba/agitador
15-16	Fan Motor	Moteur ventilateur	Ventilador
17-18	Compressor	Compresseur	Motocompresor
19	Transformer	Transformateur	Transformador
20-21-22-23	Cover with 24Vac lamps	Couvrir avec des lampes 24Vac	Cubrir con lámparas de 24Vac
24	12Vdc power supply	Alimentation 12Vdc	Fuente de alimentación de 12Vdc
25	Luminous panel	Panneau lumineux	Panel luminoso