PRODOTTI / RICAMBI
PRODUCTS / SPARE PARTS
PRODUITS / PIECES DETACHEES
PRODUKTE / ERSATZTEILE
PRODUCTOS / REPUESTOS

# APPIA II

## Esplosi: mod. "1GR"

03/02/2014

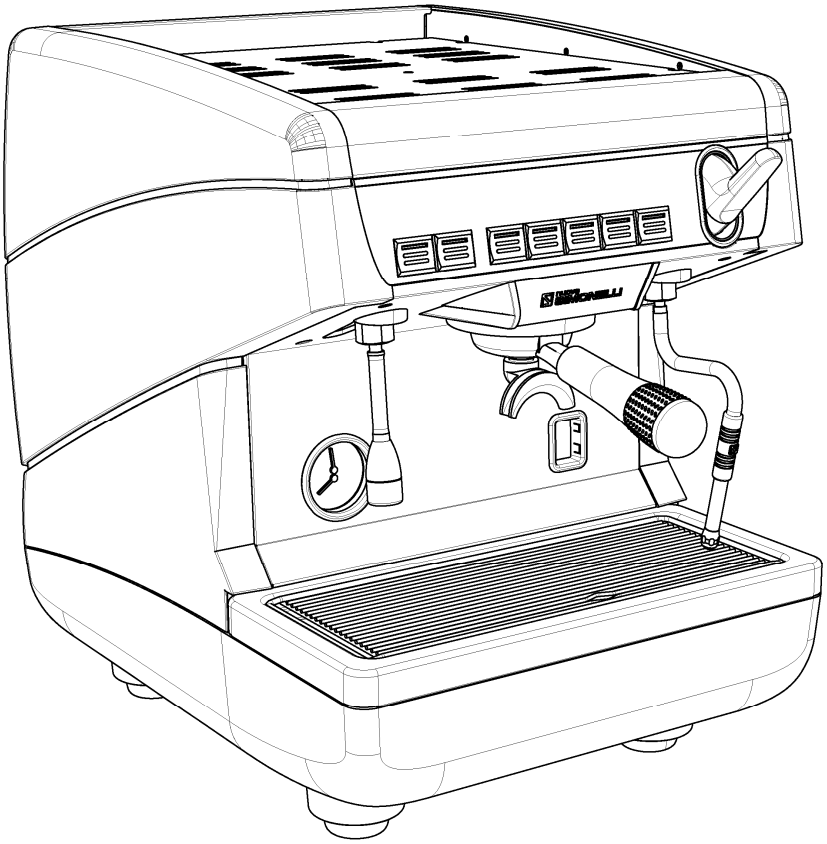

nuova SIMONELLI®

# I N D I C E


» TAV 01 - **COMPONENTI GRUPPO CARENA**
CABINET PARTS

» TAV 02 - **COMPONENTI GRUPPO EROGAZIONE**
POURING UNIT GROUP PARTS

» TAV 03 - **COMPONENTI IDRAULICI**
HYDRAULIC PARTS

» TAV 04 - **COMPONENTI RUBINETTI VAPORE E ACQUA CALDA**
STEAM & HOT WATER VALVES PARTS

» TAV 05 - **COMPONENTI AUTOSTEAM**
AUTOSTEAM PARTS

» TAV 06 - **COMPONENTI GRUPPO IDRAULICO**
HYDRAULIC GROUP PARTS

» TAV 07 - **COMPONENTI CALDAIA**
BOILER PARTS

» TAV 08 - **COMPONENTI TELAIO**
FRAME PARTS

» TAV 09 - **COMPONENTI ELETTRICI ED ELETTRONICI**
ELECTRONIC & ELECTRIC PARTS


## » LEGENDA :

I CODICI SCRITTI IN GRASSETTO SI RIFERISCONO AI COMPONENTI IMPIEGATI ATTUALMENTE.

I CODICI IMPIEGATI PRIMA SONO SCRITTI IN CORSIVO CON INDICATA A FIANCO LA DATA DI FINE VALIDITA'.

ESEMPIO:

*07300127 (ϕ2.5) - 16/05/2007*
**07300226 (ϕ2)**

nuova SIMONELLI®

# COMPONENTI GRUPPO CARENA
## CABINET PARTS

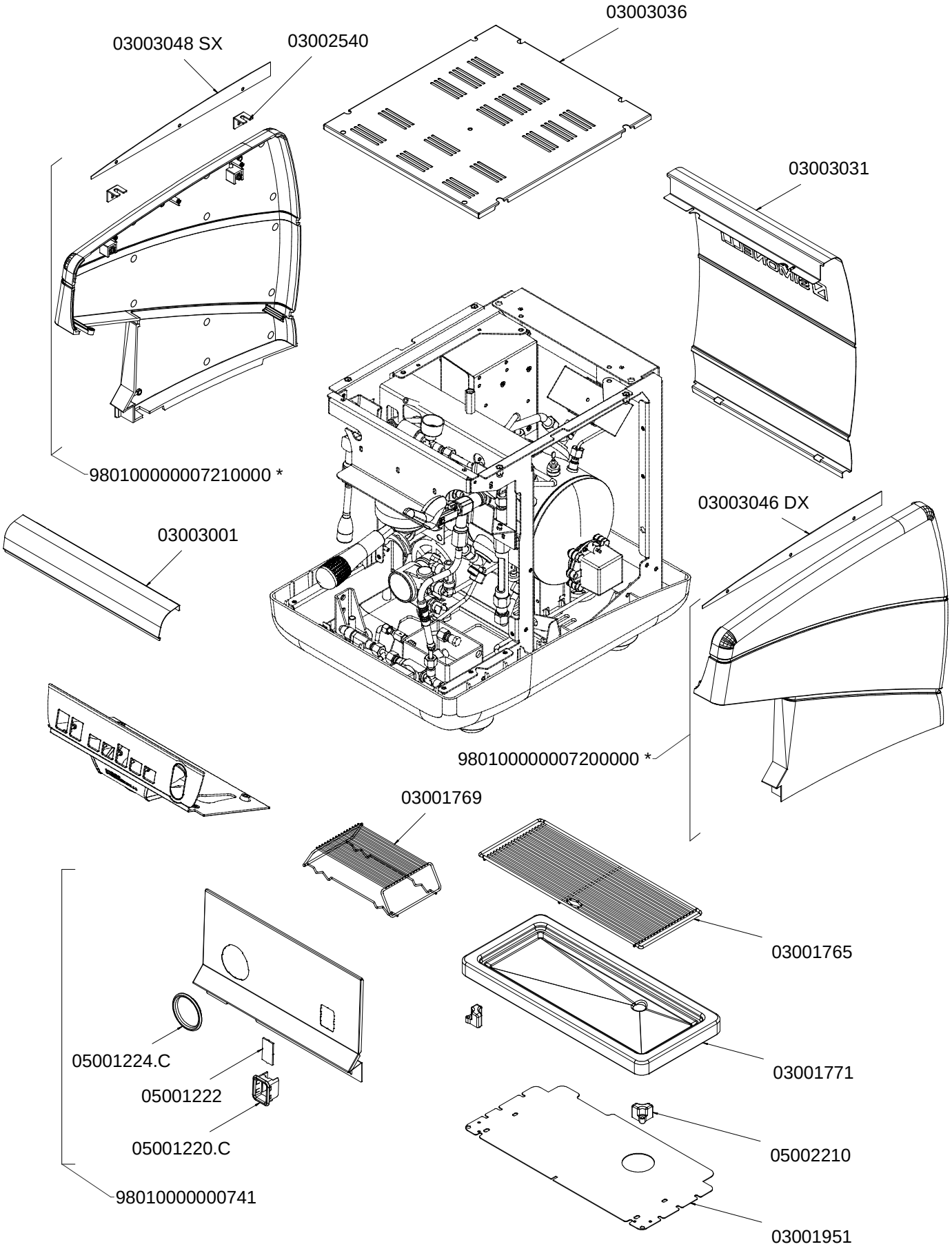


A P P I A II 1 G R

nuova SIMONELLI

*** SPECIFY VERSION**
NERO (BLACK)
ROSSO (RED)
BIANCO PERLA (PEARLED WHITE)

TAV 01

# COMPONENTI GRUPPO EROGAZIONE
## POURING UNIT GROUP PARTS

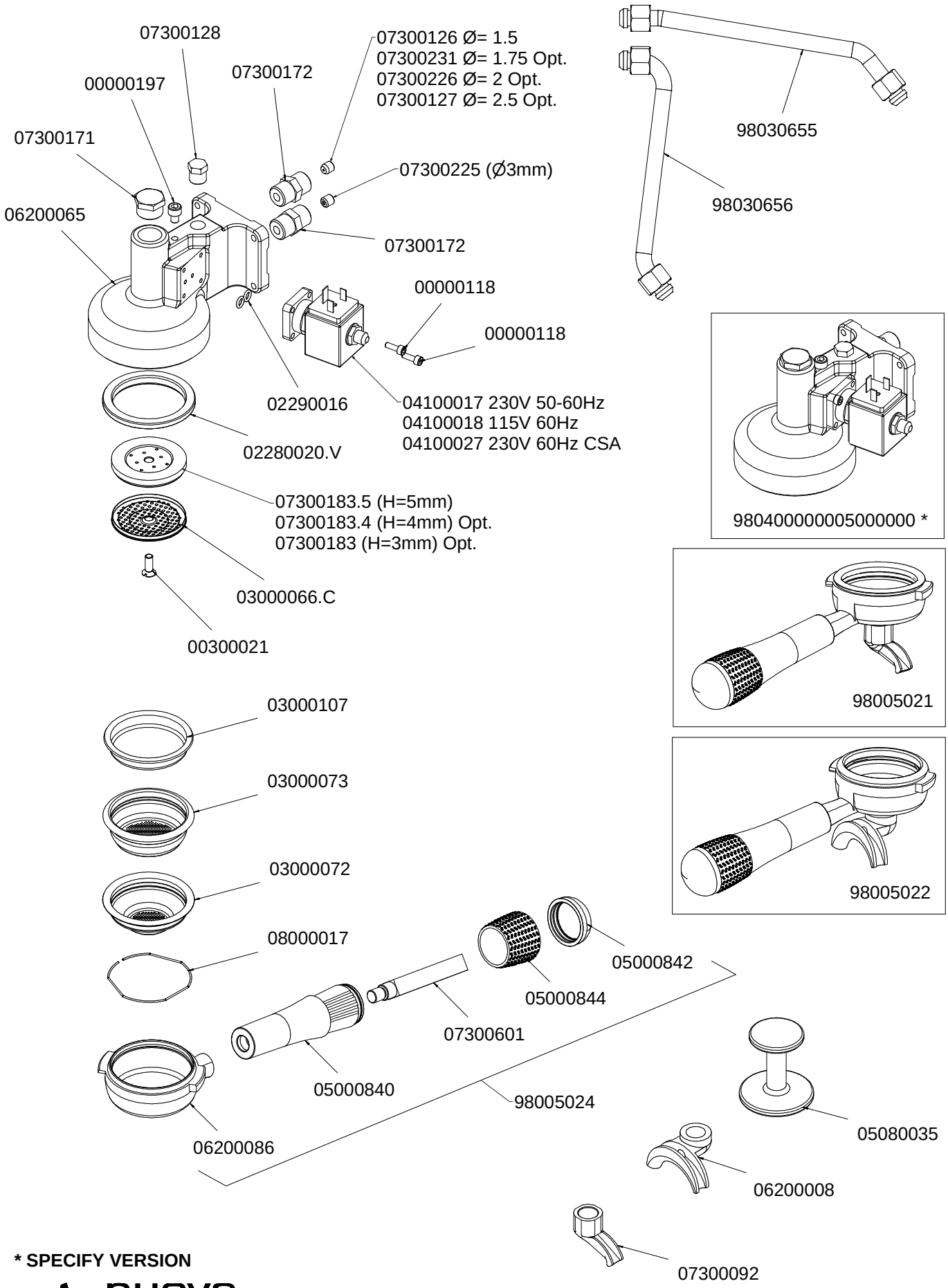


*** SPECIFY VERSION**

nuova SIMONELLI

TAV 02

A P P I A II 1 G R

# COMPONENTI IDRAULICI
## HYDRAULIC PARTS



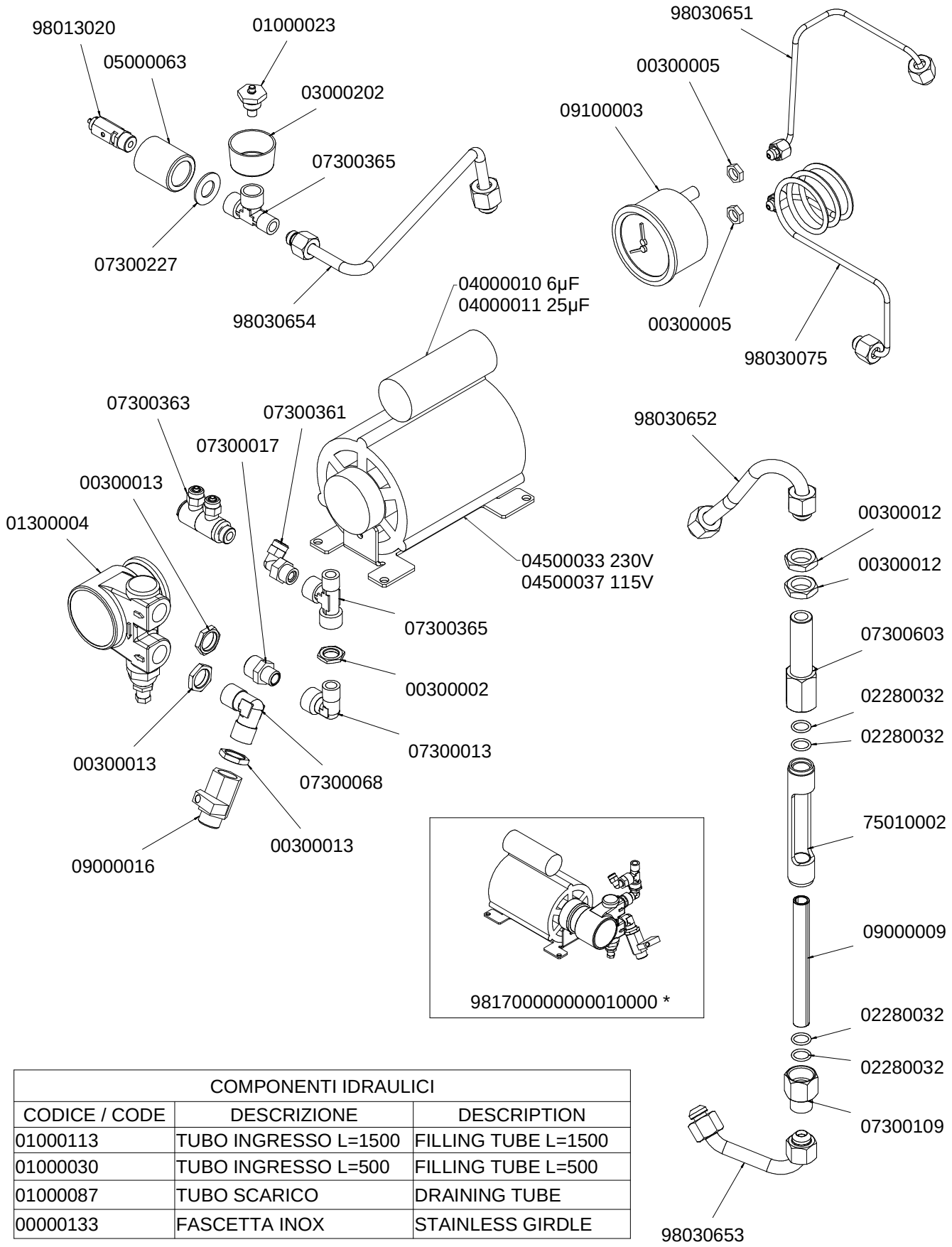


| COMPONENTI IDRAULICI | | |
|---|---|---|
| CODICE / CODE | DESCRIZIONE | DESCRIPTION |
| 01000113 | TUBO INGRESSO L=1500 | FILLING TUBE L=1500 |
| 01000030 | TUBO INGRESSO L=500 | FILLING TUBE L=500 |
| 01000087 | TUBO SCARICO | DRAINING TUBE |
| 00000133 | FASCETTA INOX | STAINLESS GIRDLE |

*** SPECIFY VERSION**

nuova SIMONELLI

TAV 03

# COMPONENTI RUBINETTO VAPORE E ACQUA CALDA
## STEAM AND HOT WATER WAND

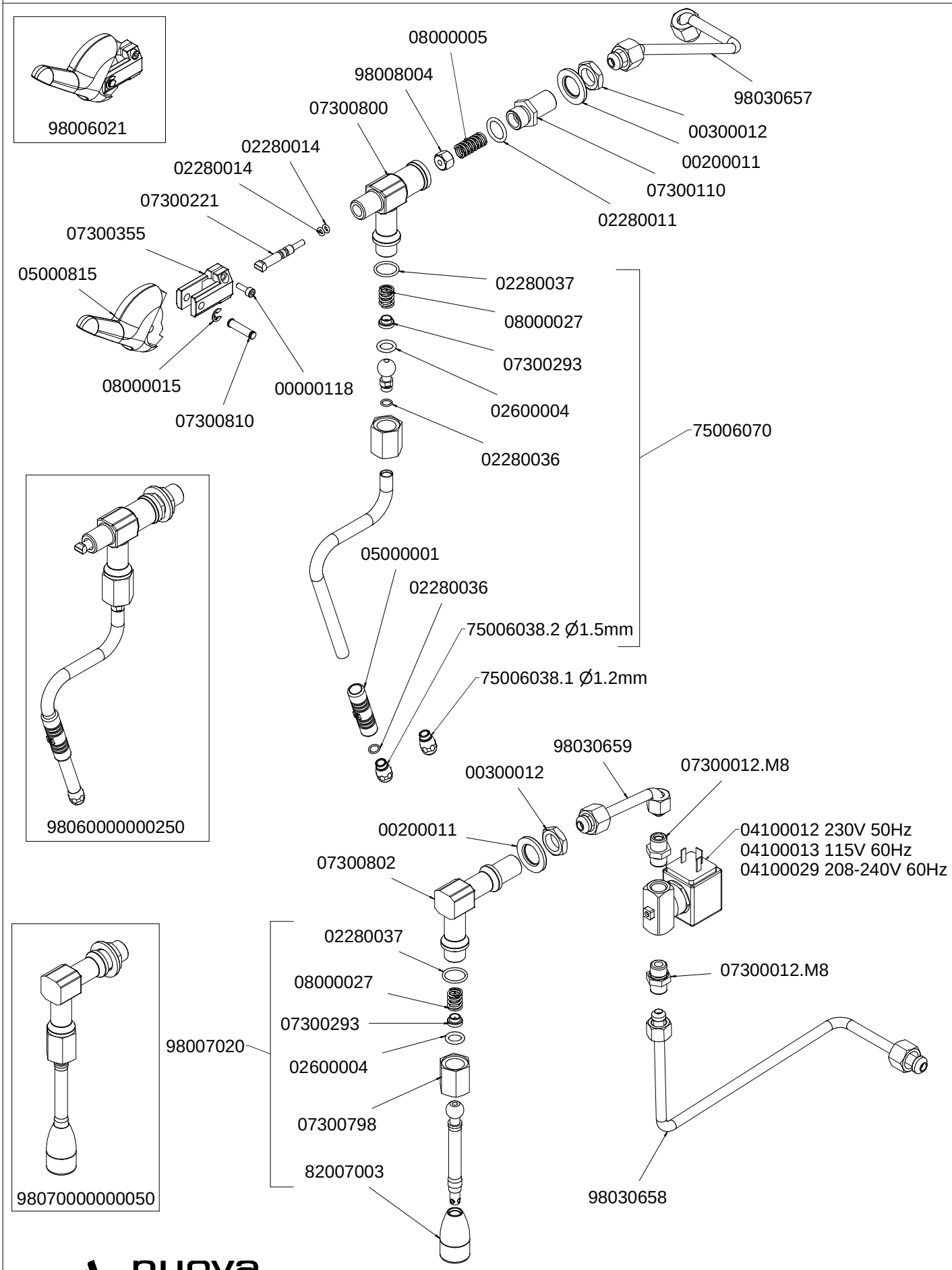


A P P I A II 1 G R

nuova SIMONELLI

TAV 04

# COMPONENTI AUTOSTEAM
## AUTOSTEAM PARTS

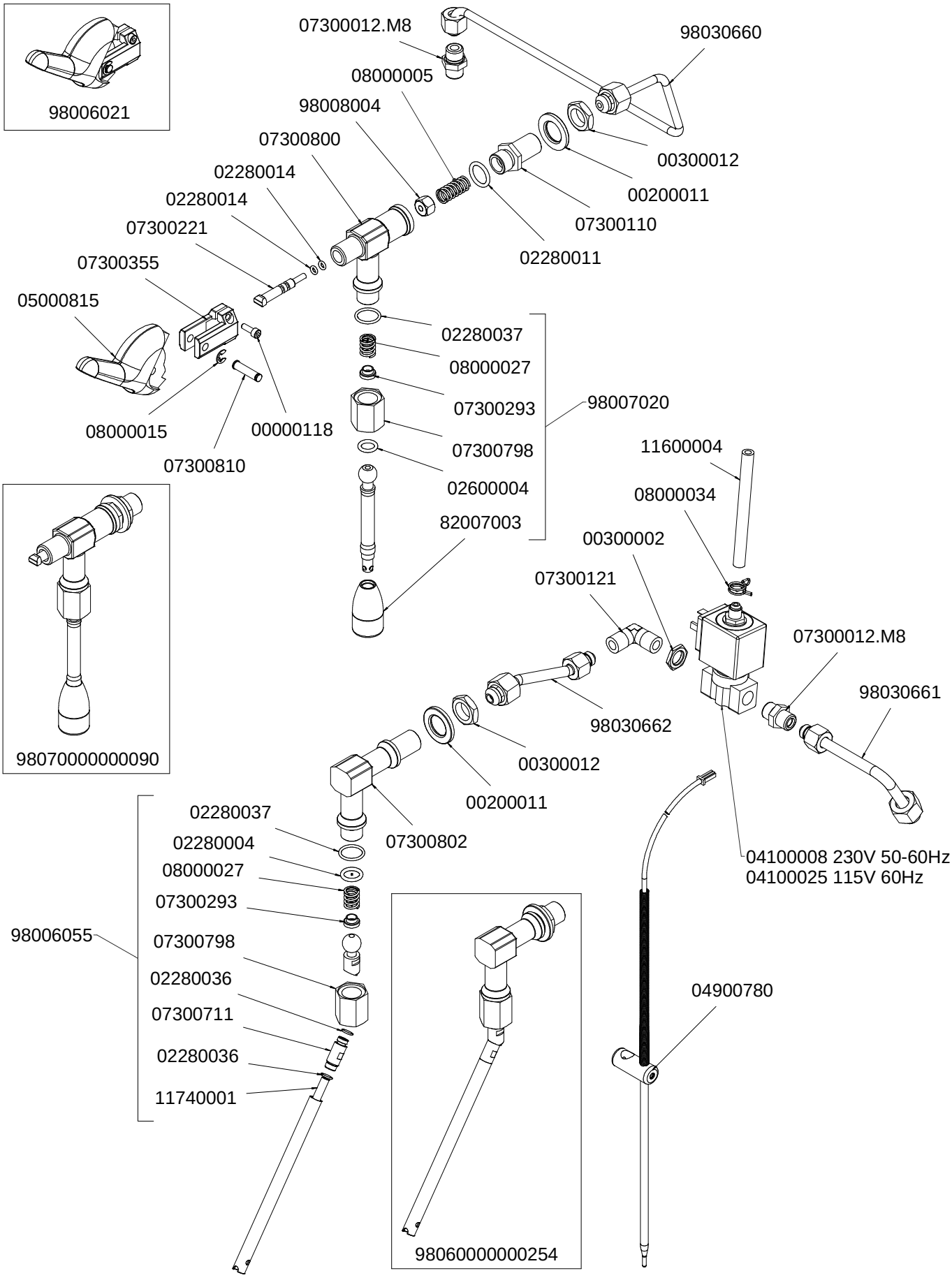


A P P I A II 1 G R

nuova SIMONELLI

TAV 05

# COMPONENTI GRUPPO IDRAULICO
## HYDRAULIC GROUP PARTS



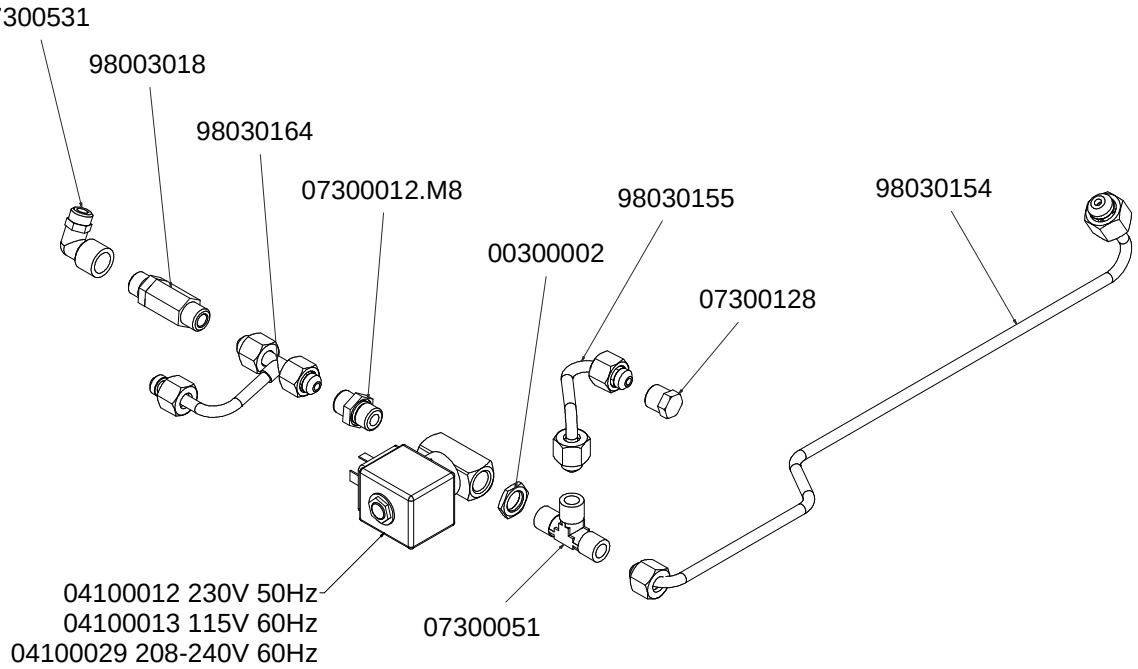


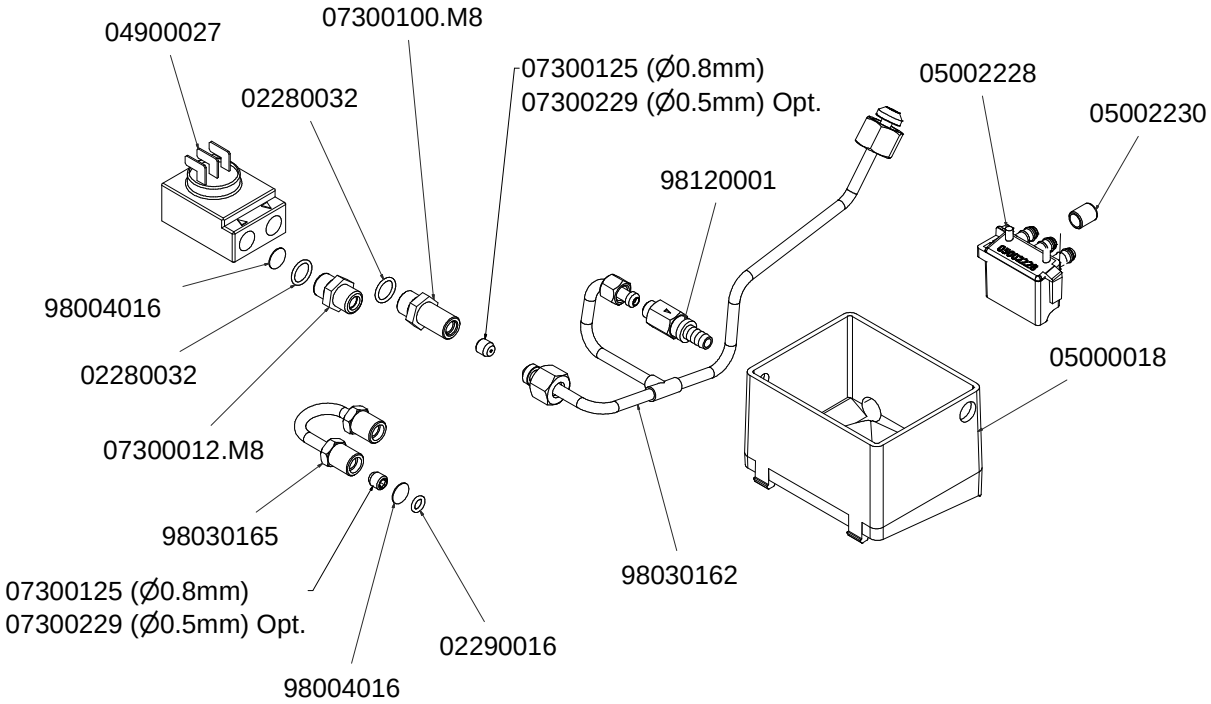


nuova SIMONELLI

TAV 06

# COMPONENTI CALDAIA
## BOILER PARTS

A P P I A II 1 G R

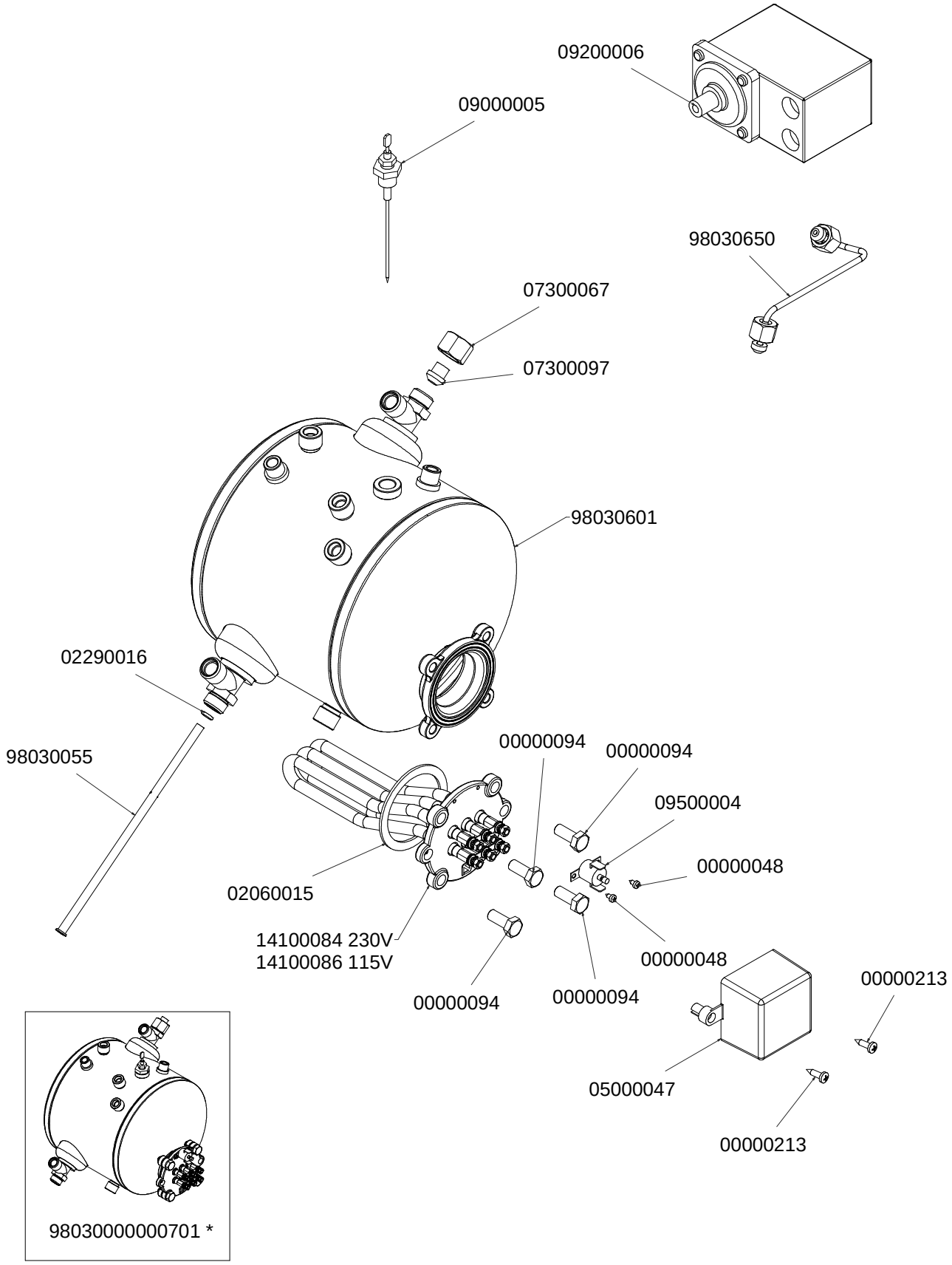


*** SPECIFY VERSION**

nuova SIMONELLI

TAV 07

# COMPONENTI TELAIO
## FRAME PARTS



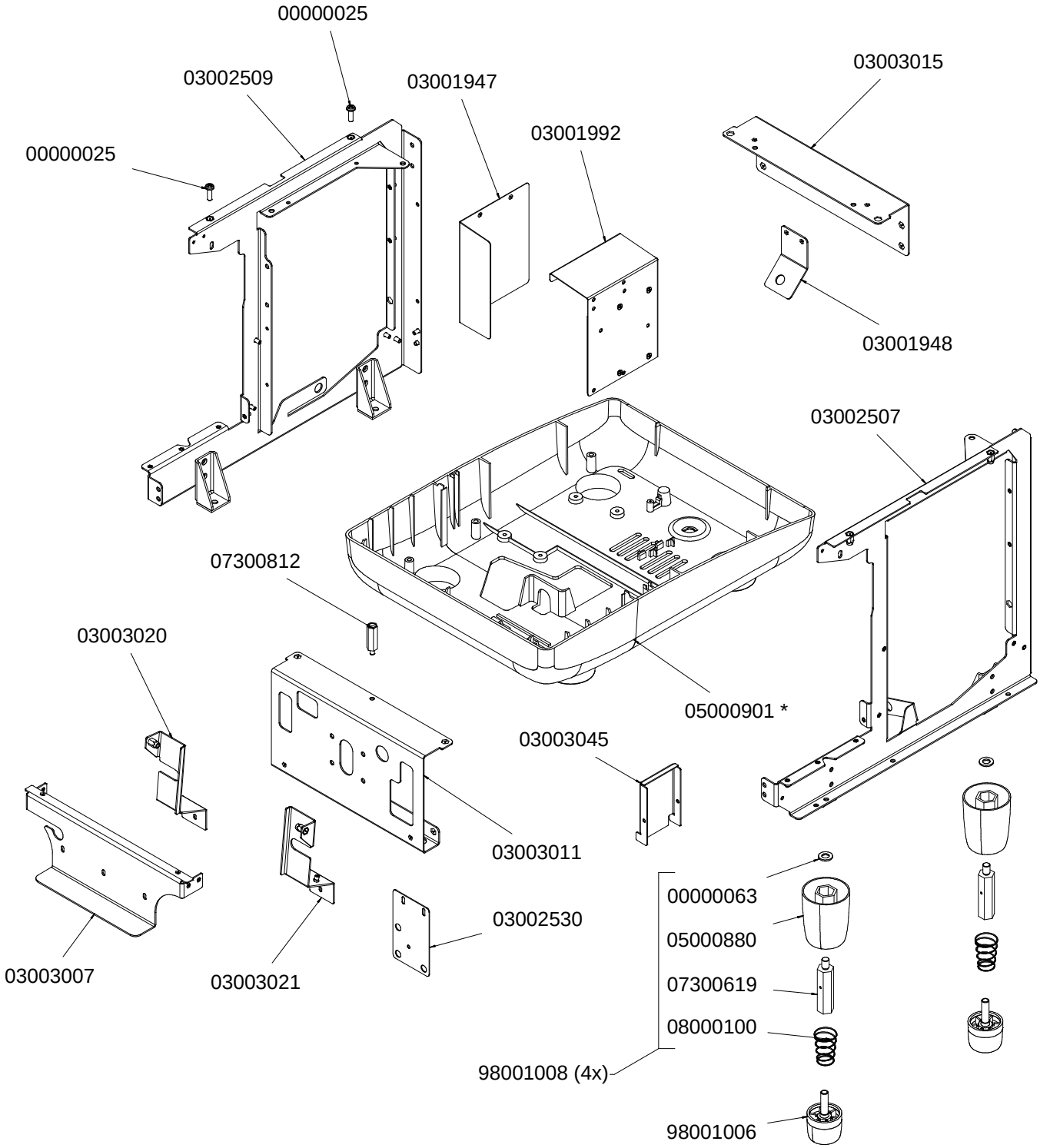


*** SPECIFY VERSION**

NERO (BLACK)
ROSSO (RED)
BIANCO PERLA (PEARLED WHITE)

nuova SIMONELLI

# COMPONENTI ELETTRICI ED ELETTRONICI
## ELECTRIC AND ELECTRONIC PARTS



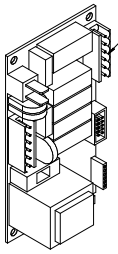

04900730 230V
04900731 115V

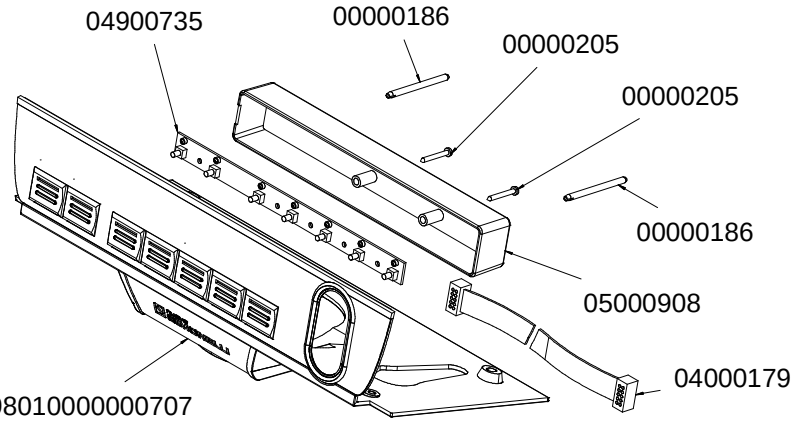


981600000007110000

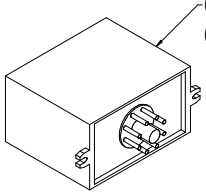

09000004 115V 60Hz
09000015 230V 50-60Hz

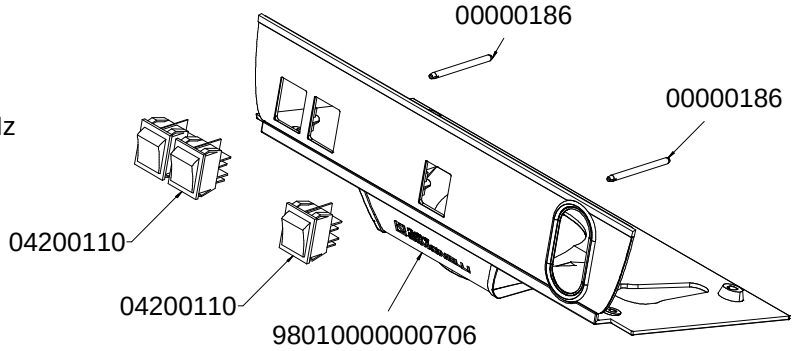


981600000007010000

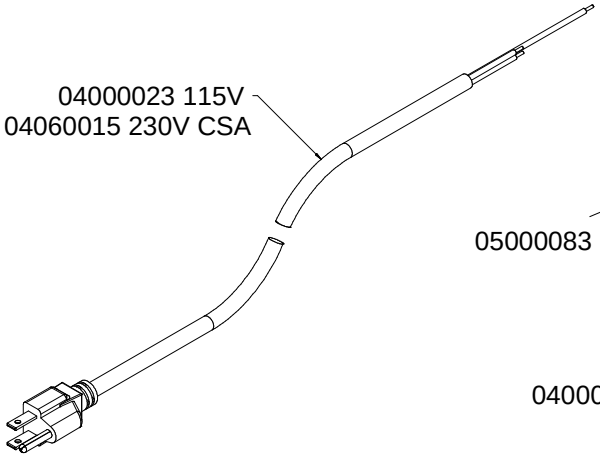

04000023 115V
04060015 230V CSA

05000083

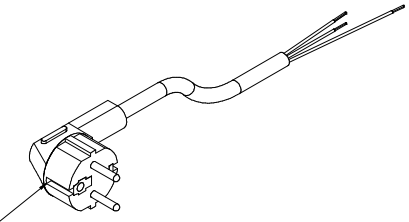

04000126 230V CE

| COMPONENTI ELETTRICI - ELECTRICAL COMPONENTS | | |
|---|---|---|
| CODICE/CODE | DESCRIZIONE | DESCRIPTION |
| 04000801 | IMPIANTO ELETTRICO APPIA II 1GR VOL | APPIA II 1GR VOL COMPLETE WIRING |
| 04000803 | IMPIANTO ELETTRICO APPIA II 1GR SEM | APPIA II 1GR SEM COMPLETE WIRING |

nuova SIMONELLI

| CODICE | DESCRIZIONE | DESCRIPTION | END VALIDITY | |
|---|---|---|---|---|
| 00000025 | VITE AQ M6x20 TC T.CR. ZINC | | | APPIA II 1GR |
| 00000048 | VITE AUTOF 2,9x4,5 TC/T.CR. | | | |
| 00000063 | RONDELLA AQ D 10x21x2 ZN | | | |
| 00000094 | VITE INOX M8x20 TE 5739 | | | |
| 00000118 | VITE INOX M4x12 TCEI 5931 | | | |
| 00000119 | VITE INOX M4x6 TSPTCR ISO 7046 | | | |
| 00000122 | VITE AQ 8.8 M6x12 TE FLANG. ZIGR. ZINC. BIANCO | | | |
| 00000126 | VITE AUTOF 3,5x25 TC T.CR. ZIN | | | |
| 00000133 | FASCETTA INOX WD12 16-25 C7 W2 | | | |
| 00000135 | VITE AUTOF 2,9x15 TCTC ZIN. | | | |
| 00000169 | VITE AUTOF INOX 2,9x13 TSP/TCR | | | |
| 00000186 | PRIGIONIERO M4x55 1xTC | | | |
| 00000193 | VITE TRUCIOL. 6x25 T.ES.10 ZINDIN571 | | | |
| 00000194 | VITE TRUCIOL. 6x20 T.ES.10 ZINDIN571 | | | |
| 00000197 | VITE INOX M6x8 TCEI ISO 4762 | | | |
| 00000213 | VITE AUTOF 4,2x16 TC T.CR. ZIN | | | |
| 00200011 | RONDELLA AQ M16 17X30X3 ZINC | | | |
| 00300002 | DADO OT 1/4 SPESS.3 CH18 AGG. 22.07.96 | | | |
| 00300005 | DADO OT 1/8 GAS AGG.22.07.96 SPESS.4 CH13 | | | |
| 00300012 | DADO OT 3/8 GAS CH22 SPESS.6 AGG. 22.07.96 | | | |
| 00300013 | DADO OT 3/8 GAS SPESS.4 CH20 AGG.22.07.96 | | | |
| 00300021 | VITE INOX M6x18 TSP TC DIN963 | | | |
| 01000023 | VALVOLINA SFIATO | | | |
| 01000030 | TUBO FLESS INOX 3/8 FF L=500 | | | |
| 01000087 | TUBO SCARICO 18x24,4 | | | |
| 01000113 | TUBO FLESS INOX 3/8 A 90° F. -3/8 F. L=1500 | | | |
| 01300004 | POMPANTE VOLUMETRICO 50 lt/h OT-57 | | | |
| 02060015 | GUARNIZIONE PTFE 067x054x2 | | | |
| 02280004 | GUARN. OR 115 D.17 EP856 SNODO LANCIA | | | |
| 02280011 | GUARN. OR R11 D19 EP 851 | | | |
| 02280014 | GUARN. OR D7 AN2/OR102 SILICON7XL1715 | | | |
| 02280020.V | GUARNIZ. SOTTOCOPPA CONICA h8,2 V - NBR 82/84 ShA | | | |
| 02280032 | GUARN. OR 114 D.15 EP 851 | | | |
| 02280036 | GUARN. OR x BECCO LANCIA VAP. DI 6x1.2 EPDM70 | | | |
| 02280037 | GUARN. OR CHIUSURA SNODO 16x2 NBR70 | | | |
| 02290016 | GUARN. OR D 9,5 R5 SILICONE R. | | | |
| 02600004 | GUARN. OR 15,2x10,2x2,5 TEFLON x SFERA LANCIA VAPORE | | | |
| 03000066.C | DOCCIA INOX CIANFRINATA Aisi304 | | | |
| 03000072 | FILTRO 1 CAFFE' ALTO 7 gr. | | | |
| 03000073 | FILTRO 2 CAFFE' ALTO 14 gr. | | | |
| 03000107 | FILTRO CIECO | | | |
| 03000202 | VASCHETTA RACC.CONDENSA MASTERAGG. 07.06.97 | | | |
| 03001765 | RETINA PIANO LAVORO 1 GR. | | | |
| 03001769 | SUPP. TAZZINE INOX | | | |
| 03001771 | PIATTO RACCOGLIACQUA 1 GR. | | | |
| 03001947 | LAMIERA CHIUSURA SUPPORTO CENTRALINA APPIA | | | |
| 03001948 | LAMIERA SUPP. PRESSOSTATO 1 GR APPIA | | | |
| 03001951 | CHIUSURA SICUREZZA 1 GR. APPIA | | | |
| 03001992 | SUPPORTO CENTRALINA APPIA C. | | | |
| 03002507 | FIANCO DX STAMPATO TELAIO AURELIA II / APPIA II | | | |
| 03002509 | FIANCO SX STAMPATO TELAIO AURELIA II / APPIA II | | | |
| 03002530 | STAFFA SUP. MANOM. AURELIA II | | | |
| 03002540 | LAMIERA L FISSAGGIO FIANCO AURELIA II | | | |
| 03003001 | INVOLUCRO COMANDI 1GR APPIA II | | | |
| 03003007 | LAMIERA SUPP.INVOLUCRO COMANDI 1GR. APPIA II | | | |
| 03003011 | PARETE PORTAGR. 1GR. APPIA II | | | |
| 03003015 | LAMIERA L SUP. POSTERIORE 1GR. APPIA II | | | |
| 03003020 | SUPP. RUB. VAPORE SX APPIA II | | | |
| 03003021 | SUPP. RUB. VAPORE DX APPIA II | | | |
| 03003031 | CARENA RETRO 1GR. APPIA II | | | |
| 03003036 | PIATTO PORTATAZZE 1GR APPIA II | | | |
| 03003045 | LAMIERA SUPPORTO CALDAIA APPIA II 1GR. | | | |
| 03003046 | MOSTRINA SUP. FIANCO DX APPIA II | | | |
| 03003048 | MOSTRINA SUP. FIANCO SX APPIA II | | | |
| 04000010 | CONDENS. 6microF x 04500033 UL | | | |
| 04000011 | CONDENS.25 microF UL 04500036 04500037 | | | |
| 04000023 | CAVO ALIMENTAZ. UL AWG3x16 SJOSPINA USA DIRITTA 15A | | | |
| 04000046 | CAVO ALIMENT.3x1,5 SPINA UK H05VV-F 2mt | | | |
| 04000126 | CAVO ELETTR. 2mt CE SPINA SCHUKO 90° 3x1,5 H05VV-F | | | |
| 04000179 | CAVO 10 VIE DISPLAY/CENTR APPIA V 1 GR. + GUAINA | | | |
| 04000540 | CAVO ELETTR. FROR 5x2,5 2mt 450/750V | | | |
| 04000801 | CABLAGGIO COM. 1 GR V APPIA | | | |
| 04000803 | CABLAGGIO COM. 1 GR S APPIA | | | |
| 04060007 | CAVO ALIM. 3x1,5 2mt H05RR-F SPINA KOREA KS 15A 250V | | | |
| 04060008 | CAVO ALIM. 3x1,5 2mt H05VV-F SPINA CINESE 16A CCC | | | |
| 04060012 | CAVO ALIM. 3x1,5 2mt H07RN-F SPINA BRASILE 16A INMETRO | | | |
| 04060015 | CAVO ALIM. AWG3x14 SJOOW 90°C UL/CSA 2mt SPINA USA DRITTA | | | |
| 04100008 | E.V. NC 3VIE 1/4-1/4 SCAR. 1/8220V 50Hz-240V 60Hz RUBY F3 UL | | | |
| 04100012 | E.V. NC 2VIE 1/4-1/4 220-230V 50/60HZ VITON F1.5 CE | | | |
| 04100013 | E.V. NC 2VIE 1/4-1/4 110-120V 60Hz VITON F1.5 UL | | | |
| 04100017 | E.V. NC 3VIE BASETTA SCAR. 1/8220-230V 50/60Hz RUBY F1.5 CE | | | |
| 04100018 | E.V. NC 3VIE BASETTA SCAR. 1/8110-120V 60Hz RUBY F1.6 UL | | | |
| 04100025 | E.V. NC 3VIE 1/4-1/4 SCAR. 1/8110-120V 50/60Hz RUBY F3 UL | | | |
| 04100027 | E.V. NC 3VIE BASETTA SCAR. 1/8208-240V 60Hz RUBY F1.3 UL | | | |
| 04100029 | E.V. NC 2VIE 1/4-1/4 208-240V 60Hz VITON F1.5 UL | | | |
| 04200110 | INTERRUTTORE BIPOLARE LUMINOSO BIANCO RETTANGOLARE UL 16A | | | |
| 04500033 | MOTORE EL. MASTER/PREMIER 2001230V 50/60Hz 120W | | | |
| 04500037 | MOTORE ELETTRICO 115V 50/60Hz APPIA 1GR. 100W | | | |
| 04900027 | DOSATORE VOLUMETRICO OTT. 1/4-1/4GAS -ATT. TEST. 2,8x0,5 | | | |
| 04900730 | CENTRALINA ELETTR. 1 GR. APPIA V.230/50-60 Hz | | | |
| 04900731 | CENTRALINA ELETTR. 1 GR. APPIA V.110/60 Hz | | | |
| 04900735 | SCHEDA EROGAZIONE 1 GR APPIA | | | |
| 04900780 | SONDA PT1000 x LANCIA VAPORE "TURBO CREAM" D06 + SUPPORTO | | | |
| 05000018 | VASCHETTA SCARICO AURELIA | | | |
| 05000047 | COPRI RESISTENZA QUADRATA V0 | | | |

| CODICE | DESCRIZIONE | DESCRIPTION | END VALIDITY | |
|---|---|---|---|---|
| 05000063 | COPRI VALVOLA SICUREZZA PA6 | | | APPIA II 1GR |
| 05000083 | BLOCCACAVO SR 11-2 NERO | | | |
| 05000815 | MANOPOLA VAPORE ABS "AURELIA" 2011 | | | |
| 05000840 | MANOPOLA PORTAFILTRO 2003 NERO | | | |
| 05000842 | CHIUSURA MANOPOLA PORTAFILTRO 2003 | | | |
| 05000844 | RIVESTIMENTO GOMMA NERA MANOPOLA PORTAFILTRO | | | |
| 05000880 | PROLUNGA PIEDE ALTO 2005 D.66 H=80 mm. | | | |
| 05000901 | BASAMENTO 1 GR. APPIA NERO | | | |
| 05000901.BPV | BASAMENTO 1 GR. APPIA BIANCO PERLA VERNICIATO | | | |
| 05000901.RV | BASAMENTO 1 GR. APPIA ROSSO VERNICIATO | | | |
| 05000908 | CHIUSURA SCHEDA EROG. 1 GR | | | |
| 05001220.C | MOSTRINA LIVELLO AURELIA II CROMATA | | | |
| 05001222 | PROTEZIONE VETRO LIVELLO AURELIA II | | | |
| 05001224.C | MOSTRINA MANOMETRO AURELIA II CROMATA | | | |
| 05001510.GV | PULSANTIERA COPRIGRUPPO 1GR. APPIA II GRIGIO STEEL VERNIC. | | | |
| 05001520 | PELLICOLA PULSANT. 1GR. APPIA II SEM | | | |
| 05001521 | PELLICOLA PULSANT. 1GR. APPIA II VOL | | | |
| 05002210 | SUPPORTO ANGOLARE PIATTO RACCOGLIACQUA | | | |
| 05002228 | COLLETTORE SCARICO GRUPPI EROG | | | |
| 05002230 | TAPPO GOMMA SCARICO x 05002228 | | | |
| 05080035 | PRESSA CAFFE' ABS NERO | | | |
| 06200008 | BECCO DUE VIE OPEN | | | |
| 06200065 | CORPO GR. EROGAZ. "APPIA II" OT-57 USA | | | |
| 06200086 | CORPO PORTAF. INCLINATO 2003 PERSONALIZZATO N.S. | | | |
| 07300012.M8 | RACC. 1/4 1/4 GAS CON OR F.M8 OT-57 USA | | | |
| 07300013 | RACCORDO L 1/4 M-F CILIN. OT-58 NICHELATO | | | |
| 07300017 | RACCORDO 1/4 3/8 GAS OT-57 USA | | | |
| 07300051 | RACCORDO T 1/4 M-M-M CILIN. | | | |
| 07300067 | DADO RACCORDO 3/8 GAS D11 AGG. 15.11.84 | | | |
| 07300068 | RACCORDO L 3/8 M-M CILIN. OT-58 NICHELATO | | | |
| 07300092 | BECCO UNA VIA CURVO OPEN | | | |
| 07300097 | TERMINALE CHIUSO D 14 | | | |
| 07300100.M8 | ATTACCO SCAR. 1/4-1/4 + INT M8 | | | |
| 07300109 | PREMISTOPPA LIVELLO PROGRAM *AGG. 16.04.86 | | | |
| 07300110 | TAPPO PORTA MOLLA R.V. PR. | | | |
| 07300121 | RACCORDO L 1/4 M-M CILIN 459 AGG. 18.02.97 | | | |
| 07300125 | GIGLER M8x8 F.0,8 | | | |
| 07300126 | GIGLER M8x8 F.1,5 | | | |
| 07300127 | GIGLER M8x8 F.2,5 | | | |
| 07300128 | TAPPO 1/4 GAS AGG.31.01.89 | | | |
| 07300171 | TAPPO OT M20X1,5 GR. EROG. | | | |
| 07300172 | RACCORDO 3/8"M-3/8"M INT M8 OT-57 USA | | | |
| 07300183 | PADIGLIONE GRUPPO PREMIER2002 AGG. 30.08.2012 | | | |
| 07300183.4 | PADIGLIONE GRUPPO PREMIER2002 h=4 AGG. 30.08.2012 | | | |
| 07300183.5 | PADIGLIONE GRUPPO PREMIER2002 h=5 AGG. 30.08.2012 | | | |
| 07300221 | ASTA INOX RUBINETTO VAPORE | | | |
| 07300225 | GIGLER M8x8 F.3 | | | |
| 07300226 | GIGLER M8x8 F.2 | | | |
| 07300227 | RONDELLA OT D.26x13,5x1,5 AGG.5.06.03 | | | |
| 07300229 | GIGLER M8x8 F.0,5 | | | |
| 07300231 | GIGLER M8x8 F.1,75 | | | |
| 07300293 | BUSSOLA SNODO OTT. AG.25.06.96 | | | |
| 07300355 | FORCELLA RUBINETTO '99 OTTONE OT-58 | | | |
| 07300361 | RACCORDO L GIR 1/4 M-CALZAM.6 VITON 346 A NICHELATO | | | |
| 07300363 | RACCORDO DOPPIO 6 1/4 380A | | | |
| 07300365 | RACCORDO T 1/4 M-F-F | | | |
| 07300531 | RACCORDO L 1/4 F CALZAM. 347 | | | |
| 07300601 | INSERTO MANOPOLA PORTAFILTRO 2003 INOX (Aisi303) | | | |
| 07300603 | RACCORDO SUP. LIVELLO AURELIA | | | |
| 07300619 | INSERTO PROLUNGA PIEDE ALTO ES 20 L=70 + M10 | | | |
| 07300798 | DADO RACC. 3/8 H=26 LANCIA SNODATA OTTONE NICHELATO | | | |
| 07300800 | CORPO RUB.VAPORE AURELIA II OT-58 | | | |
| 07300802 | ATTACCO RUB. ACQUA/AUTOSTEAM AURELIA II OT-58 | | | |
| 07300810 | SPINOTTO RUB.VAPORE AURELIA II | | | |
| 07300812 | PROLUNGA FISSAGGIO SCALDATAZZE AURELIA II | | | |
| 08000005 | MOLLA 6 ST 11,5X8,5X25 RUB.VAPORE | | | |
| 08000015 | ANELLO SEEGER TIPO RS 5 INOX UNI7434 | | | |
| 08000017 | MOLLA BLOCCA FILTRO ACC.INOX | | | |
| 08000027 | MOLLA PER LANCIA SNODATA | | | |
| 08000034 | FASCETTA STRINGITUBO D12 | | | |
| 08000100 | MOLLA INTERNA PIEDE 2005 | | | |
| 09000004.UL | CENTRALINA AUTOLIVELLO UL 115V | | | |
| 09000005 | SONDA AUTOLIVELLO COMP. L=130 | | | |
| 09000009 | VETRO LIVELLO 112x12x1,5 | | | |
| 09000015 | CENTRALINA AUTOLIVELLO 230V | | | |
| 09000015.UL | CENTRALINA AUTOLIVELLO UL 230V | | | |
| 09000016 | RUBINET. SFERA ALLACCIO RETE 3/8 M-F | | | |
| 09100003 | MANOMETRO DOPPIA SCALA 2,5:15 D.60 | | | |
| 09200006 | PRESSOSTATO MACCHINA CE/UL | | | |
| 09500004 | TERMOSTATO R.MAN. 135°C | | | |
| 11600004 | TUBO SILICONE 5x9 60Sh PEROX BIANCO SEMITRASPARENTE | | | |
| 11740001 | TUBO TEFLON 6/4 | | | |
| 14100084 | RESISTENZA 1800W 230V L=160 INCOLOY-800 1GR. | | | |
| 14100086 | RESISTENZA 1500W 115V L=160 INCOLOY-800 1GR. | | | |
| 40000010 | DADO AQ M6 RONDELLA SALDATA ZINCATO | | | |
| 75006038.1 | BECCO VAPORE M8,65x0,75 F. 1,2 ESAG.12 | | | |
| 75006038.2 | BECCO VAPORE M8,65x0,75 F. 1,5 ESAG.12 | | | |
| 75006070 | KIT LANCIA VAPORE SNODATA INOX CON BECCO 1,5 E DADO ALTO | | | |
| 75010002 | CORPO LIVELLO PR./MAC/PREMIER LAVORATO E CROMATO | | | |
| 82007003 | ROMPIGETTO ACQUA CALDA D.23,5 CAFF. ITA./AURELIA F1/8" | | | |
| 98001006 | PIEDE MACCHINA 06 BICOMPONENTE D.48 H=40 INSERTO M10 MASCHIO | | | |
| 98001008 | KIT PIEDI ALTI 2006 (4 pz.) | | | |
| 98003018 | VALVOLA RITEGNO 98 ES.16 | | | |
| 98004016 | FILTRO INOX DIAM. 12 | | | |
| 98005021 | PORTAFILTRO INCLINATO COMP. 1 VIA N.S. | | | |

| CODICE | DESCRIZIONE | DESCRIPTION | END VALIDITY | |
|---|---|---|---|---|
| 98005022 | PORTAFILTRO INCLINATO COMP. 2 VIE N.S. | | | APPIA II 1GR |
| 98005024 | CORPO PORTAFILTRO INCLINATO + MANOPOLA N.S. | | | |
| 98006021 | ASSIEME MANOPOLA VAPORE "2004" DX | | | |
| 98006055 | KIT LANCIA VAPORE TURBOCREAM DADO ALTO APPIA II | | | |
| 98007020 | KIT LANCIA ACQUA C. INOX L=100 DADO ALTO COMPLETO DI | | | |
| 98008004 | PISTONCINO CHIUSURA COMPLETO | | | |
| 98013020 | VALVOLA SICUREZZA A5 1/4 TARATA 1,8 BAR | | | |
| 98030055 | TUBO TEFLON INT. SCAMBIATORE D.6 x 180 mm. | | | |
| 98030075 | TUBO CAPILLARE 1/8-1/4 0,9x2x400 MANOMETRO- POMPA | | | |
| 98030154 | TUBO 1/4-3/8 CARICO CALDAIA APPIA 1 GR. | | | |
| 98030155 | TUBO 1/4-1/4 SCARICO CALDAIA APPIA 1 GR. | | | |
| 98030162 | TUBO 1/4-1/4-3/8 ENTRATA SCAMBAPPIA 1 GR. | | | |
| 98030164 | TUBO 1/4-1/4-1/4 ENTRATA DOSAT-EV LIVELLO APPIA 1 GR. | | | |
| 98030165 | TUBO 1/4 1/4 MODIFICA SEMIAUT APPIA 1-2-3 GR. | | | |
| 98030601 | CALDAIA SALDATA 1GR. APPIA II | | | |
| 98030650 | TUBO CALDAIA-PRESSOSTATO APPIA II 1GR. | | | |
| 98030651 | TUBO CALDAIA - MANOMETRO APPIA II 1GR. | | | |
| 98030652 | TUBO LIVELLO SUP. APPIA II 1GR. | | | |
| 98030653 | TUBO LIVELLO INF. APPIA II 1GR. | | | |
| 98030654 | TUBO VALVOLA SICUREZZA APPIA II 1GR. | | | |
| 98030655 | TUBO GR.EROGAZ.SUP. APPIA II 1GR. | | | |
| 98030656 | TUBO GR.EROGAZ.INF. APPIA II 1GR. | | | |
| 98030657 | TUBO VAPORE DX APPIA II 1GR. | | | |
| 98030658 | TUBO CALDAIA ACQUA CALDA APPIA II 1GR. | | | |
| 98030659 | TUBO E.V. - LANCIA ACQUA CALDA APPIA II 1GR. | | | |
| 98030660 | TUBO LANCIA ACQUA CALDA APPIA II 1GR. VERSIONE AUTOSTEAM | | | |
| 98030661 | TUBO CALDAIA-E.V. VAPORE APPIA II 1GR. VERSIONE AUTOSTEAM | | | |
| 98030662 | TUBO E.V. VAPORE-LANCIA APPIA II 1GR. VERSIONE AUTOSTEAM | | | |
| 98120001 | VALVOLA NEPLAX VITON 16,5 BAR 1/8 - PORTAGOMMA | | | |
| 98010000000706 | ASSIEME PULSANTIERA 1GR. APPIA II PELLICOLA S + SUPPORTO | | | |
| 98010000000707 | ASSIEME PULSANTIERA 1GR. APPIA II PELLICOLA V + SUPPORTO | | | |
| 98010000000741 | ASSIEME PARETE FRONT. APPIA II 1GR. | | | |
| 98060000000250 | ASS. RUBINETTO VAPORE + LANCIA VAPORE CON DADO ALTO APPIA II | | | |
| 98060000000254 | ASS. ATTACCO + LANCIA TURBO CREAM CON DADO ALTO APPIA II | | | |
| 98070000000050 | ASSIEME ATTACCO + LANCIA ACQUA CALDA L=100 CON DADO ALTO | | | |
| 98070000000090 | ASSIEME RUBINETTO ACQUA CALDA APPIA II 1GR | | | |
| 98160000000056 | ASSIEME CABLAGGIO APPIA 1GR. SEM | | | |
| 98160000000057 | ASSIEME CABLAGGIO APPIA 1GR. VOL | | | |
| 980100000007200000 | ASSIEME FIANCO DX APPIA II | | | |
| 980100000007210000 | ASSIEME FIANCO SX APPIA II | | | |
| 980300000007010000 | ASSIEME CALDAIA COMP.1GR APPIA II | | | |
| 980400000005000000 | ASSIEME GRUPPO EROG.APPIA II | | | |
| 981600000007010000 | ASSIEME PULSANTIERA COMP.APPIA II 1GR. SEM | | | |
| 981600000007110000 | ASSIEME PULSANTIERA COMP.APPIA II 1GR. VOL | | | |
| 981700000000010000 | ASSIEME GR. MOTORE+POMPA 1 GR.APPIA | | | |