I ELENCO RICAMBI

GB SPARE PARTS LIST

F LISTE DES PIECES DE RECHANGE

D ERSATZTEILLISTE

E DESCRIPCION PIEZAS DE REPUESTO

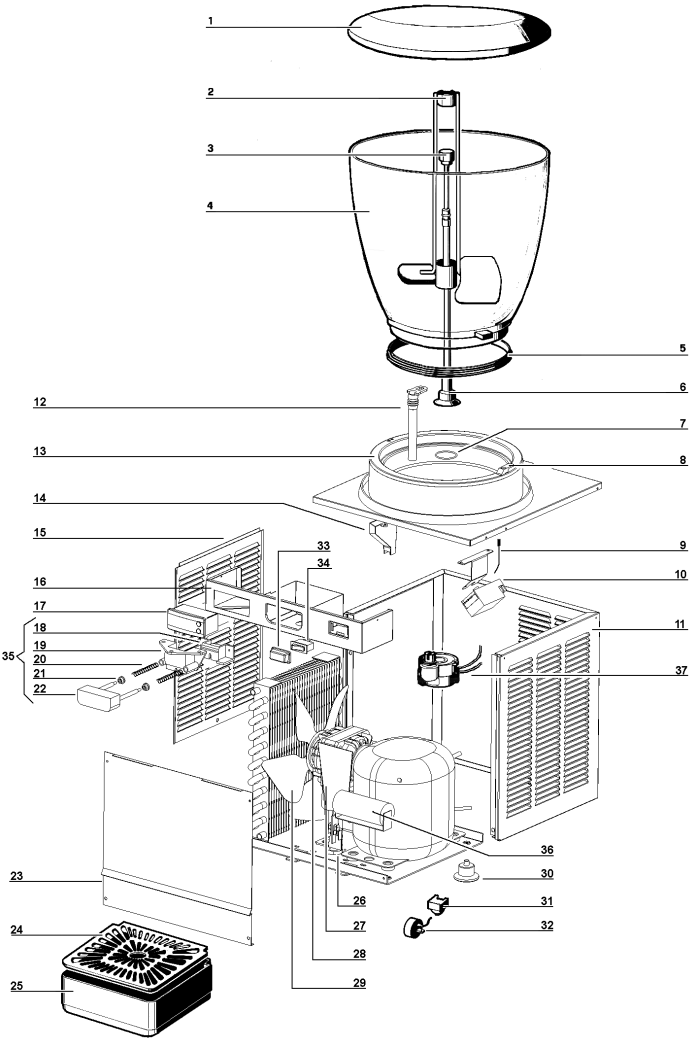

1	**22800-25100**	Coperchio contenitore A19	Bowl cover A19	Couvercle réservoir A19	Deckel A19	Tapa contenedor A19
1	**22800-25101**	Coperchio contenitore A12	Bowl cover A12	Couvercle réservoir A12	Deckel A12	Tapa contenedor A12
2	**22800-25900**	Agitatore A19	Stirrer A19	Brasseur A19	Rührwerk A19	Agitador A 19
2	**22800-25901**	Agitatore A12	Stirrer A12	Brasseur A12	Rührwerk A12	Agitador A 12
3	**22800-14701**	Albero di trascinamento A19	Driving shaft A19	Arbre d'entraînement A19	Antriebswelle A19	Eje transmisión A19
3	**22800-14703**	Albero di trascinamento A12	Driving shaft A12	Arbre d'entraînement A12	Antriebswelle A12	Eje transmisión A12
4	**22800-25200**	Contenitore A19	Bowl A19	Réservoir A19	Behälter A19	Contenedor A19
4	**22800-25201**	Contenitore A12	Bowl A12	Réservoir A12	Behälter A12	Contenedor A12
5	**22158-00000**	Guarnizione di tenuta	Bowl gasket	Joint du réservoir	Behälterdichtung	Junta contenedor
6	**22800-17901**	Albero centrale A 19	Central shaft A 19	Arbre central A 19	Zentralwelle A 19	Eje central A 19
6	**22800-17903**	Albero centrale A 12	Central shaft A 12	Arbre central A 12	Zentralwelle A 12	Eje central A 12
7	**27109-00000**	OR per albero centrale	Central shaft OR.	Joint OR pour arbre central	0-Ring für Zentralwelle	OR para eje central
8	**22102-00000**	Aggancio contenitore	Bowl fastner	Crochet fixation du réservoir	Klammer	Enganche contenedor
9	**22800-27601**	Sensore per termostato elettronico	Sensor for electronic thermostat	Sensor pour electronic thermostat	Sensor electronic thermostat	Sensor para termostato electronico
10	**22800-27600**	Termostato	Thermostat	Thermostat	Thermostat	Termostato
11	**22800-25301**	Mobile	Cabinet	Carrosserie	Gehaeuse	Caja
12	**10028-01900**	Gommino rubinetto	Pinch tube	Tuyau du robinet	Auslaßschlauch	Goma de grifo
13	**33800-08800**	Evaporatore completo	Evaporator assembly	Evaporateur complet	Verdampferplatte	Evaporador completo
14	**10028-01800**	Convogliatore di condensa	Drain pipe	Tube de vidange	Rohr zum Wasserrabfluß	Tubo descarga
15	**22800-25302**	Pannello di accesso al condensatore	Access panel to condenser	Panneau d'accès au condenseur	Abdeckpanel zum kondensor	Panel de acceso al condensador
16	**22800-25700**	Fascia porta interruttore	Switch bracket	Support interrupteurs	Schaltbord	Faja portainterruptores
17	**22800-27602**	Display per termostato eletonico	Thermostat display	Display pour thermostat	Thermostatdisplay	Display para termostato
18	**00222-01567**	Parte mobile rubinetto	Faucet slide	Coulisse du robinet	Ventil, beweglicher Teil	Parte móvil del grifo
19	**00222-01566**	Parte fissa rubinetto	Faucet body	Corp du robinet	Ventil, festst. Teil	Parte fija del grifo
20	**10028-01802**	Molla rubinetto	Faucet spring	Ressort de débit	Hahn-Feder	Muelle del grifo
21	**10028-03200**	Distanziale rubinetto	Faucet spacer	Entretoise de débit	Hahn-Scheibe	Distancial del grifo
22	**10028-01803**	Pulsante rubinetto	Faucet push-button	Bouton pour robinet	Feder	Boton del grifo
23	**22800-25800**	Pannello lato rubinetto	Dispensing side panel	Panneau côté robinet	Front	Panel lado grifo
24	**22800-00503**	Griglia cassetto raccogligocce	Drip tray cover	Couvercle tiroir égouttoir	Tropfgitter	Rejilla cajón
25	**22800-00603**	Cassetto raccogligocce	Drip tray	Tiroir égouttoir	Tropfschale	Cajón recoge-gotas
26	**22800-05500**	Passabloccacavo	Terminal block with cable clamp	Borne et fixage du câble	Anschlußklemme m. Kabeleinfürung	Pasacable
27	**22800-12700**	Protezione passabloccacavo	Terminal block cover	Protection borne	Schutzkappe für Anschlußklemme m. Kabeleinfürung	Protección pasacable
28	❍❍❍	Motore ventilatore	Fan motor	Moteur ventilateur	Lüftermotor	Motor ventilador
29	**21907-00000**	Ventola	Fan	Hélice	Lüfterflügel	Aspas
30	**22800-10000**	Piedino	Rubber leg	Petit pied	Justierfüße	Pie livelador
31	***	Relè	Relay	Relais	Start-Relais	Rele
32	***	Salvamotore	Overload protector	Protège moteur	Klixon	Guardamotor
33	**22800-05100**	Protezione interruttore	Switch cap	Capuchon interrupteur	Schalterabdeckung	Protección interruptor
34	**21989-00000**	Interruttore	Switch	Interrupteur	Schalter	Interruptor
35	**10028-01810**	Assieme rubinetto	Faucet assembly	Groupe robinet	Zapfventil	Grifo completo
36	***	Condensatore d'avviamento	Starting capacitor	Condensateur de démarrage	Startkondensator	Condensador de arranque
37	❍❍❍	Motore agitatore	Mixe motor	Moteur du mélangeur	Rürverkmotor	Motor agitador

	***	**Ordinare con sigla riportata sul pezzo**	**Please order what printed on piece**	**Mentionner indicatif imprimé sur la pièce**	**Diese Teile bitte anhand der aufgedruckten Nummern bestellen**	**Pedir com la identificación marcada en la pieza**

❍❍❍	**230-240V 50Hz**	**115V 60Hz**	**220V 60Hz**
28	33800-06403	33800-06401	33800-06403
37	33800-06702	33800-06701	33800-06702

SCHEMA ELETTRICO / WIRING DIAGRAM / SCHEMA ELECTRIQUE / SCHALTSCHEMA / ESQUEMA ELECTRICO

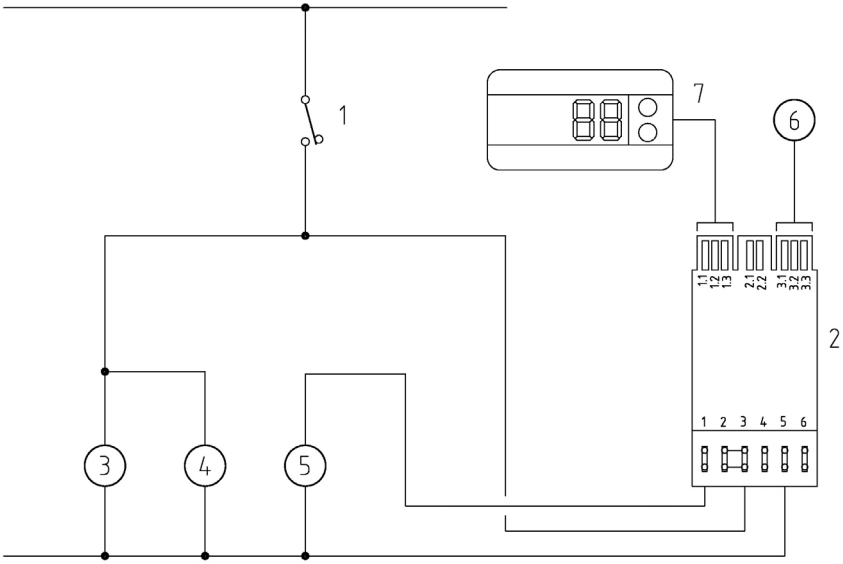

1	Interruttore	Switch	Interrupteur	Schalter	Interruptor
2	Termostato	Thermostat	Thermostat	Thermostat	Termostat
3	Agitatore	Mixer	Brasseur	Rührwerk	Agitador
4	Motore ventilatore	Fan motor	Moteur ventilateur	Lüftermotor	Motor ventilador
5	Compressore	Compressor	Compresseur	Kompressor	Motocompresor
6	Sonda di temperatura				
7	Display	Display	Display	Display	Display