МПТ-1700-01.000РС

Машины посудомоечные туннельные
МПТ-1700-01(л)

МПТ-1700-01 – изображено
МПТ-1700-01л – зеркальное отражение

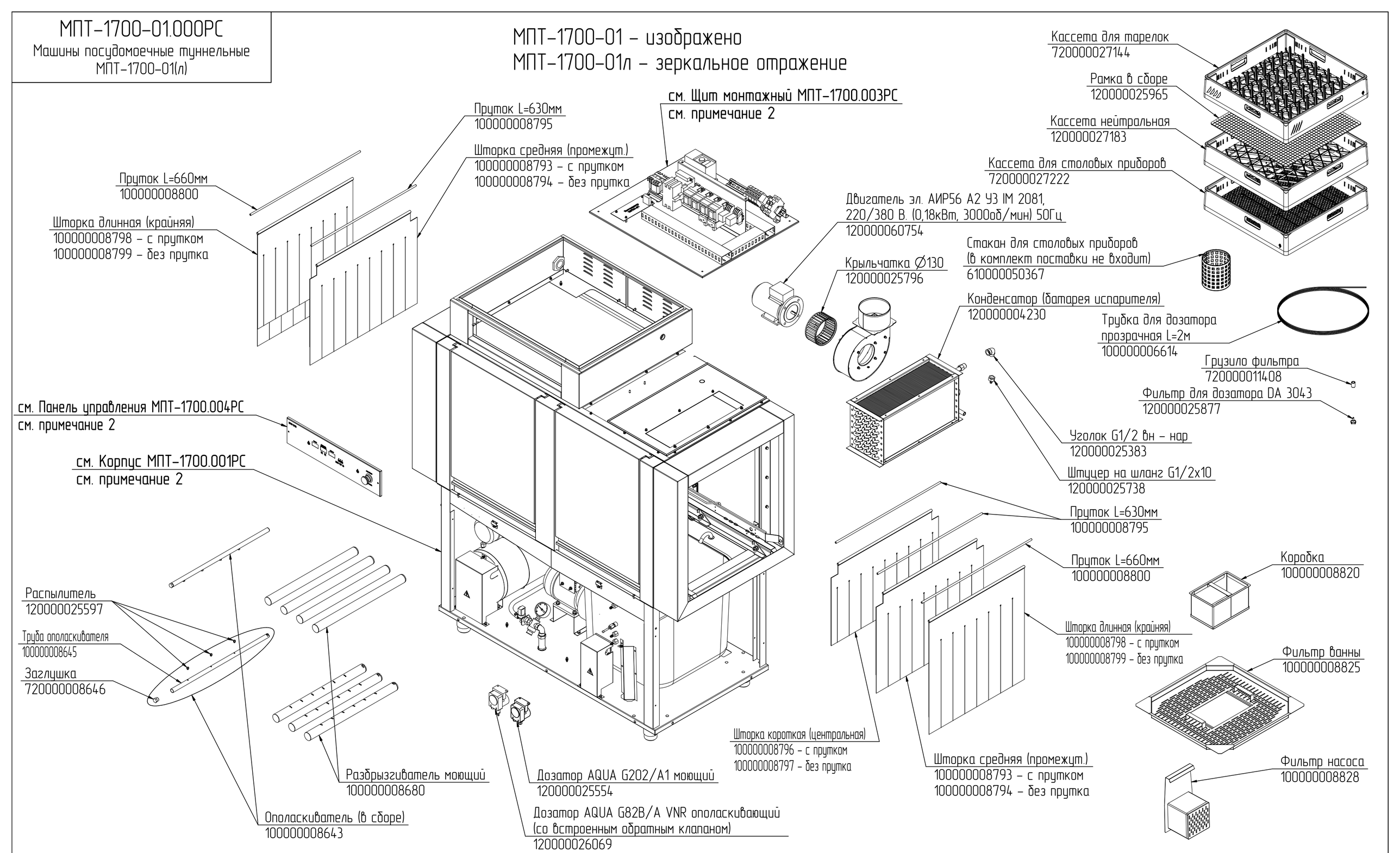

Производитель дозатора	Код на внутреннюю трубку	
	для моющего дозатора	для ополаскивающего дозатора
AQUA	120000020433	120000020432

Примечания
1. Правое исполнение машины МПТ-1700-01 от левого исполнения МПТ-1700-01л отличается способом загрузки кассет: для правого исполнения – загрузка кассет осуществляется справа, для левого – слева. Оба исполнения машины конструктивно во всем одинаковы и являются зеркальными.
2. В машинах МПТ-1700(л), МПТ-1700-01(л) и МПТ-2000(л) применяются одинаковые комплектующие, поэтому даются ссылки на те же самые разнесенные сборки Корпус МПТ-1700.001РС, Щит монтажный МПТ-1700.003РС и Панель управления МПТ-1700.004РС.

редакция 2.2 от 10.01.2018

МПТ-1700.001РС
Корпус

Машины посудомоечные туннельные
МПТ-1700(л), МПТ-1700-01(л), МПТ-2000(л)

МПТ-1700 – изображено
МПТ-1700л – зеркальное отражение

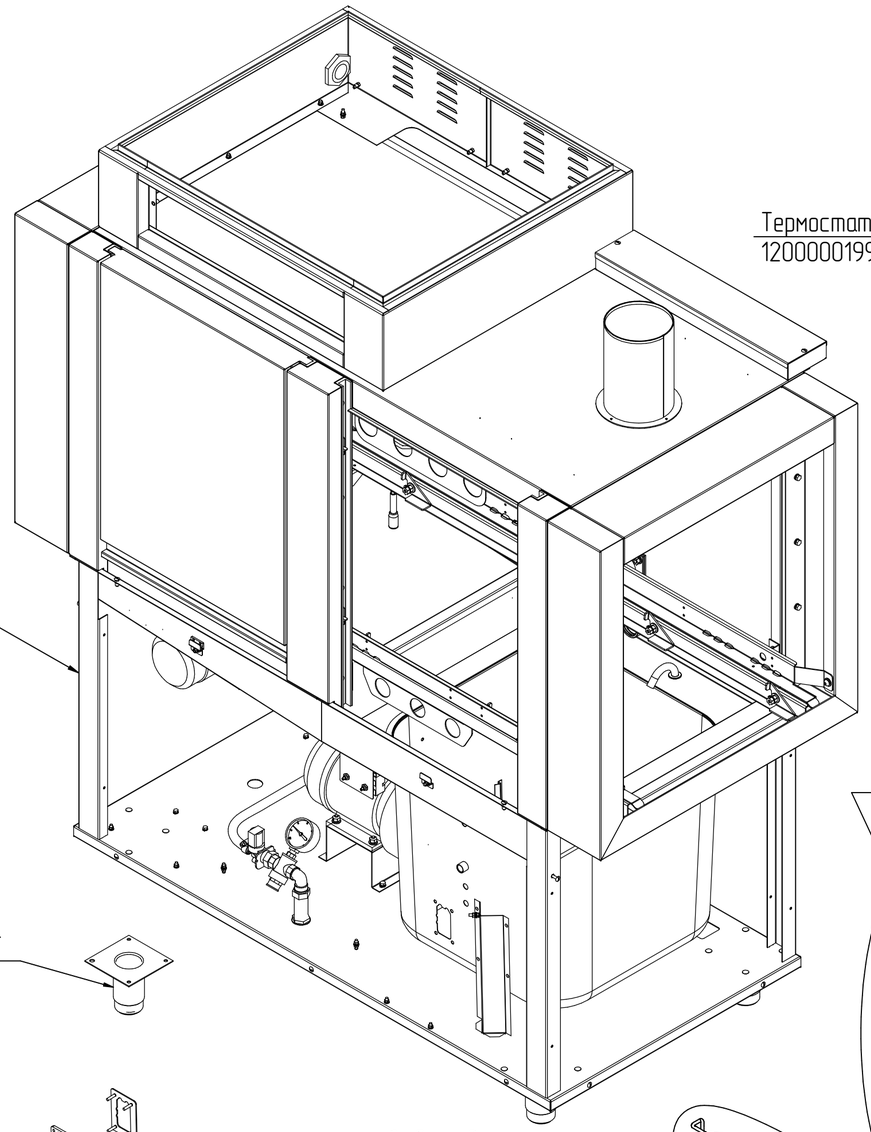

Уплотнитель
120000020010

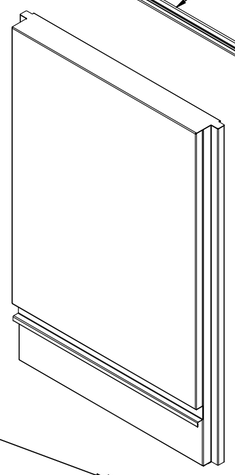

① Магнит P6250000 (дверь)
120000060931

② Геркон PLA10110 Lкаб=0,8м (дверь)
120000061013

③ Геркон PLA10110 Lкаб=0,8м (остановка конвейера)
120000061013

④ Геркон PLA10110 Lкаб=0,8м (мойка и ополаскивание)
120000061013

Корпус
МПТ-1700.002РС

Гайка x3
120000025451

Кольцо 740.100.3040 x3
120000020233

Втулка x3
120000005693

Электрод x3
120000003300

Гайка x3
120000005613

Нога опорная ASS2085PT
120000025575

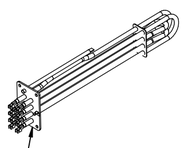

ТЭН-В4-330 А 8,5/12 Р230
120000060525

Планка прижимная
100000008935

Прокладка КПЭМ-60.01.00.002
120000020352



Шайба
000001001945

Преобразователь ТС1763-ХК-60-3500 (в ванну)
120000060722

Скоба средняя
только в МПТ-2000(л) – 1шт/изд
100000009249 – правые машины
730000000120 – левые машины

Стержень (L=70мм)
720000008780

Магнит 11x7,8
120000060726

Держатель магнита
100000008778

Примечания
1. Комплектующие, содержащие рядом с названием цифру, были введены в конструкцию взамен ранее применяющихся позиций, указанных в таблице.
2. В правом и левом исполнениях машин МПТ-1700, МПТ-1700-01 и МПТ-2000 применяются одинаковые комплектующие.

Бойлер в сборе (с утеплителем)
100000008591 – для МПТ-1700 (изображено)
100000009712 – для МПТ-1700л (зеркальное отражение)

Гайка
120000005613

Электрод
120000003300

Втулка
120000020528

Термостат биметал. ВТ-Н100V
120000019963

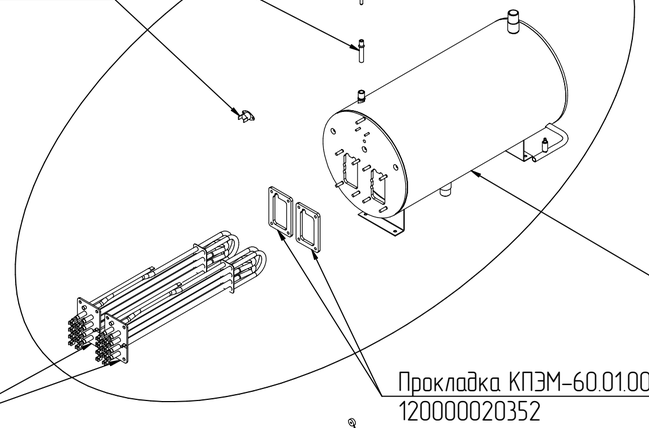

ТЭН-В4-330 А 8,5/12 Р230
120000060525

Бачок (без утеплителя)
100000008592 – для МПТ-1700 (изображено)
100000009733 – для МПТ-1700л (зеркальное отражение)

Прокладка КПЭМ-60.01.00.002
120000020352

Шайба
000001001945

Преобразователь ТС1763-ХК-60-3500 (в бойлер)
120000060722

Скоба малая
для МПТ-1700(л), 1700-01(л) – 2шт/изд
для МПТ-2000(л) – 1шт/изд
100000008867 – правые машины
100000009725 – левые машины

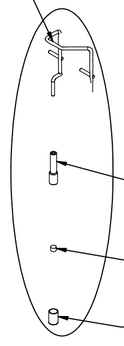

Стержень (L=70мм)
720000008780

Магнит 11x7,8
120000060726

Держатель магнита
100000008778

Скоба большая – 1шт/изд
100000008775 – правые машины
100000009724 – левые машины



Стержень (L=90мм)
720000008779

Магнит 11x7,8
120000060726

Держатель магнита
100000008778

№	Код	Наименование	Примечание
1	120000060775	Магнит MAG030A	2шт/изд
2	120000060614	Геркон KMS-30 Lкаб=0,6м	2шт/изд
3	120000060612	Геркон ИО 102-4	1шт/изд
4	120001226040	Геркон ИО 102-26 Lкаб=3м	2шт/изд
	120000060774	Геркон KMS-30 Lкаб=3м	2шт/изд

МПТ-1700.002РС
Корпус
Машины посудомоечные туннельные
МПТ-1700(л), МПТ-1700-01(л), МПТ-2000(л)

МПТ-1700 – изображено
МПТ-1700л – зеркальное отражение

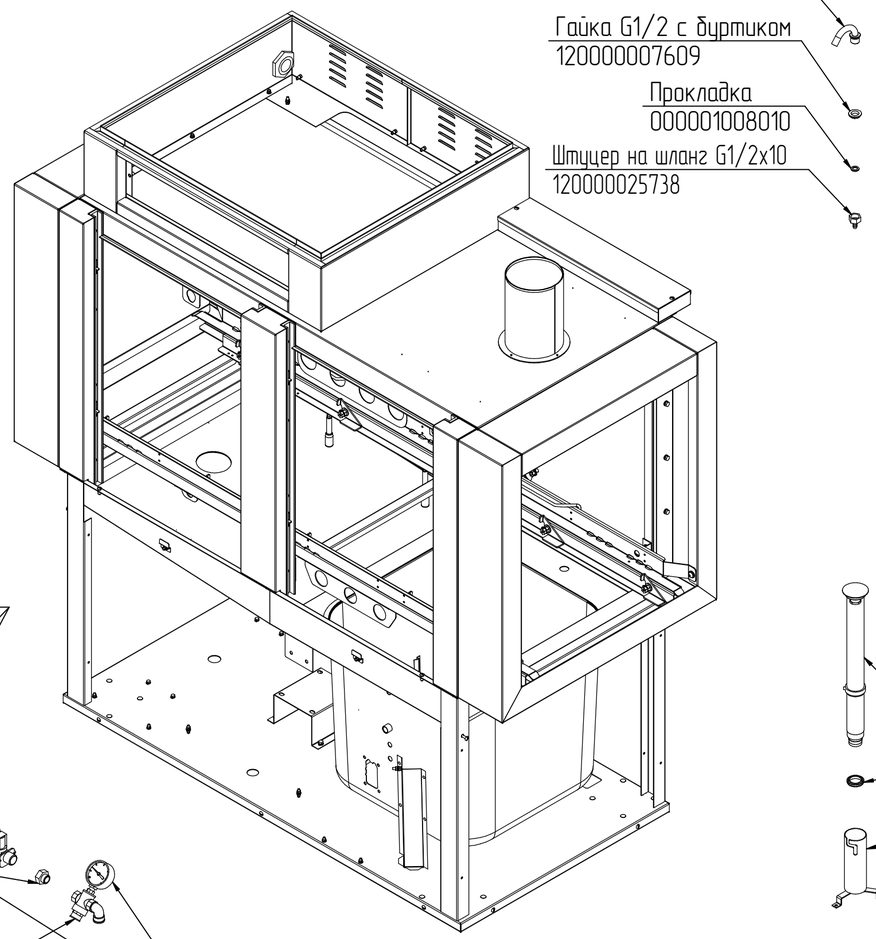

Рукав d50мм 10атм L=130мм
100000010094

Рукав d50мм 10атм L=70мм
100000010095

Насос MEC80.T300DX
120000026149

Прокладка
(только в МПТ-1700)
000001007960

Заглушка G1/2
(только в МПТ-1700)
120000002414

Рукав d60мм L=70мм
100000008727

Винт M8x25 A2 DIN 912
120000070060

Втулка
720000008722

Ролик
720000008721

Колпак в сборе
100000008717

Шпонка
720000008759

Манжета 1.2-28x50-1 ГОСТ 8752-79
120000020608

Подшипник 180105
120000121733

Втулка
720000008714

Кольцо 054x058x25
120000020422

Кольцо 088x094x36
120000020421

Фланец
720000008716

Кольцо 075x080x25
120000020423

Термовыключатель 55.13539.040 (160°C)
120000061005

Клапан электромагнитный V18
120000060576

Переходник G1/2-G3/4
120000002231

Редуктор давления G1/2
(под манометр) OR 0232/015
120000213842

Сгон
720000008729

Гайка G3/4 с буртиком
120000007783

Мотор-редуктор NMRV 050 FA i=60 B6 0,18 кВт
120000028461

Кран
100000000356

Гайка G1/2 с буртиком
120000007609

Прокладка
000001008010

Штуцер на шланг G1/2x10
120000025738

Манометр 063, 0..6 бар, OR 301/006 G1/4 радиальный
120000060715

Клапан электромагнитный V18
120000060576

Гайка G1/2 с буртиком
120000007609

Шайба
100000005166

Втулка разбрызгивателя
720000008733

Кольцо 018x022x25
120000020424

Гайка G1/2
120000007326

Уголок G1/2 вн-нар
120000025383

Прокладка
000001008010

Подводка нерж. L=0,5м
120000025773

Гайка G1/2
120000007326

Прокладка
000001008010

Тройник G1/2 вн-нар-нар
120000020413

Прокладка
000001008010

Подводка нерж. L=0,55м
120000025774

Патрубок перелива
(с манжетой)
100000008810

Манжета
120000020228

Стойка
100000008807

Гайка
720000009845

Кольцо
100000008934

Прокладка
120000020230

Корпус подающий
100000011413

Шланг гофрированый (сливной) dвнутр=40мм, L=2м
100000008934

Прокладка
100000005166

Смеситель верхний
(с кольцами)
100000008631

Кольцо 038x044x36
120000020425

Прокладка
100000005166

Смеситель нижний
(с кольцами)
100000008623

Кольцо 038x044x36
120000020425

Примечания
1. В правом и левом исполнениях машин МПТ-1700, МПТ-1700-01 и МПТ-2000 применяются одинаковые комплектующие.
2. В насосе MEC80.T300DX применяется Сальник карбоновый 1A010000 (код 120000020592).

редакция 1.5 от 10.01.2018

МПТ-1700.003РС
Щит монтажный

Машины посудомоечные туннельные
МПТ-1700(л), МПТ-1700-01(л), МПТ-2000(л)

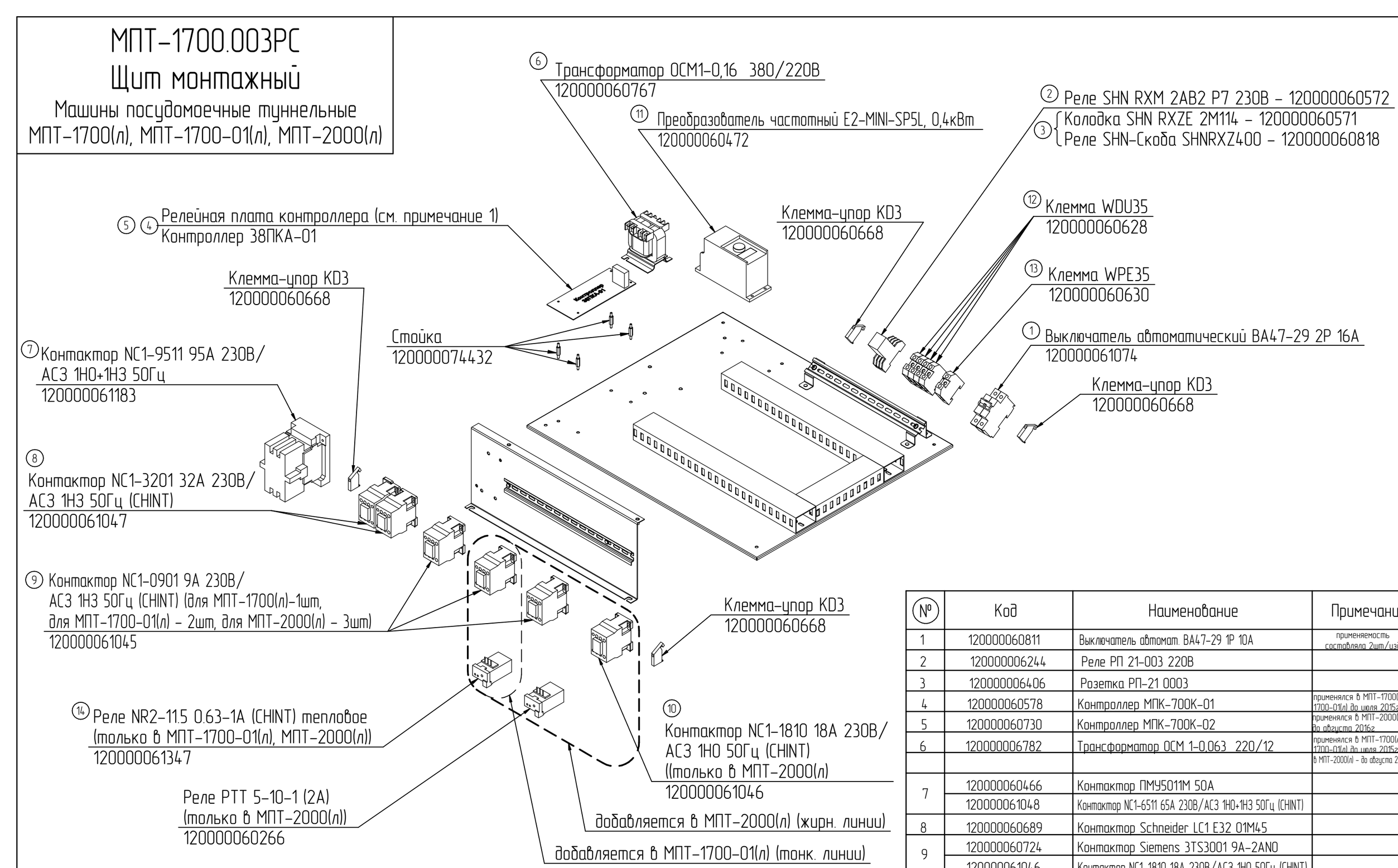

№	Код	Наименование	Примечание
1	120000060811	Выключатель автомат. ВА47-29 1Р 10А	применяемость составляла 2шт/изд
2	120000006244	Реле РП 21-003 220В	
3	120000006406	Розетка РП-21 0003	
4	120000060578	Контроллер МПК-700К-01	применялся в МПТ-1700(л), 1700-01(л) до июля 2015г
5	120000060730	Контроллер МПК-700К-02	применялся в МПТ-2000(л) до августа 2016г
6	120000006782	Трансформатор ОСМ 1-0,063 220/12	применялся в МПТ-1700(л), 1700-01(л) до июля 2015г
			в МПТ-2000(л) – до августа 2016г
7	120000060466	Контактор ПМУ5011М 50А	
	120000061048	Контактор NC1-6511 65А 230В/АС3 1НО+1НЗ 50Гц (CHINT)	
8	120000060689	Контактор Schneider LC1 E32 01M45	
9	120000060724	Контактор Siemens 3TS3001 9A-2AN0	
	120000061046	Контактор NC1-1810 18А 230В/АС3 1НО 50Гц (CHINT)	
10	120000060719	Контактор Siemens 18А 1НО	
	120000061047	Контактор NC1-3201 32А 230В/АС3 1НЗ 50Гц (CHINT)	
11	120000060717	Преобразователь частотный VACON 0010-11-0002-2	
12	120000060673	Клемма AVK35 (304170)	
13	120000060704	Клемма AVK35 T RD (334210)	
14	120000060309	Реле РТТ 5-10-1 (1А)	

Примечания
1. Контроллер 38ПКА-01 (код 120000061156) устанавливается на машины МПТ-1700(л), 1700-01(л) с июля 2015г, на машины МПТ-2000(л) – с августа 2016г. Контроллер 38ПКА-01 состоит из релейной платы (изображена) и платы индикации (см. МПТ-1700.004РС и МПТ-2000.001РС).
2. Комплектующие, содержащие рядом с названием цифру, были введены в конструкцию взамен ранее применяющихся позиций, указанных в таблице.

редакция 2.1 от 10.01.2018

МПТ-1700.004РС
Панель управления
Машины посудомоечные туннельные
МПТ-1700(л), МПТ-1700-01(л)

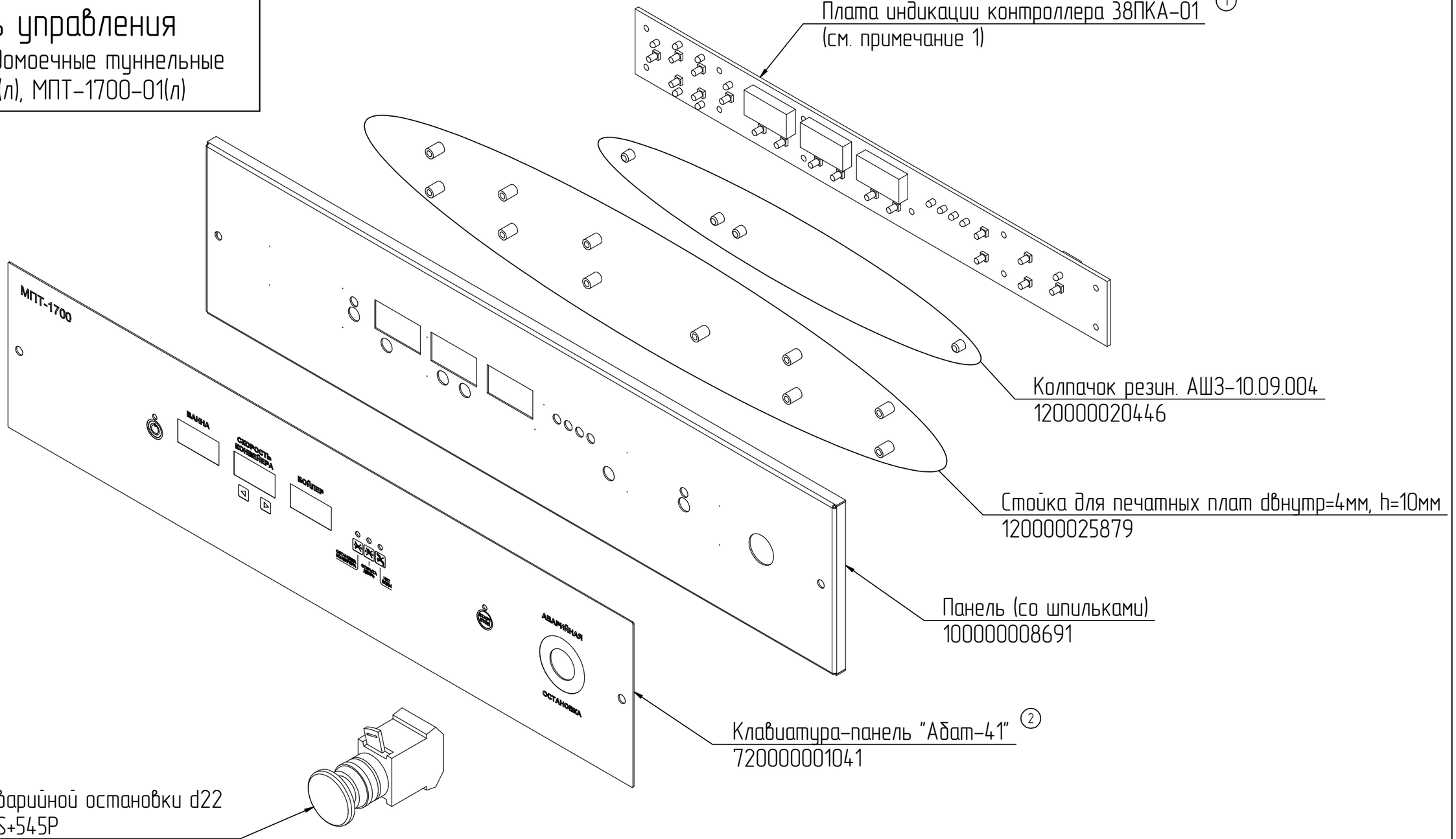

Плата индикации контроллера 38ПКА-01 ①
(см. примечание 1)

Колпачок резин. АШ3-10.09.004
120000020446

Стойка для печатных плат dвнутр=4мм, h=10мм
120000025879

Панель (со шпильками)
100000008691

Клавиатура-панель "Абат-41" ②
720000001041

Кнопка аварийной остановки d22
SHNXB7ES+545P
120000060716

Внешний вид клавиатуры-панели "Абат-29"
(устанавливалась на машинах МПТ-1700(л), 1700-01(л) до июля 2015г.)

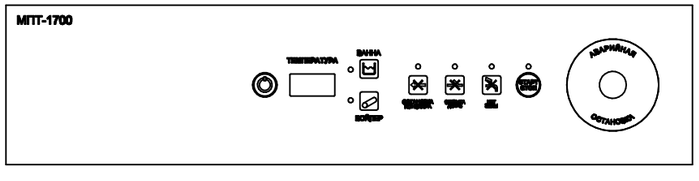

Примечания
1. Контроллер 38ПКА-01 (код 120000061156) состоит из релейной платы (см. МПТ-1700.003РС) и платы индикации (изображена).
2. Комплектующие, содержащие рядом с названием цифру, были введены в конструкцию взамен ранее применяющихся позиций, указанных в таблице.

№	Код	Наименование	Примечание
1	120000060578	Контроллер МПК-700К-01	до июля 2015г
2	120000016807	Клавиатура-панель "Абат-29"	до июля 2015г

редакция 2.1 от 10.01.2018