0 Parti Elettriche

1 Parti Carrozzeria

Ricambi parti elettriche - Spare parts key - Rechange parties électriques - Elektrische Ersatzteile - Repuestos piezas eléctricas

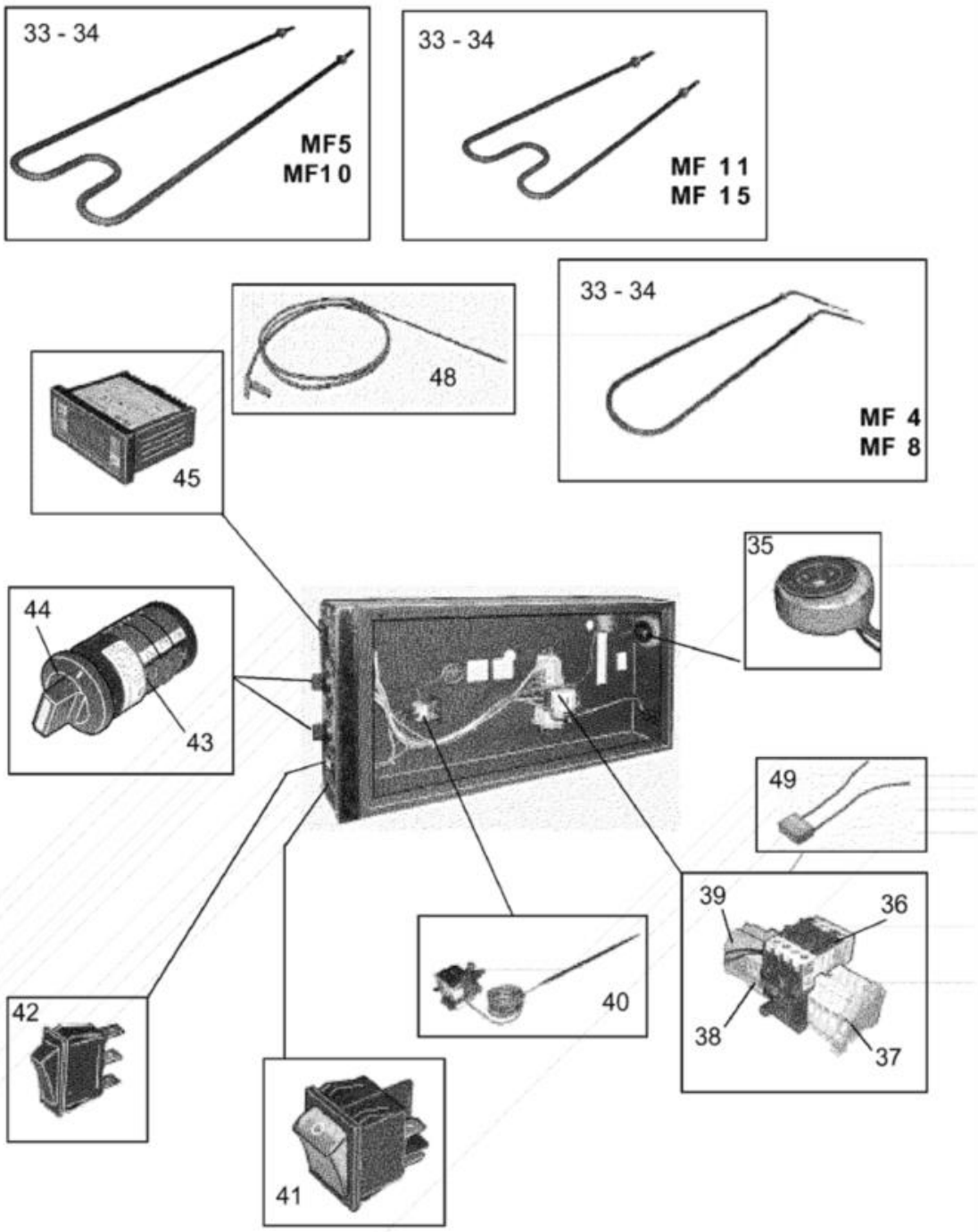

Pos	Codice	Descrizione	notes	
0033	EE132	RESIST.CIELO W700 V230T MF4-8		
0033	EE134	RESIST.CIELO W700 V.400 MF4/8		
0034	EE133	RES.PLATEA W600 V.230T MF/4-8		
0034	EE135	RESIST.PLATEA W600 V.400 MF4-8		
0035	EH045	TRASF.TOROID.T50W 230/12+MORS.		
0036	EN082	TELERUTTORE BF.9.10.230.50.60		
0037	EP038	Morsetto terra		
0038	EP008	Morsetto a vite		
0039	EP002	Morsetto a vite		
0040	ED023	TERMOST.DI SICURA+RIP.MANUALE		
0041	EF004	Interruttore bipolare		
0042	EF023	DEVIAT.UNIP.NERO 16A LAMP.INT.		
0043	EH009	COMMUTAT.TRIPOLARE 16A.FORNI		
0044	AC062	MANOPOLA COMMUTAT.EH009+EH030		
0045	ED077	TERM.IC 912 TCJ 230V.PR.SP.OEM		
0048	ED065	TERMOC"J"D.2X250+CAVO 1,5MT		
0049	EN073	Antidisturbo		

Ricambi carrozzeria - Body spare parts - Rechange carrosserie - Mantel-Ersatzteile - Repuestos estructura

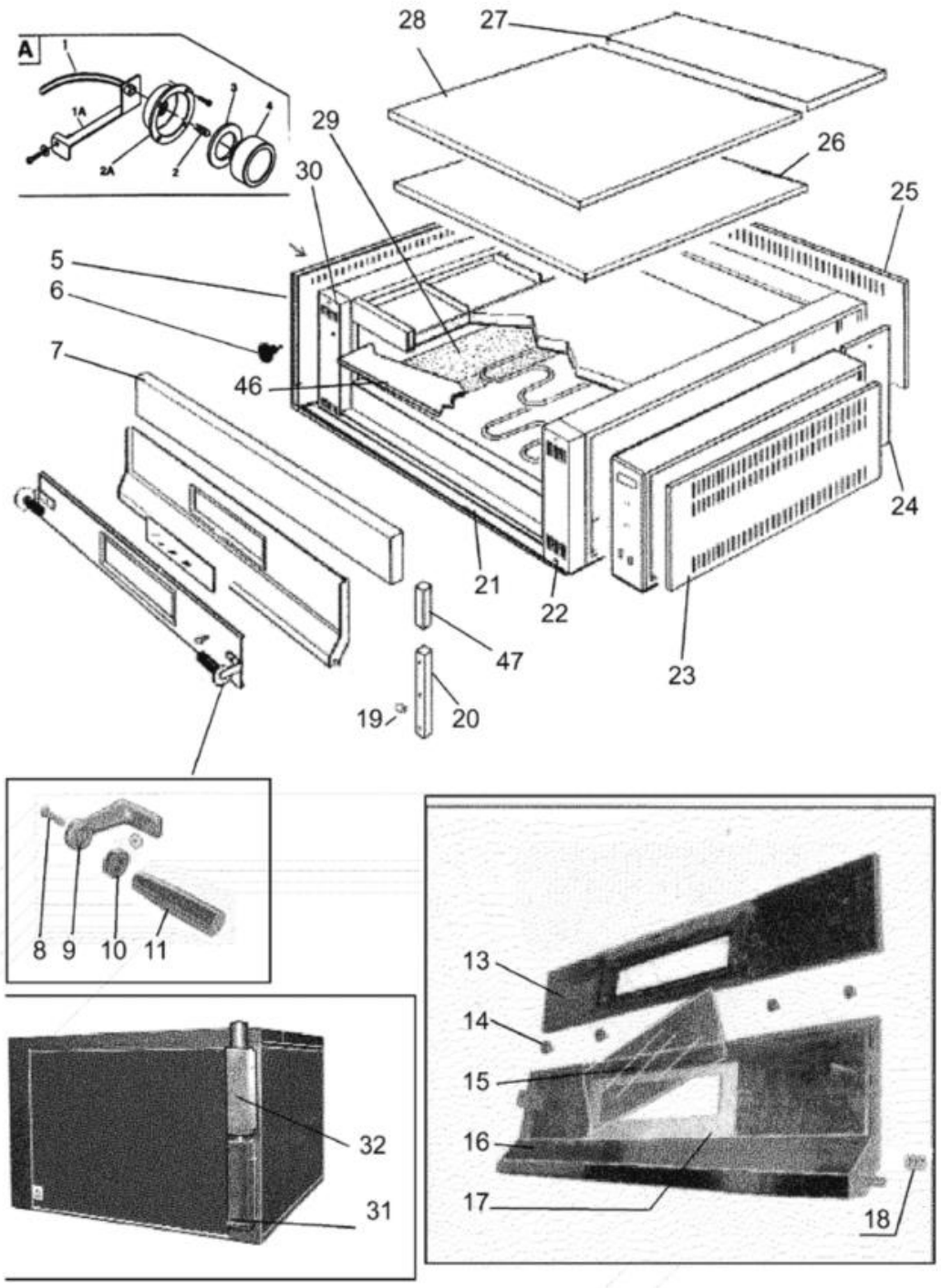

Pos	Codice	Descrizione	notes	
0001	EL056	COMPL.PORTALAMPADA FORNI		
0001A	HAT64	FISSAGGIO LAMPADA F.S.2000		
0002	EL062	MICROLAMP.ALOG.GY6.35 12V 35 W		
0002A	QAT22	PARABOLA LUCE IN ALLUM.FORNI		
0003	AL266	GUARN.LAMP.DI.32,5 D.E.55 SP12		
0004	AL201	VETRO LAMPADA F.S2000+PJ+MF+DS		
0005	DRM07	FIANCO SX MF4CL+DS MF/5+BOFF		
0006	AC065	POMELLO CAMINO FORNO PL/50 M10		
0007	H5SM5	CAPPA MF5-10-4-8DS+CL INOX OEM		
0008	MB088	VITE TE M8X35 INOX UNI5739		
0009	HDTV3	PIATTO P/MANIGLIA IN ALLUMINIO		
0010	AC071	RONDELLA D.36 H.12 FORO 8,5		
0011	AC066	MANOP.P.FORNO TP.N.MC/29X115		
0013	HSSP2	COPRIP.SUP.ST MODU+TRI(HSSS2)		
0014	HST03	VOLANT.ST.FIS.COP.D19 CR.HAT43		
0015	AL276	VETRO P.CERAM.MM.131X410 SP.4		
0016	HSS01	COPRIP.INF.S 66/69-4-8CL-5-10		
0017	AL278	GUARNIZIONE VETRO 430X155 MM		
0018	MD049	MOLLA F.2.5-16 CM.48 FORNO		
0019	HKT01	BOCCOLA PERNO PORTA D.14X10X22		
0020	H5MV5	SOST.PORTA L314 MF5-10 V.H5M50		
0021	H5SM4	SCIVOLO INF.MF5-4-8-10S		
0022	H5SM2	PANN.DX MF5+4CLS/DX+SX 4-5 DS		
0023	DRM08	FIANCO DX MF4CL+DS/MF5 NERO		
0024	000000	CODICE NON ORDINABILE		
0025	DRM09	SCHIENALE		
0026	H4P01	COPERCHIO MF4-8 CL/DS NERO		
0027	000000	CODICE NON ORDINABILE		
0028	000000	CODICE NON ORDINABILE		
0029	AL151	PIETRA 622X606X25 22-66-MF4/8		
0030	H5SM3	PANNELLO sx		
0031	000000	CODICE NON ORDINABILE		
0032	000000	CODICE NON ORDINABILE		
0046	000000	CODICE NON ORDINABILE		
0047	000000	CODICE NON ORDINABILE		