КПЭМ-60.0836.000 РС

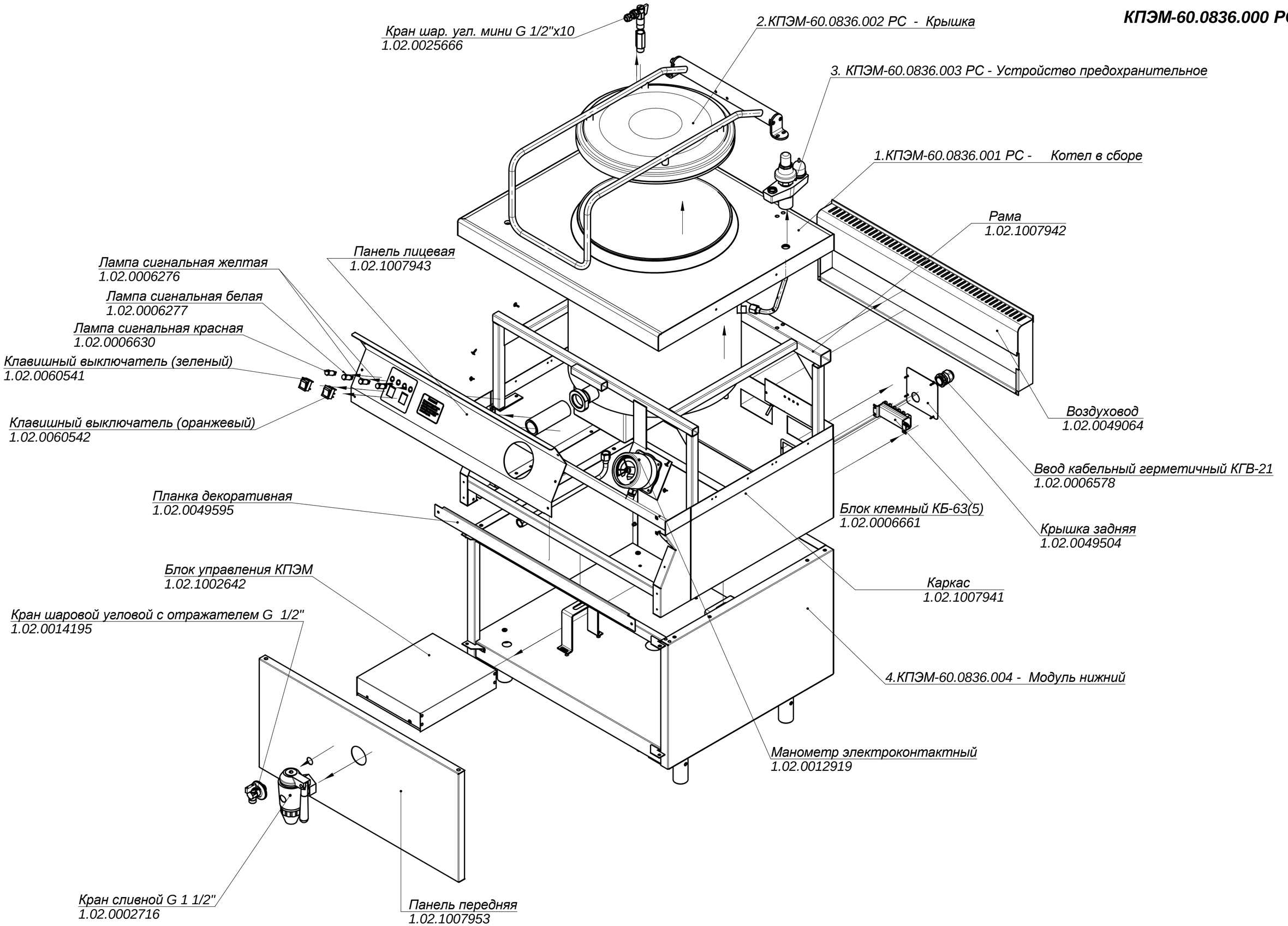

КПЭМ-60.0836.001 РС

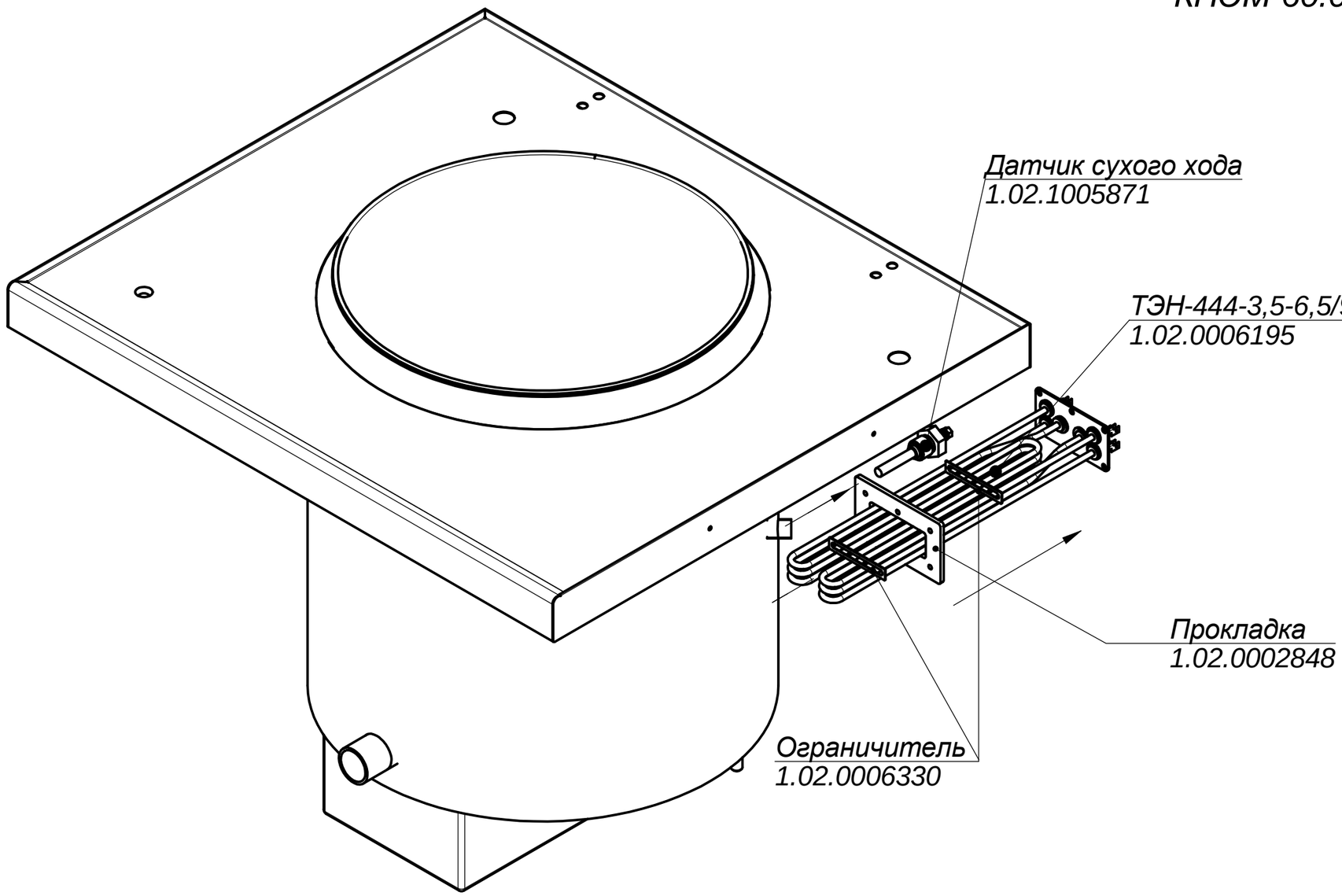

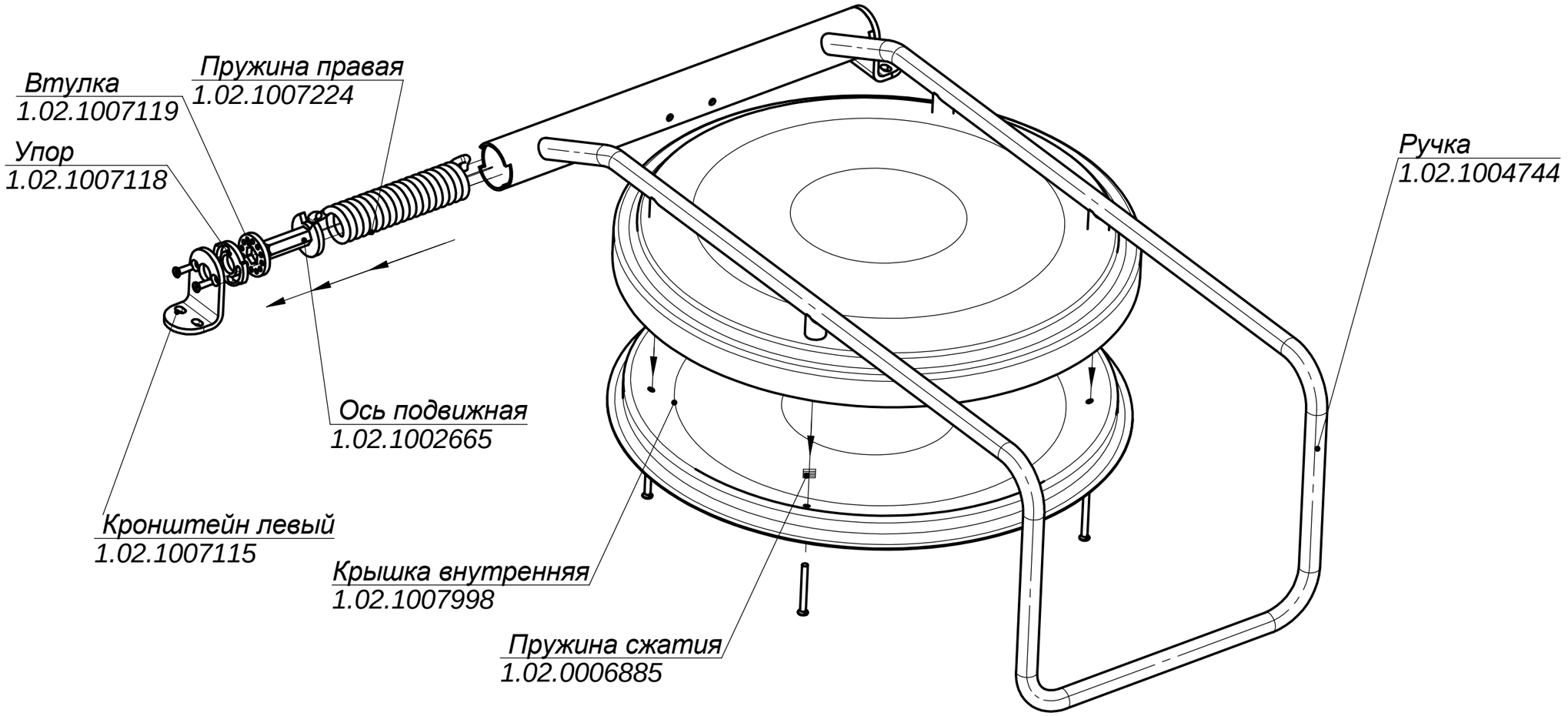
Втулка
1.02.1007119
Пружина правая
1.02.1007224
Упор
1.02.1007118
Ручка
1.02.1004744
Ось подвижная
1.02.1002665
Кронштейн левый
1.02.1007115
Крышка внутренняя
1.02.1007998
Пружина сжатия
1.02.0006885

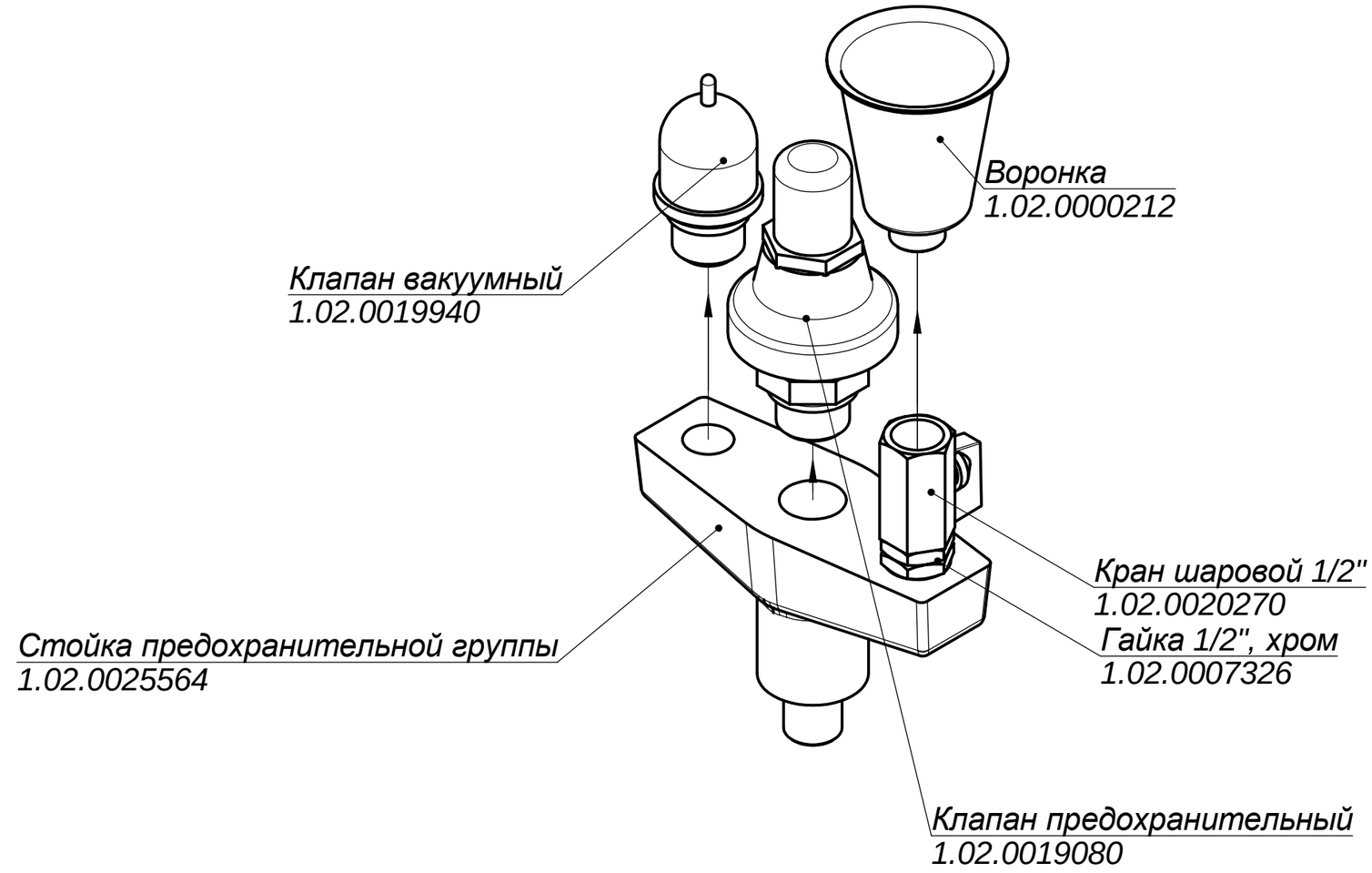
Воронка
1.02.0000212
Клапан вакуумный
1.02.0019940
Кран шаровой 1/2"
1.02.0020270
Гайка 1/2", хром
1.02.0007326
Стойка предохранительной группы
1.02.0025564
Клапан предохранительный
1.02.0019080

КПЭМ-60.0836.004 РС

