КПЭМ-60.1105.000 РС

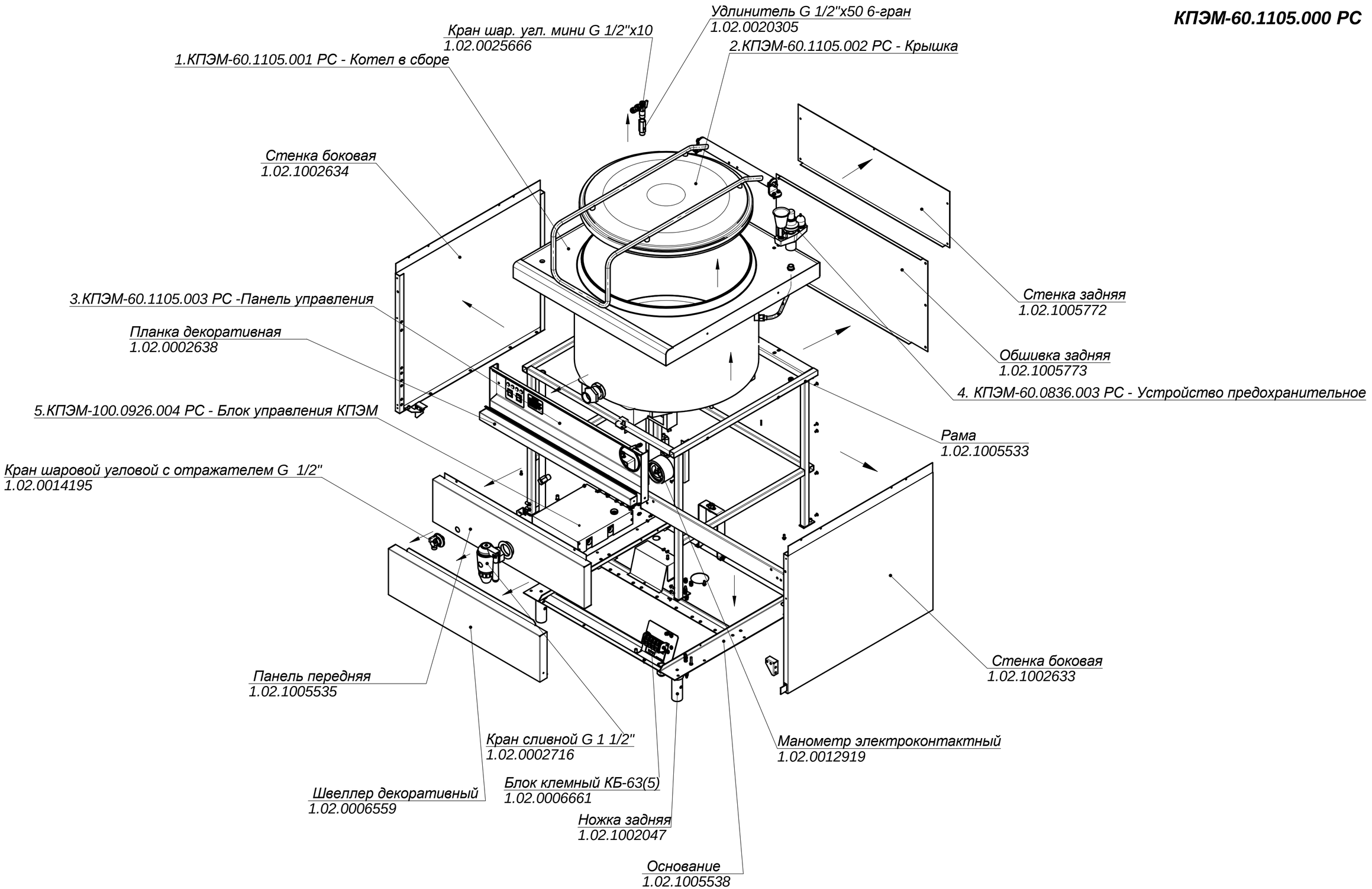

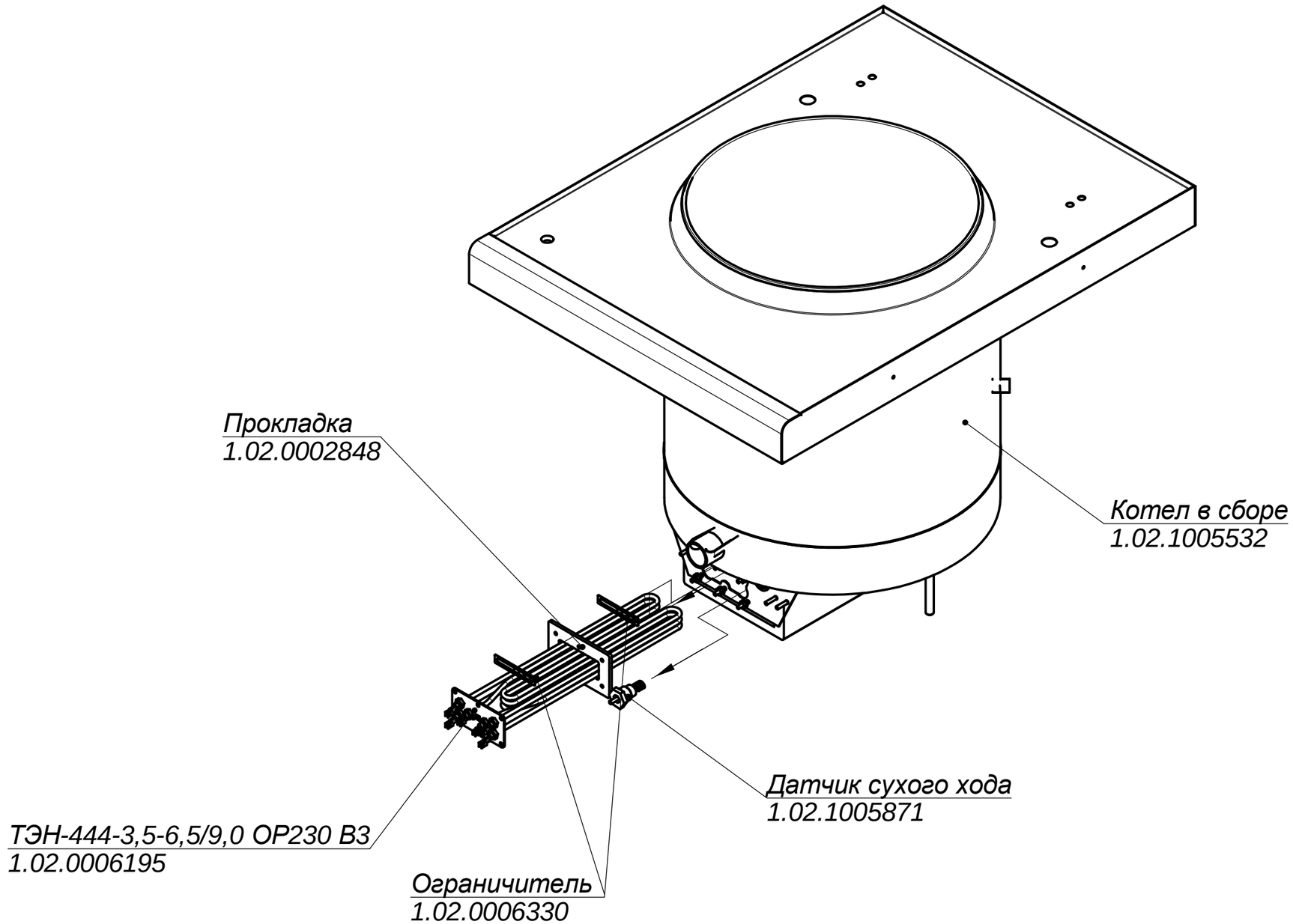
Прокладка
1.02.0002848
Котел в сборе
1.02.1005532
Датчик сухого хода
1.02.1005871
ТЭН-444-3,5-6,5/9,0 ОР230 В3
1.02.0006195
Ограничитель
1.02.0006330