SANREMO

ZOE

PERFECT SQUARE

**Catalogo ricambi**
***Spare parts catalogue***

# *ZOE KOMPACT*

Cod.83006001A- AGG.03/2023

**SANREMO coffee machines s.r.l.**
Via Bortolan, 52 - 31050 Vascon di Carbonera (Treviso) ITALY
Tel. +39.0422.498900 - Fax. +39.0422.448935
www.sanremomachines.com - E-mail: info@sanremomachines.com

Ed.03/2023

# INDICE - INDEX


| | | |
|---|---|---|
| TAV. / DRAW. 1 | PANNELLI / PANELS | Pag. 4 |
| TAV. / DRAW. 2 | LANCIA VAPORE / STEAM PIPE | Pag. 8 |
| TAV. / DRAW. 3 | CALDAIA / BOILER | Pag. 11 |
| TAV. / DRAW. 4 | IMPIANTO IDRAULICO / HYDRAULIC SYSTEM | Pag. 13 |
| TAV. / DRAW.5 | IMPIANTO IDRAULICO / HYDRAULIC SYSTEM | Pag. 15 |
| TAV. / DRAW.6 | GRUPPO EROGAZIONE /DISTRIBUTION GROUP | Pag. 18 |
| TAV. / DRAW.7 | CARICO SCARICO ACQUA / WATER CHARGE-DISCHARGE | Pag. 20 |
| TAV. / DRAW. 8 | IMPIANTO ELETTRICO / ELECTRICAL SYSTEM | Pag. 22 |

# PANNELLI / PANELS



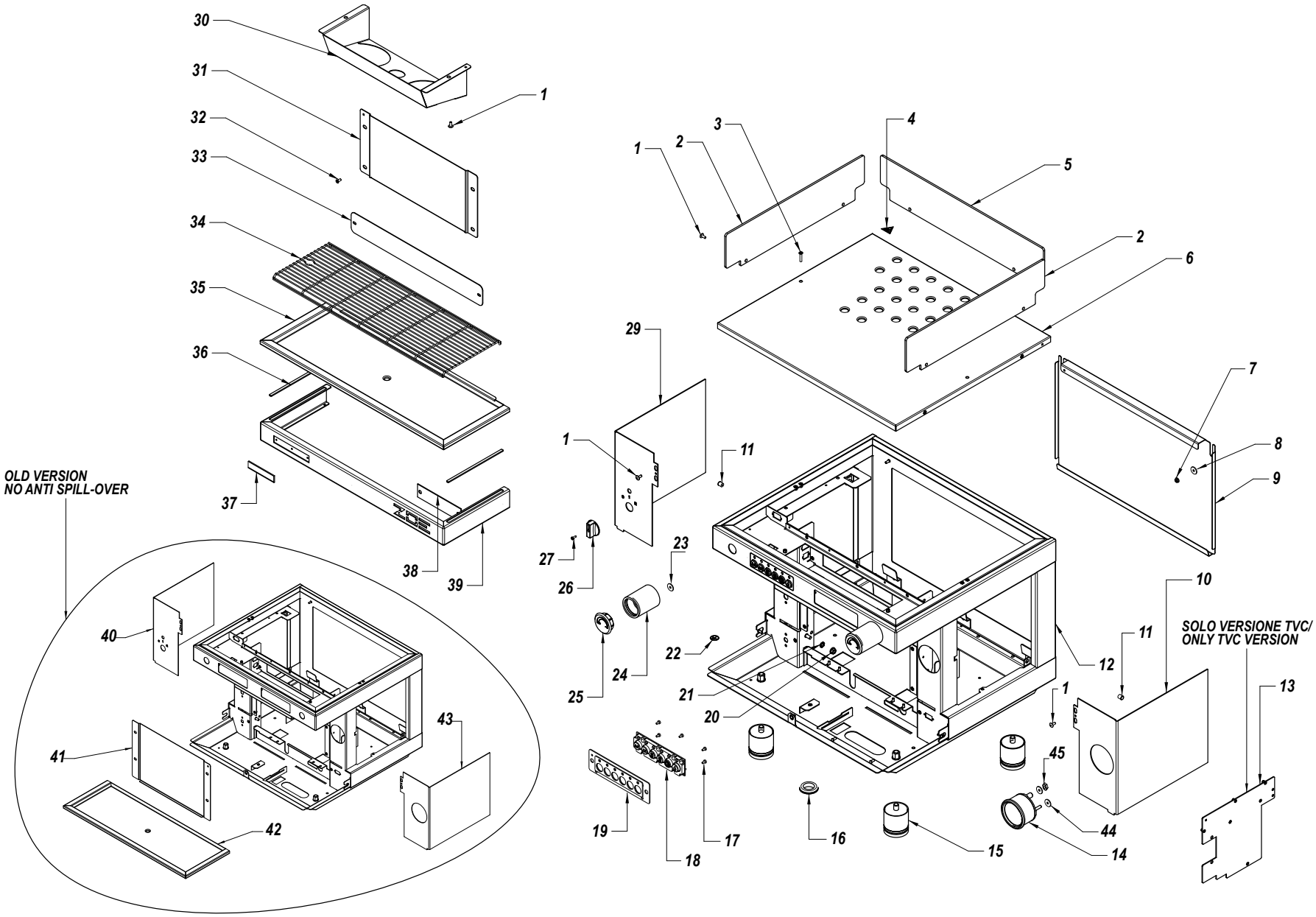

| RIF. POS. | CODICE *CODE* | DESCRIZIONE | DESCRIPTION | NOTE *NOTES* |
|---|---|---|---|---|
| 1 | 10805027A | VITE TBL+ M4X10 | TBL SCREW M4X10 | |
| 2 | 10352434 | FERMATAZZE DX/SX TRASPARENTE | DX/SX TRASPARENT CUP SUPORT | |
| 3 | 10805022A | VITE TBL M4X20 A2 | TBL SCREW M4X20 A2 | |
| 4 | 10955013B | ETICHETTA "SUPERFICIE CALDA" | "HOT SURFACE" LABEL | |
| 5 | 10352436 | FERMATAZZE POSTERIORE TRASPARENTE | REAR TRASPARENT CUP SUPORT | |
| 6 | 10017752B | GRIGLIA SUPERIORE | UPPER GRID | |
| 7 | 10809011 | DADO 4MA FLANGIATO | FLANGED NUT 4MA | |
| 8 | 10805562 | RONDELLA D4X16X1.5 | WASHER D4X16X1,5 | |
| 9A | 10017632A | PANNELLO POSTERIORE NERO LUCIDO | GLOSSY BLACK REAR PANEL | |
| 9B | 10017634A | PANNELLO POSTERIORE ROSSO | RED REAR PANEL | |
| 9C | 10017637A | PANNELLO POSTERIORE BIANCO | WHITE REAR PANEL | |
| 9D | 10017638A | PANNELLO POSTERIORE NERO OPACO | MATT BLACK REAR PANEL | |
| 10A | 10017982A | PANNELLO DX NERO LUCIDO ANTITRACIMAZIONE | GLOSSY BLACK RIGHT PANEL ANTI SPILL OVER | |
| 10B | 10017984 | PANNELLO DX ROSSO ANTITRACIMAZIONE | RED RIGHT PANEL ANTI SPILL OVER | |
| 10C | 10017986 | PANNELLO DX VIOLA ANTITRACIMAZIONE | VIOLET RIGHT PANEL ANTI SPILL OVER | |
| 10D | 10017987 | PANNELLO DX BIANCO ANTITRACIMAZIONE | BIANCO RIGHT PANEL ANTI SPILL OVER | |
| 10E | 10017988 | PANNELLO DX NERO OPACO ANTITRACIMAZIONE | MATT BLACK RIGHT PANEL ANTI SPILL OVER | |
| 10F | 10017990 | PANNELLO DX GIALLO ANTITRACIMAZIONE | YELLOW RIGHT PANEL ANTI SPILL OVER | |
| 10G | 10017992 | PANNELLO DX VERDE ANTITRACIMAZIONE | GREEN RIGHT PANEL ANTI SPILL OVER | |
| 11 | 10405540 | PRESSORE A SFERA E MOLLA | BALL SPRING PLUNGER | |
| 12A | 10029012B | TELAIO NERO OPACO | MATT BLACK FRAME ANTI SPILL OVER | |
| 12B | 10029014B | TELAIO BIANCO | WHITE FRAME ANTI SPILL OVER | |
| 13 | 10017854 | STAFFA SUPPORTO COMPRESSORE ED ELETTROVALVOLA TVC | COMPRESSOR AND ELECRTIC VALVE CLAMP ZOE TVC | TVC |
| 14 | 10552015A | MANOMETRO DOPPIA SCALA D60 | DOUBLE RANGE GAUGE D60 | |
| 15 | 10352065 | PIEDINO D. 50 X55 | FOOT D50X55 | |
| 16 | 10105030 | PASSACAVO IN GOMMA | CABLE PASS | |
| 17 | 10805126 | VITE TC M3X6 A2 | SCREW TC M3X6 A2 | |
| 18A | KRPULTOZOSED | KIT PULSANTIERA ZOE SED 6 TASTI | BUTTON ZOE SED 6 KEYS KIT | |
| 18B | KRPULTOZOSAP | KIT PULSANTIERA ZOE SAP 2 TASTI | BUTTON ZOE SAP 2 KEYS KIT | |
| 19A | 10017412D | SUPPORTO PULSANTIERA ZOE 6 TASTI NERO OPACO | BUTTON SUPPORT ZOE 6 KEYS MATT BLACK | |
| 19B | 10017414D | SUPPORTO PULSANTIERA ZOE 6 TASTI BIANCO | BUTTON SUPPORT ZOE 6 KEYS WHITE | |
| 19C | 10017432C | SUPPORTO PULSANTIERA ZOE 2 TASTI NERO OPACO | BUTTON SUPPORT ZOE 2 KEYS MATT BLACK | |
| | | | | SEGUE / CONTINUE ----> |

| RIF. POS. | CODICE *CODE* | DESCRIZIONE | DESCRIPTION | NOTE *NOTES* |
|---|---|---|---|---|
| 19D | 10017434A | SUPPORTO PULSANTIERA ZOE 2 TASTI BIANCO | BUTTON SUPPORT ZOE 2 KEYS WHITE | |
| 20 | 10809012 | DADO 6MA FLANGIATO | FLANGED NUT 6MA | |
| 21 | 10803536 | RONDELLA D6 DENTATA | TOOTHED WASHER D 6,2 | |
| 22 | 10955025A | ETICHETTA ADESIVA SIMBOLO TERRA | GRAUNDED LABEL SYMBOL | |
| 23 | 10402040 | RONDELLA RUBINETTO VAP/AC INOX | INOX TAP WASHER | |
| 24 | 10092164A | MANOPOLA VAPORE | STEAM KNOB | |
| 25 | 10092162B | TAPPO MANOPOLA VAPORE | STEAM KNOB CAP | |
| 26 | 10122015 | MANOPOLA PER COMMUTATORE | KNOB COMMUTATOR | |
| 27 | 10805116 | VITE TC+ M3X10 NERA | SCREW TC+ M3X10 BLACK | |
| 29A | 10018002 | PANNELLO SX NERO LUCIDO ANTITRACIMAZIONE | GLOSSY BLACK LEFT PANEL ANTI SPILL OVER | |
| 29B | 10018004 | PANNELLO SX ROSSO ANTITRACIMAZIONE | RED LEFT PANEL ANTI SPILL OVER | |
| 29C | 10018006 | PANNELLO SX VIOLA ANTITRACIMAZIONE | VIOLET LEFT PANEL ANTI SPILL OVER | |
| 29D | 10018007 | PANNELLO SX BIANCO ANTITRACIMAZIONE | WHITE LEFT PANEL ANTI SPILL OVER | |
| 29E | 10018008 | PANNELLO SX NERO OPACO ANTITRACIMAZIONE | MATT BLACK LEFT PANEL ANTI SPILL OVER | |
| 29F | 10018010 | PANNELLO SX GIALLO ANTITRACIMAZIONE | YELLOW LEFT PANEL ANTI SPILL OVER | |
| 29G | 10018012 | PANNELLO SX VERDE ANTITRACIMAZIONE | GREEN LEFT PANEL ANTI SPILL OVER | |
| 30A | 10017822B | PROTEZIONE GRUPPI NERO LUCIDO | GLOSSY BLACK PROTECTION PANEL GROUP | |
| 30B | 10017824B | PROTEZIONE GRUPPI ROSSO | RED PROTECTION PANEL GROUP | |
| 30C | 10017827B | PROTEZIONE GRUPPI BIANCO | WHITE PROTECTION PANEL GROUP | |
| 30D | 10017828B | PROTEZIONE GRUPPI NERO OPACO | MATT BLACK PROTECTION PANEL GROUP | |
| 30E | 10017829B | PROTEZIONE GRUPPI GIALLO | YELLOW PROTECTION PANEL GROUP | |
| 31 | 10017970 | PROTEZIONE FRONTALE | FRONT PANEL | |
| 32 | 10803344 | VITE TSP M4 X 10 A2 | SCREW TSP M4 X 10 A2 | |
| 33 | 10019110 | PIASTRA TAMPONAMENTO TELAIO | REAR PLATE FLAME | |
| 34 | 10017628A | GRIGLIA DI SCARICO | DRAIN GRID | |
| 35 | 10017972 | PIATTO DI SCARICO | DRAIN DISH | |
| 36 | 10017492 | PIASTRA ANTITRASCINAMENTO | SCRATCH PLATE | |
| 37A | 10955054B | ETICHETTA SANREMO | SANREMO LABEL | |
| 37B | 10955056B | ETICHETTA SANREMO | SANREMO LABEL | |
| 38A | 10017482 | PIASTRA TAMPONAMENTO FRONTALE INFERIORE NERO OPACO | MATT BLACK REAR PLATE LOWER FRONT | |
| 38B | 10017484 | PIASTRA TAMPONAMENTO FRONTALE INFERIORE BIANCO | WHITE REAR PLATE LOWER FRONT | |
| 39A | 10017712C | FRONTALINO INFERIORE NERO OPACO | MATT BLACK LOWER FRONT | |

SEGUE / CONTINUE ---->

| RIF. POS. | CODICE *CODE* | DESCRIZIONE | DESCRIPTION | NOTE *NOTES* |
|---|---|---|---|---|
| 39B | 10017714C | FRONTALINO INFERIORE BIANCO | WHITE LOWER FRONT | |
| 40A | 10017802 | PANNELLO SX NERO LUCIDO | GLOSSY BLACK LEFT PANEL | |
| 40B | 10017804 | PANNELLO SX ROSSO | RED LEFT PANEL | |
| 40C | 10017806A | PANNELLO SX VIOLA | VIOLET LEFT PANEL | |
| 40D | 10017808 | PANNELLO SX NERO OPACO | MATT BLACK LEFT PANEL | |
| 40E | 10017810 | PANNELLO SX BIANCO | WHITE LEFT PANEL | |
| 40F | 10017812 | PANNELLO SX GIALLO | YELLOW LEFT PANEL | |
| 41 | 10017970 | PROTEZIONE FRONTALE | FRONT PANEL | |
| 42 | 10017622 | PIATTO DI SCARICO | DRAIN DISH | |
| 43A | 10017784 | PANNELLO DX ROSSO | RED RIGHT PANEL | |
| 43B | 10017786A | PANNELLO DX VIOLA | VIOLET RIGHT PANEL | |
| 43C | 10017788 | PANNELLO DX NERO OPACO | MATT BLACK RIGHT PANEL | |
| 43D | 10017790 | PANNELLO DX BIANCO | WHITE RIGHT PANEL | |
| 43E | 10017792 | PANNELLO DX GIALLO | YELLOW RIGHT PANEL | |
| 44 | 10852200 | RONDELLA D10,5X20X2 PIANA ZN | WASHER D10.5X20X2 | |
| 45 | 10853085 | DADO ESAGONALE 1/8" ES.12X3MM | HEXAGONAL NUT 1/8 | |

SEGUE / CONTINUE ---->

# LANCE VAPORE E TVC/ STEAM AND TVC WAND



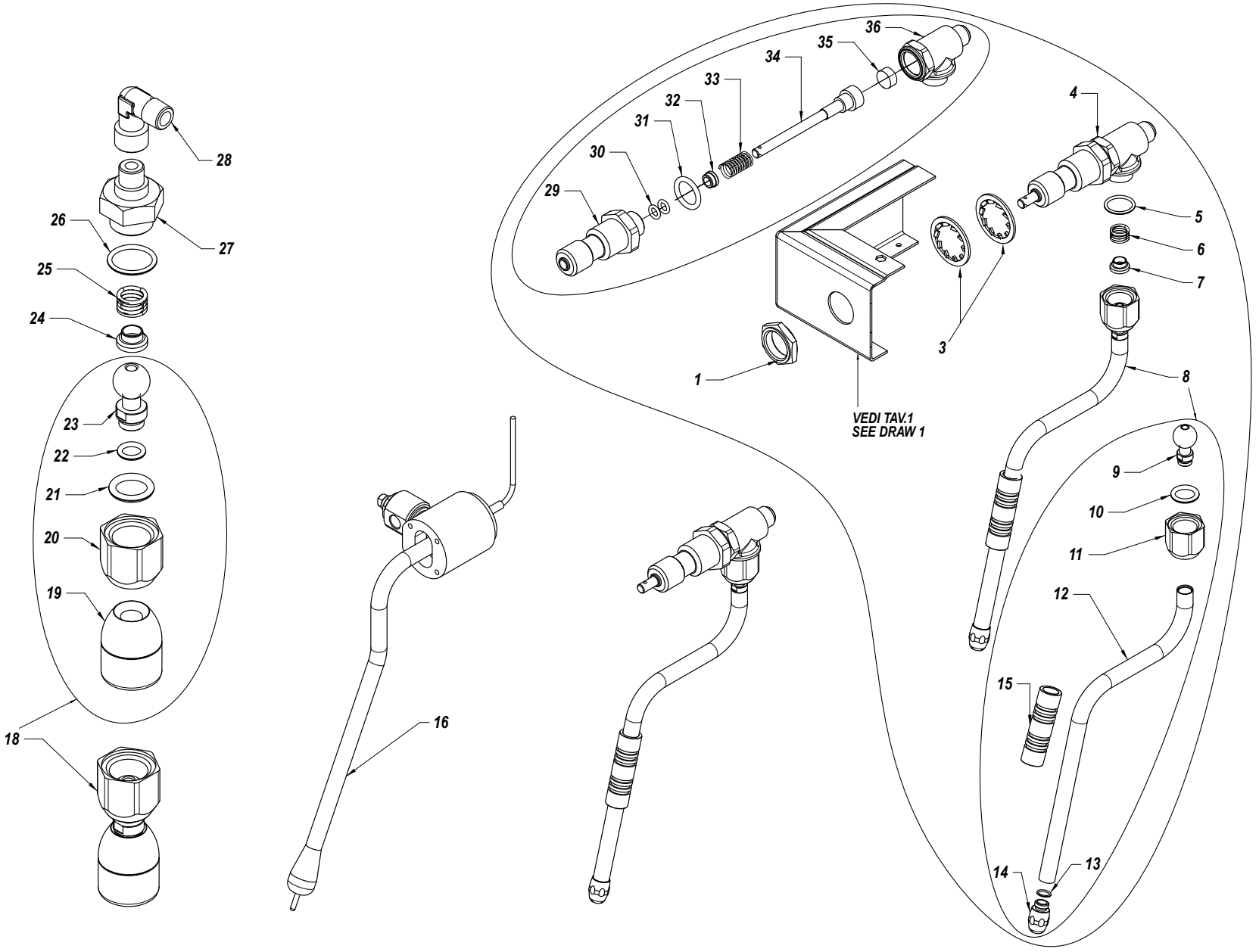

| RIF. POS. | CODICE *CODE* | DESCRIZIONE | DESCRIPTION | NOTE *NOTES* |
|---|---|---|---|---|
| 1 | 10402028 | MEZZO DADO 1/2" | HALF NUT 1/2" | |
| 3 | 10806312 | RONDELLA D21 DENTATA | TOOTHED WASHER D21 | |
| 4 | 10402120C | CORPO RUBINETTO COMPLETO | FULL TAP BODY | |
| 5 | 10402056A | OR VERDE | GREEN OR | |
| 6 | 10402043 | MOLLA SNODO RUBINETTO | TAP JOINT SPRING | |
| 7 | 10402054A | SCODELLINO SNODO RUBINETTO | TAP JOINT ADJUSTER | |
| 8 | 14402284A | LANCIA VAPORE COMPLETA | COMPLETE STEAM PIPE | |
| 9 | 10402288 | SNODO A SFERA INOX LANCIA VAPORE | INOX JOINT BALL | |
| 10 | 10402082 | OR SNODO LANCIA D10 | JOINT PIPE OR D10 | |
| 11 | 14402052A | DADO LANCIA VAPORE | STEAM PIPE NUT | |
| 12 | 10402274 | TUBO VAPORE LANCIA | STEAM PIPE TUBE | |
| 13 | 10402081 | OR TUBO LANCIA | PIPE TUBE OR | |
| 14a | 10402276 | GETTO LANCIA VAPORE 2 FORI | STEAM PIPE JET 2 HOLES | |
| 14B | 10402279 | GETTO LANCIA VAPORE 4 FORI | STEAM PIPE JET 4 HOLES | |
| 15 | 10753052 | GOMMINO ANTISCIVOLO TUBO VAPORE | STEAMER PIPE NO SLIP RUBBER | |
| 16 | 10402429 | LANCIA VAPORE / ARIA | STEAM / AIR PIPE | |
| 18 | 10402143B | DOCCIA CORTA ACQUA COMPLETA | COMPLETE WATER SHORT SHOWER | |
| 19 | 14402150A | DOCCIA CORTA ACQUA | SHORT WATER SHOWER | |
| 20 | 14402052A | DADO SNODO RUBINETTO | JOINT TAP NUT | |
| 21 | 10402064 | OR SNODO LANCIA D10 | JOINT PIPE OR D10 | |
| 22 | 10505018 | OR DOCCIA ACQUA D 7.2X 1.9 | WATER SHOWER OR D 7.2 X 1.9 | |
| 23 | 10402266 | SNODO A SFERA INOX RUBINETTO ACQUA | TAP WHATER INOX JOINT BALL | |
| 24 | 10402054A | SCODELLINO SNODO RUBINETTO | TAP JOINT ADJUSTER | |
| 25 | 10402043 | MOLLA SNODO RUBINETTO | TAP JOINT SPRING | |
| 26 | 10402056A | OR D 15,6 X 1,78 | OR D 15,6 X 1,78 | |
| 27 | 10859048 | RIDUZIONE 1/8" M 3/8"M | REDUCTION 1/8" M 3/8"M | |
| 28 | 10857210A | RACCORDO GOMITO 1/8 1/8” FM | ANGLE FITTING 1/8 1/8” FM | |
| 29 | 10402392 | CORPO SUPPORTO ASTA | BODY SUPPORT ARM | |
| 30 | 10505121A | OR 5,7X1,9 ASTA VITON | OR 5,7X1,9 ARM VITON | |
| 31 | 10505561 | BUSSOLA RAME RUBINETTO | TAP SLEEVE COPPER | |
| 32 | 10402015A | BUSSOLA ASTA RUBINETTO | TAP ARM SLEEVE | |
| 33 | 10402014 | MOLLA ASTA RUBINETTO | TAP ARM SPRING | |
| | | | | SEGUE / CONTINUE ----> |

# LANCE VAPORE E TVC/ STEAM AND TVC WAND



| RIF. POS. | CODICE *CODE* | DESCRIZIONE | DESCRIPTION | NOTE *NOTES* |
|---|---|---|---|---|
| 34 | 10402061A | ASTA CENTRALE RUBINETTO | CENTRAL TAP ARM | |
| 35 | 10505558 | GUARNIZIONE RUBINETTO | TAP SEAL | |
| 36 | 10402390 | CORPO RUBINETTO CENTRALE | CENTRAL TAP BODY | |

# CALDAIA / BOILER



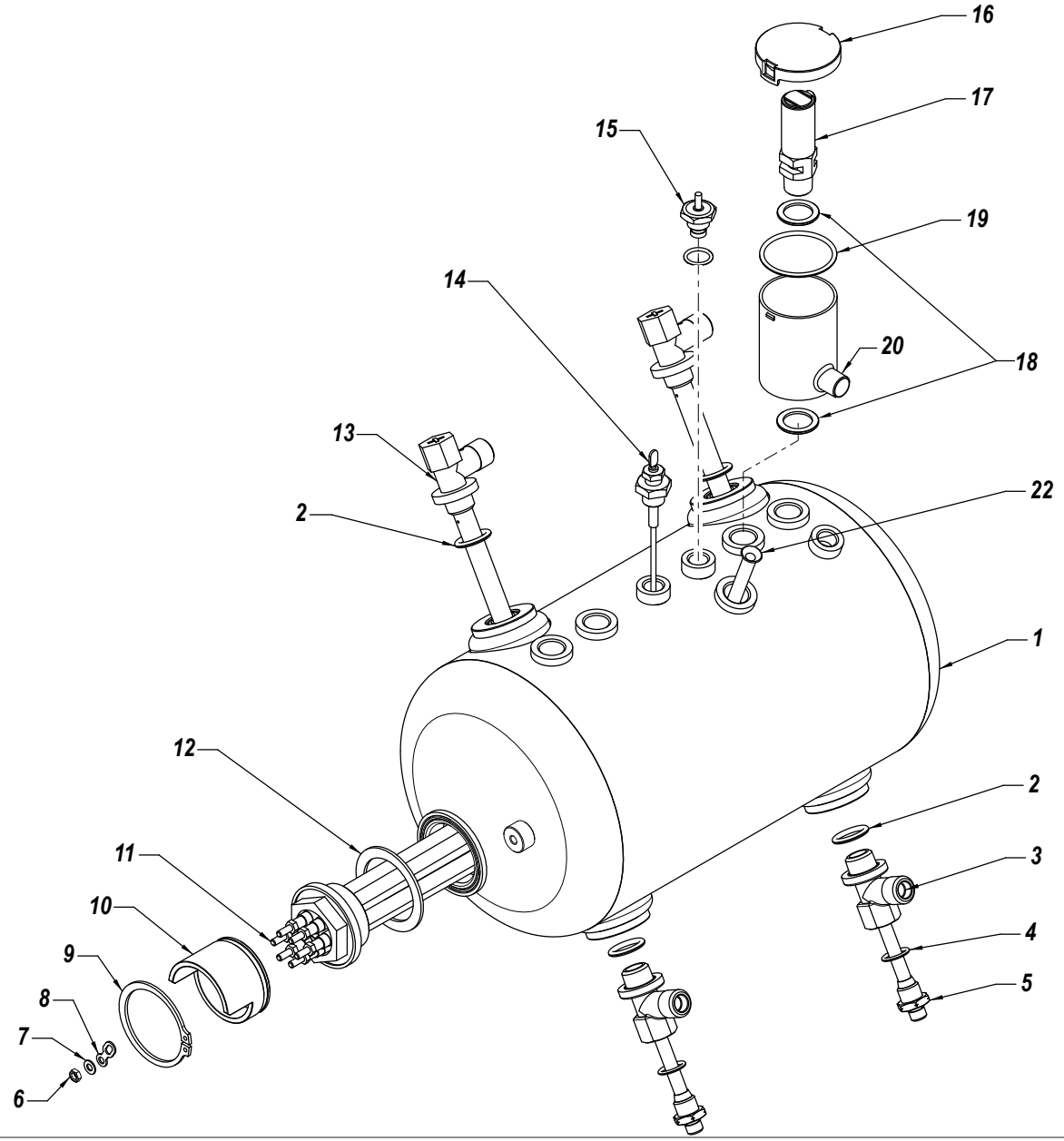

# CALDAIA / BOILER



| RIF. POS. | CODICE *CODE* | DESCRIZIONE | DESCRIPTION | NOTE *NOTES* |
|---|---|---|---|---|
| 1A | 10002722B | CALDAIA D180 | BOILER D180 | |
| 1B | 10002734 | CALDAIA D180 | BOILER D180 | |
| 1C | IKCAZOKO2230V | KIT CALD.Z.KO.2GR 230V C/RES.+VAL.S.SR | KIT BOILER 10002734 ZOE KOMPAKT 2GR 230V | |
| 2 | 10852219 | RONDELLA IN RAME 3/8” | COPPER WASHER 3/8” | |
| 3 | 10853358 | RACCORDO SCAMBIATORE INFERIORE 1/4X3/8X3/8" OT57 | EXCHANGERS LOWER JOINT 1/4X3/8X3/8 OT57 | |
| 4 | 10852214 | RONDELLA RAME 1/4” | COPPER WASHER 1/4” | |
| 5 | 10042046A | INIETTORE D.8 TEFLON 1/8” L56 | TEFLON INJECTOR D8 1/8” L56 | |
| 6A | 10806050 | DADO M4 PER RESISTENZA | ELECTRIC RESISTANCE NUT M4 | |
| 6B | 10806054 | DADO M4 PER RESISTENZA | ELECTRIC RESISTANCE NUT M4 | |
| 7A | 10809024 | RONDELLA D4 | WASHER D4 | |
| 7B | 10803550 | RONDELLA D4 | WASHER D4 | |
| 8A | 10106060 | PONTE COLLEGAMENTO RESISTENZA | ELECRTIC RESISTANCE CONNECTION BRIDGE | |
| 8B | 10106068 | PONTE COLLEGAMENTO RESISTENZA | ELECRTIC RESISTANCE CONNECTION BRIDGE | |
| 8C | 10106069 | PONTE COLLEGAMENTO RESISTENZA | ELECRTIC RESISTANCE CONNECTION BRIDGE | |
| 9 | 10806286 | ANELLO SEEGER A52X2 | CIRCLIP A52X2 | |
| 10 | 10455102A | PROTEZIONE COLLEGAMENTI ELETRICI RESISTENZA | ELECTRIC CONNECTION RESISTANCE PROTECTION | |
| 11A | 10455184 | RESISTENZA 2500W 230V | ELECTRIC RESISTANCE 2500W 230V | |
| 11B | 10455086 | RESISTENZA 2500W 120V | ELECTRIC RESISTANCE 2500W 120V | |
| 12 | 10502020A | RONDELLA PTFE PER RESISTENZA | PTFE WASHER RESISTANCE | |
| 13 | 10853302 | RACCORDO SCAMBIATORE SUPERIORE CON TUBO PRELIEVO | EXCHANGERS UPPER JOINT WHIT INLET TUBE | |
| 14 | 10112064A | SONDA DI LIVELLO | LEVEL CHECK ROD | |
| 15 | 10652040A | VALVOLA SFIATO CALDAIA | BOILER RELIEF VALVE | |
| 16 | 10022497B | COPERCHIO VASCHETTA VALVOLA DI SICUREZZA | COVER TANK SAFETY VALVE | |
| 17 | 10652058B | VALVOLA DI SICUREZZA | SAFETY VALVE | |
| 18 | 10852218 | RONDELLA RAME D 16,8X D25 X H1,5 mm | COPPER WASHER D 16,8 X D25 X H1,5 mm | |
| 19 | 10505085 | OR 3162 | OR 3162 | |
| 20 | 10022489B | VASCHETTA VALVOLA DI SICUREZZA | TANK SAFETY VALVE | |
| 22 | 10003302 | TUBO PESCANTE | INLET TUBE | |

# IMPIANTO IDRAULICO / HYDRAULIC SYSTEM



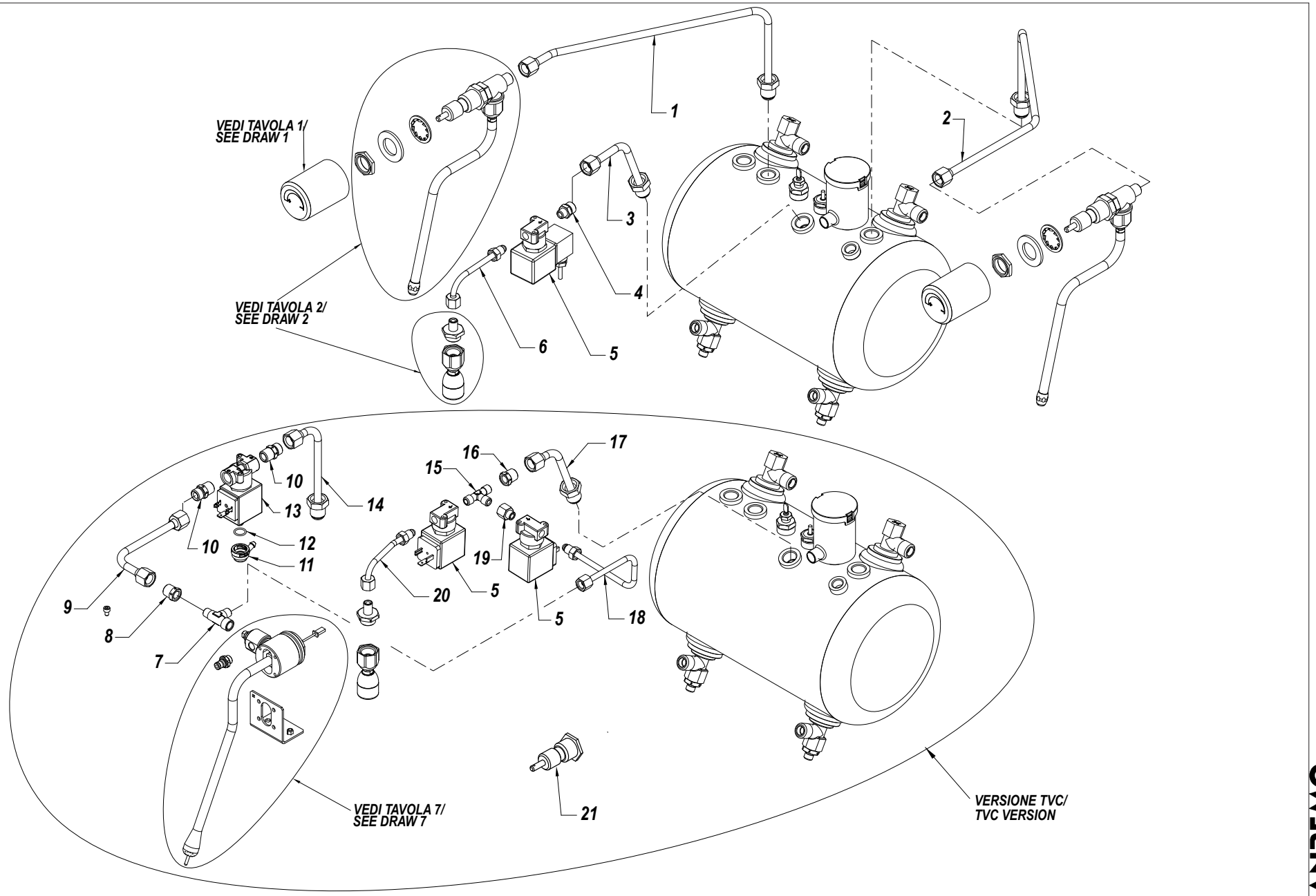

| RIF. POS. | CODICE *CODE* | DESCRIZIONE | DESCRIPTION | NOTE *NOTES* |
|---|---|---|---|---|
| 1 | 10003318 | TUBO VAPORE SX | STEAM TUBE SX | |
| 2 | 10003320 | TUBO VAPORE DX | STEAM TUBE DX | |
| 3 | 10003322 | TUBO PRELIEVO ACQUA CALDA | HOT WATER INLET TUBE | |
| 4 | 10857050B | ACCORDO 8-1/8" DRITTO M | STRAIGHT FITTING 8-1/8” 230V | |
| 5A | 10303108 | ELETTROVALVOLA 2 VIE 1/8" 230V | 2 WAY SOLENOID 1/8” 230V | |
| 5B | 10303060B | ELETTROVALVOLA 2 VIE 1/8" 120V | 2 WAY SOLENOID 1/8” 120V | |
| 6 | 10003324 | TUBO USCITA ACQUA CALDA | HOT WATER OUTPUT TUBE | |
| 7 | 10857630A | RACCORDO T M/M/F 1/8 | FITTING T M/M/F 1/8 | TVC |
| 8 | 10857520C | RACCORDO RIDUZIONE 1/4M-1/8F | REDUCTION FITTING 1/4M—1/8F | TVC |
| 9 | 10002572 | TUBO COLLEGAMENTO LANCIA CON ELETTROVALVOLA VAPORE | PIPE CONNECTION TUBE WITH STEAM SOLENOID | TVC |
| 10 | 10855032C | RACCORDO DRITTO M1/4"+M1/4"CONICO X8 | STRAIGHT FITTING M1/4”+M1/4” CONICAL X8 | TVC |
| 11 | 10255028A | RACCORDO GOMITO GIREVOLE F 1/8 | REVOLVING ANGLE FITTING F 1/8 | TVC |
| 12 | 10505079 | OR EPDM | EPDM OR | TVC |
| 13 | 10302070 | ELETTROVALVOLA 3VIE 1/4X3,2 230V 50HZ | 3 WAY SOLENOID 1/4X3.2 230V 50HZ | TVC |
| 14 | 10002718 | TUBO PRELIEVO VAPORE COLLEGATO CON ELET. LAV. E RUB. | WATER INJET TUBE CONNECTED EITH WASHING SOLENOID AND TAP | TVC |
| 15 | 10857028A | RACCORDO T 6-6-1/8” M | FITTING T 6-6-1/8”M | TVC |
| 16 | 10857520C | RACCORDO RIDUZIONE 1/4M - 1/8F | REDUCTION FITTING 1/4M - 1/8F | TVC |
| 17 | 10002716 | TUBO PRELIEVO ACQUA | WATER INLET TUBE | TVC |
| 18 | 10002528 | TUBO COLLEGAMENTO LANCIA CON ELETTROVALVOLA VAPORE | PIPE CONNECTION TUBE WITH STEAM SOLENOID | TVC |
| 19 | 10875555B | PROLUNGA ESAGONALE 14X11 | EXAGONAL EXTENSION 14X11 | TVC |
| 20 | 10003306 | TUBO USCITA ACQUA CALDA TVC | HOT WATER OUTPUT TUBE TVC | TVC |
| 21 | 10402035 | RACCORDO FISS.MANOP.VAPORE ELE.OT58 | KNOB STEAM FITTING | TVC |

# IMPIANTO IDRAULICO / HYDRAULIC SYSTEM



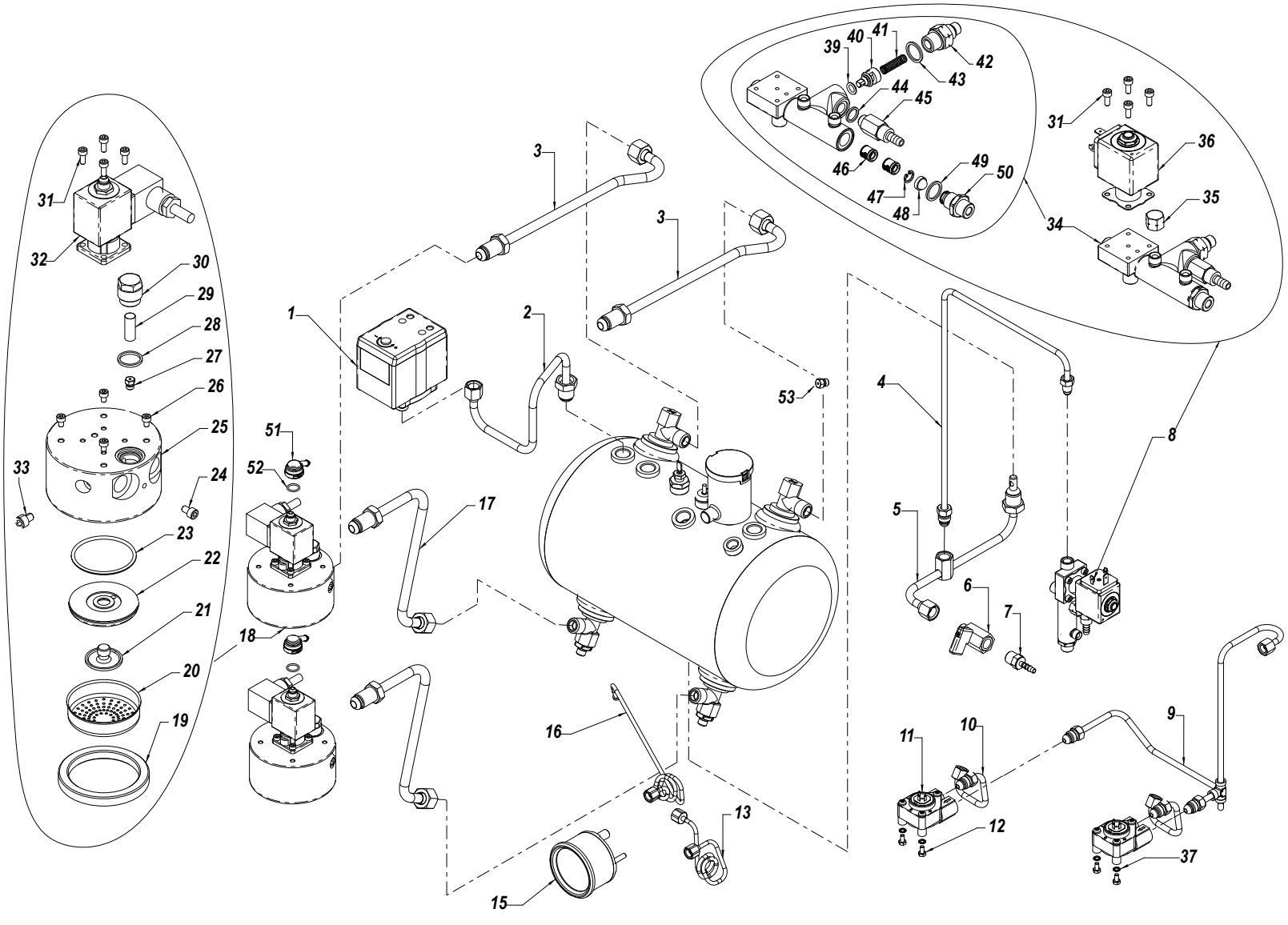

| RIF. POS. | CODICE *CODE* | DESCRIZIONE | DESCRIPTION | NOTE *NOTES* |
|---|---|---|---|---|
| 1 | 10602004A | PRESSOSTATO | PRESSURE SENSOR | |
| 2 | 10003330 | TUBO PRESSOSTATO | PRESSURE SENSOR TUBE | |
| 3 | 10003312 | TUBO SCAMBIATORE SUPERIORE | UPPER EXCHAGER TUBE | |
| 4 | 10003314 | TUBO CARICO CALDAIA | BOILER LOADING TUBE | |
| 5 | 10003317 | TUBO DI SCARICO CALDAIA | BOILER DRAIN TUBE | |
| 6 | 10402059 | RUBINETTO A SFERA | SPHERICAL TAP | |
| 7 | 10853068B | RACCORDO DRITTO | STRAIGHT FITTING | |
| 8 | 10056130A | ASSIEME MASSELLO LIGHT | LIGHT FILL BLOCK ASSEMBLY | |
| 9 | 10003326A | TUBO ALIMENTAZIONE VOLUMETRICO | VOLUMETRIC SUPPLY TUBE | |
| 10 | 10003328 | TUBO ALIMENTAZIONE 1° - 2° GRUPPO | 1° - 2° GROUP SUPPLY TUBE | |
| 11 | 10112282B | CONTATORE VOLUMETRICO 1\4” | VOLUMETRIC COUNTER 1/4” | |
| 12 | 10805074 | VITE TE M4X8 | SCREW TE M4X6 | |
| 13 | 10002018A | TUBO CAPILLARE MANOMETRO D60 POMPA | GAUGE D60 PUMP HAIRLINE TUBE | |
| 15 | 10552015A | MANOMETRO DOPPIA SCALA D60 | DOUBLE RANGE GAUGE D60 | |
| 16 | 10002032A | TUBO CAPILLARE MANOMETRO CALDAIA | GAUGE BOILER HAIRLINE TUBE | |
| 17 | 10003310 | TUBO SCAMBIATORE INFERIORE | LOWER EXCHAGER TUBE | |
| 18 | 10051992A | GRUPPO EROGAZIONE | DISTRIBUTION GROUP | |
| 19 | 10502160 | GUARNIZIONE SOTTOCOPPA H8,5mm | UNDER CUP SEAL H8,5mm | |
| 20 | 10052120 | DOCCIA RETE GRUPPO | GROUP NET SHOWER | |
| 21 | 10052141A | DIFFUSORE GRUPPO | GROUP DIFFUSER | |
| 22 | 10052248B | MAZZOCCO GRUPPO | GROUP MAZZOCCO | |
| 23 | 10502070A | OR 3187 PER MAZZOCCO | MAZZOCCO OR 3187 | |
| 24 | 10805079 | VITE TCEI M5X8 | SCREW TCEI M5X8 | |
| 25 | 10052990 | GRUPPO EROGAZIONE ANELLO | RING DISTRIBUTION GROUP | |
| 26 | 10805060 | VITE TCEI M4X6 | SCREW TCEI M4X6 | |
| 27 | 10052135A | GIGLEUR GRUPPI | GROUPS GIGLEUR | |
| 28 | 10052143 | GUARNIZIONE TAPPO GRUPPO ANELLO | RING GROUP SEAL CAP | |
| 29 | 10052136 | FILTRO GRUPPO ANELLO | FILTER RING GROUP | |
| 30 | 10052142 | TAPPO CHIUSURA GIGLEUR | GIGLEUR CAP | |
| 31 | 10805071 | VITE TCEI M4X6 | SCREW TCEI M4X6 | |
| 32 | 10302096 | ELETTROVALVOLA 3VIE 32X32 230V D3X1,78 | 3 WAY SOLENOID 32X32 320V D3X1,78 | |
| 32 | 10302088B | ELETTROVALVOLA 3VIE 32X32 230V | 3 WAY SOLENOID 32X32 320V | |
| | | | | SEGUE / CONTINUE ----> |

| RIF. POS. | CODICE *CODE* | DESCRIZIONE | DESCRIPTION | NOTE *NOTES* |
|---|---|---|---|---|
| 33 | 10805078 | VITE TCEI M6X8 | SCREW TCEI M6X8 | |
| 34 | 10056058F | MASSELLO LIGHT | FILL BLOCK | |
| 35 | 10857658B | RACCORDO TAPPO 1/8F | TOP FITTING 1/8F | |
| 36 | 10302130A | ELETTROVALVOLA 2VIE 32X32 230V D2,5 | 2 WAY SOLENOID 32X32 320V D3X1,78 | |
| 37 | 10803519 | RONDELLA DENTELLATA 4,2 | TOOTHED WASHER D4.2 | |
| 39 | 10402068 | OR 106 NBR D6,75X1,78 | OR 106 NBR D6,75X1,78 | |
| 40 | 10058027A | PISTONCINO CORPO MASSELLO | BODY FILL BLOCK PISTON | |
| 41 | 10053110 | MOLLA VALVOLA ANTIRIFLUSSO | ANTI-BLACKFLOW VALVE SPRING | |
| 42 | 10058052A | NIPLESS VALVOLA ANTIRIFLUSSO | ANTI-BLACKFLOW VALVE NIPLESS | |
| 43 | 10053109 | RONDELLA RAME VALVOLA | VALVE COPPER WASHER | |
| 44 | 10058048 | RONDELLA RAME 1/8” MASSELLO | FILL BLOCK COPPER WASHER 1/8” | |
| 45 | 10655557C | VALVOLA DI ESPANSIONE M1/8 | EXPANSION VALVE M1/8 | |
| 46 | 10652052 | VALVOLA ANTIRIFLUSSO | ANTI-BLACKFLOW VALVE | |
| 47 | 10806288 | ANELLO SEEGER 10X1 | SEEGER RING 10X1 | |
| 48 | 10355172 | FILTRO RETE TONDO D11,5 H7,5 | CIRCULAR NET FILTER D11,5 H7,5 | |
| 49 | 10058050 | RONDELLA RAME 1/4 | COPPER WASHER 1/4 | |
| 50 | 10058044A | RACCORDO 1/4-1/4 | FITTING 1/4-1/4 | |
| 51 | 10255028A | RACCORDO GOMITO GIREVOLE F1/8 | REVOLVING ANGLE FITTING F1/8 | |
| 52 | 10505079 | OR EPDM | EPDM OR | |
| 53A | 10052174A | GIGLEUR F.D2,5 MAND.D10,8X5 OT57 | GROUP GLIGLEUR D2,5 | |
| 53B | 10052179A | GIGLEUR FORO D2 MAND.D10,8X5 OT57 | GROUP GLIGLEUR D2 | |

## GRUPPO EROGAZIONE /DISTRIBUTION GROUP



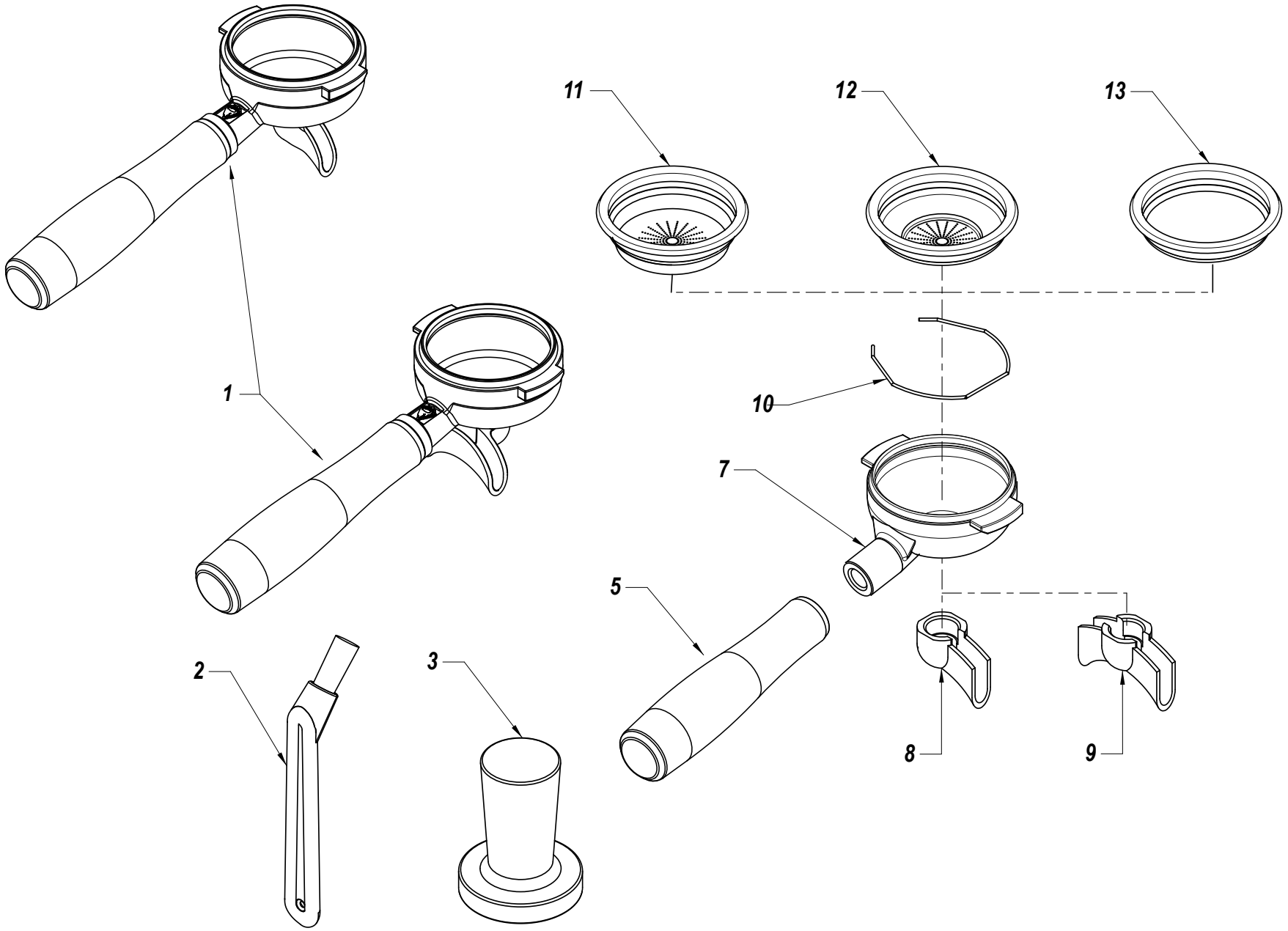

TAVOLA *DRAWING* 6

# GRUPPO EROGAZIONE /DISTRIBUTION GROUP



| RIF. POS. | CODICE *CODE* | DESCRIZIONE | DESCRIPTION | NOTE *NOTES* |
|---|---|---|---|---|
| 1A | KPOZOVR1TZ6A | KIT PORTAFILTRO 1TZ | 1 CUP FILTERHOLDER KIT | |
| 1B | KPOZOVR2TZ12A | KIT PORTAFILTRO 2TZ | 2 CUP FILTERHOLDER KIT | |
| 1C | KPOVRRS1TZ7A | KIT PORTAFILTRO 1TZ MAGGIORATO | INCREASED 1 CUP FILTERHOLDER KIT | |
| 1D | KPOVRRS2TZ21A | KIT PORTAFILTRO 2 TZ MAGGIARATO | INCREASED 2 CUP FILTERHOLDER KIT | |
| 2 | 10052020 | SPAZZOLINO | SMALL BRUSH | |
| 3 | PA051640B | PRESSINO | TAMPER | |
| 5 | 10080760A | MANICO PORTAFILTRO | FILTERHOLDER HANDLE | |
| 7 | 10054000A | CORPO PORTAFILTRO INCLINATO | INCLINED FILTERHOLDER BODY | |
| 8A | 14052075A | BECCUCCIO 1 VIA APERTO | 1 WAY OPEN NOZZLE | |
| 8B | 10054030 | BECCUCCIO 1 VIA COM.AP.CW510L CROM.NSF | 1 WAY NOZZLE CW510L | |
| 9A | 14052085A | BECCUCCIO 2 VIE APERTO | 2 WAY OPEN NOZZLE | |
| 9B | 14052090 | BECCUCIIO 2 VIE PER PORTAFILTRO MAGGIORATO | 2WAY NOZZLE FOR INCREASED FILTERHOLDER | |
| 9C | 10054040 | BECCUCCIO 2 VIE COM.AP.CW510L CROM.NSF | 2 WAYS NOZZLE CW510L | |
| 10A | 10052051 | MOLLA FERMA FILTRO D 1,2 | STOP FILTER SPRING | |
| 10B | 10052050 | MOLLA FERMA FILTRO D 1,2 PER PORTAFILTRO MAGGIORATO | STOP FILTER SPRING FOR INCREASED FILTERHOLDER | |
| 11A | 10052074A | FILTRO 2 TAZZE | 2 CUP FILTER | |
| 11B | 10052084 | FILTRO 2 TAZZE MAGGIORATO | 2 CUP INCREASED FILTER | |
| 12A | 10052072 | FILTRO 1 TAZZA | 1CUP FILTER | |
| 12B | 10052084 | FILTRO 1 TAZZA MAGGIORATO | 1CUP INCREASED FILTER | |
| 13 | 10052220A | FILTRO CIECO D8 H3 | BLIND FILTER D8 H3 | |

# CARICO SCARICO ACQUA / WATER CHARGE-DISCHARGE



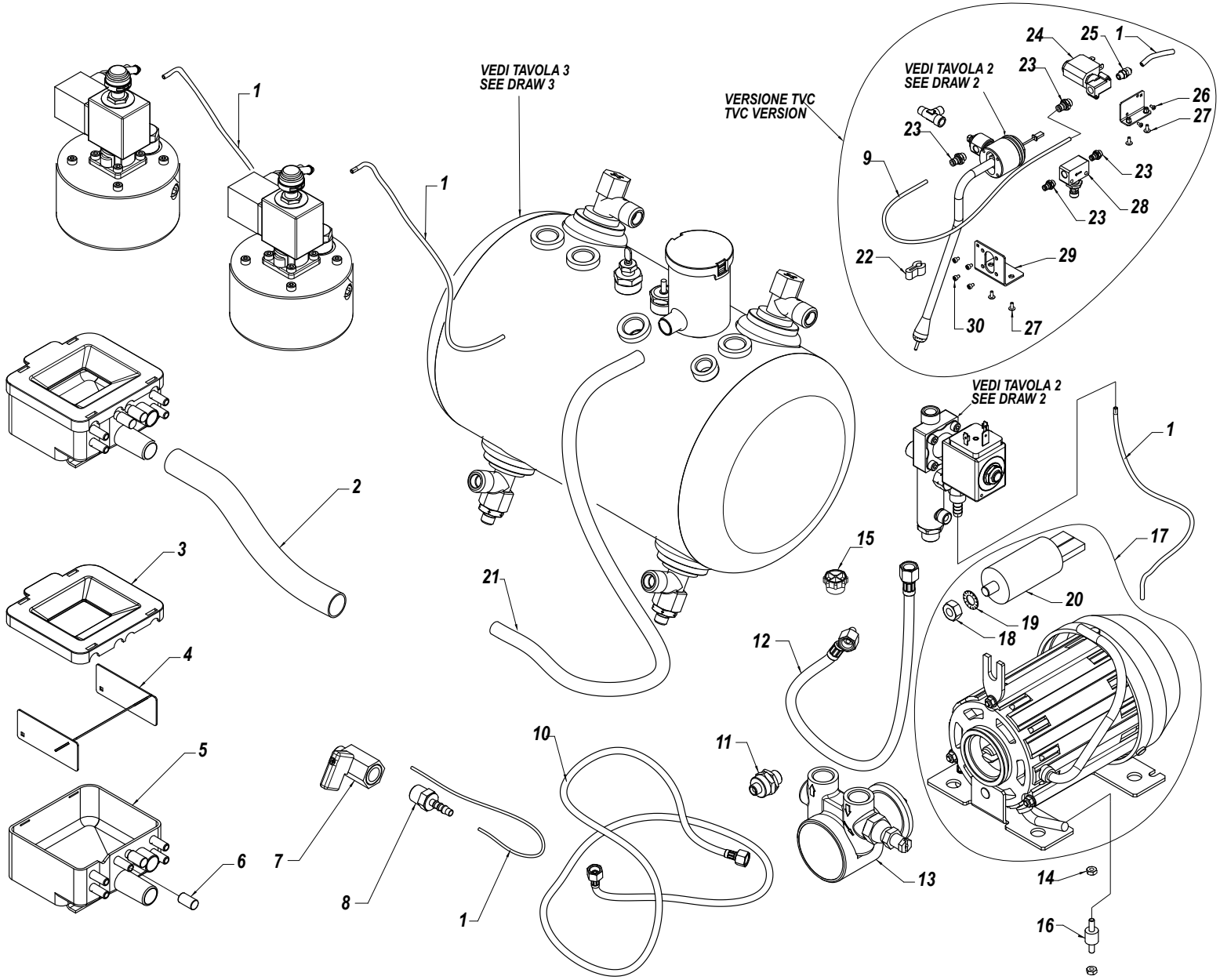

# CARICO SCARICO ACQUA / WATER CHARGE-DISCHARGE



| RIF. POS. | CODICE *CODE* | DESCRIZIONE | DESCRIPTION | NOTE *NOTES* |
|---|---|---|---|---|
| 1 | 10905010 | TUBO SILICONE TRASPARENTE 7X4 | TRASPARENT SILICON TUBE 7X4 | |
| 2 | 10852460 | TUBO SPIRALATO SCARICO D16X22 L.2 MT | SPIREAL EXHAUST TUBE D 16X22 L,2MT | |
| 3 | 10022476B | COPERCHIO VASCHETTA DI SCARICO | DRAIN BOX COVER | |
| 4 | 10012144 | ROMPIGETTO PER VASCHETTA SCARICO | JET BREAKER FOR DRAIN TUBE | |
| 5 | 10022441A | VASCHETTA SCARICO | DRAIN BOX | |
| 6 | 10052064 | TAPPO VASCHETTA DI SCARICO | DRAIN BOX TOP | |
| 7 | 10402059 | RUBINETTO A SFERA 1/4”M/F | SFERICAL TAP 1/4”M/F | |
| 8 | 10853068B | RACCORDO DRITTO R1/4 M/F | STRIGHT FITTING R1/4 M/F | |
| 9 | 10909020 | TUBO D4X1,5 TEFLON | TEFLON TUBE D4X1,5 | |
| 10 | 10852594C | TUBO TRAZIONE D3/8F D3/8 NIPLES L2000mm | TRACTION TUBE D3/8F D3/8 NIPLES L2000mm | |
| 11 | 10355150A | FILTRO POMPA | PUMP FILTER | |
| 12 | 10852596C | TUBO TRAZIONE D1/4F D3/8 NIPLES L400mm | TRACTION TUBE D1/4F D3/8 NIPLES L400mm | |
| 13 | 10252062A | POMPA ROTATIVA 70L/H | ROTARY PIMP 70L/H | |
| 14 | 10809011 | DADO 4MA | NUZZLE 4MA | |
| 15 | 10351134 | TAP.LDPE TRAS.PER TUBO TRAZ.3/8"M | CAP 3/8 FOR TRACTION TUBE | |
| 16 | 10255022 | ANTIVIBRANTE PUFFER D10X10 M4XH10 | ANTIVIBRATION PUFFER D10X10 M4XH10 | |
| 17 | 10252098B | MOTORE ELETTRICO.130W 230V | ELECTRICAL MOTOR 130WATT 230V | |
| 18 | 10802500 | DADO 8MA | NUZZLE 8MA | |
| 19 | 10803521 | RONDELLA D8,2 DENTATA | TOOTHED WASHER D 8,2 | |
| 20 | 10252038A | CONDENSATORE 6MF 450VL MOTORE POMPAP.150W 230V | CONDENSER 6MF 450VL PUMP MOTOR 150W 230V | |
| 21 | 10905024 | TUBO SILICONE D12X18 70SH+-5 | SILICON TUBE D12X18 | |
| 22 | 10753056 | GOMMINO ANTISCOTTATURA | ANTI-SCALD RUBBER | TVC |
| 23 | 10853204A | RACCORDO RAPIDO DRITTO 4X1/8M CON OR | RAPID STRIGHT FITTING 4X1/8M WITH OR | TVC |
| 24 | 10303010C | ELETTROVALVOLA 2VIE 1/8"D1,5 230V | 2 WAY SOLENOID 1/8" D1,5 230V | TVC |
| 25 | 10853068B | RACCORDO DRITTO 6/4 - 1/8"M | STRIGHT FITTING 6/4 -1/8"M | TVC |
| 26 | 10805126 | VITE TC + M3X6 | SCREW TC + M3X6 | TVC |
| 27 | 10805027A | VITE TBL + M4X10 | SCREW TBL +M4X10 | TVC |
| 28 | 10852324 | REGOLATORE DI FLUSSO | FLOW CONTROL | TVC |
| 29 | 10017850 | STAFFA SUPPORTO LANCIA TVC | PIPE SUPPORT CLAMP TVC | TVC |
| 30 | 10805060 | VITE TCEI M4X6 | SCREW TCEI M4 X6 | TVC |
| 32 | 10017852 | STAFFA SUPPORTO ELETTROVALVOLA TVC ZOE | SOLENOID SUPPORT CLAMP ZOE TVC | TVC |

# IMPIANTO ELETTRICO / ELECTRICAL SYSTEM



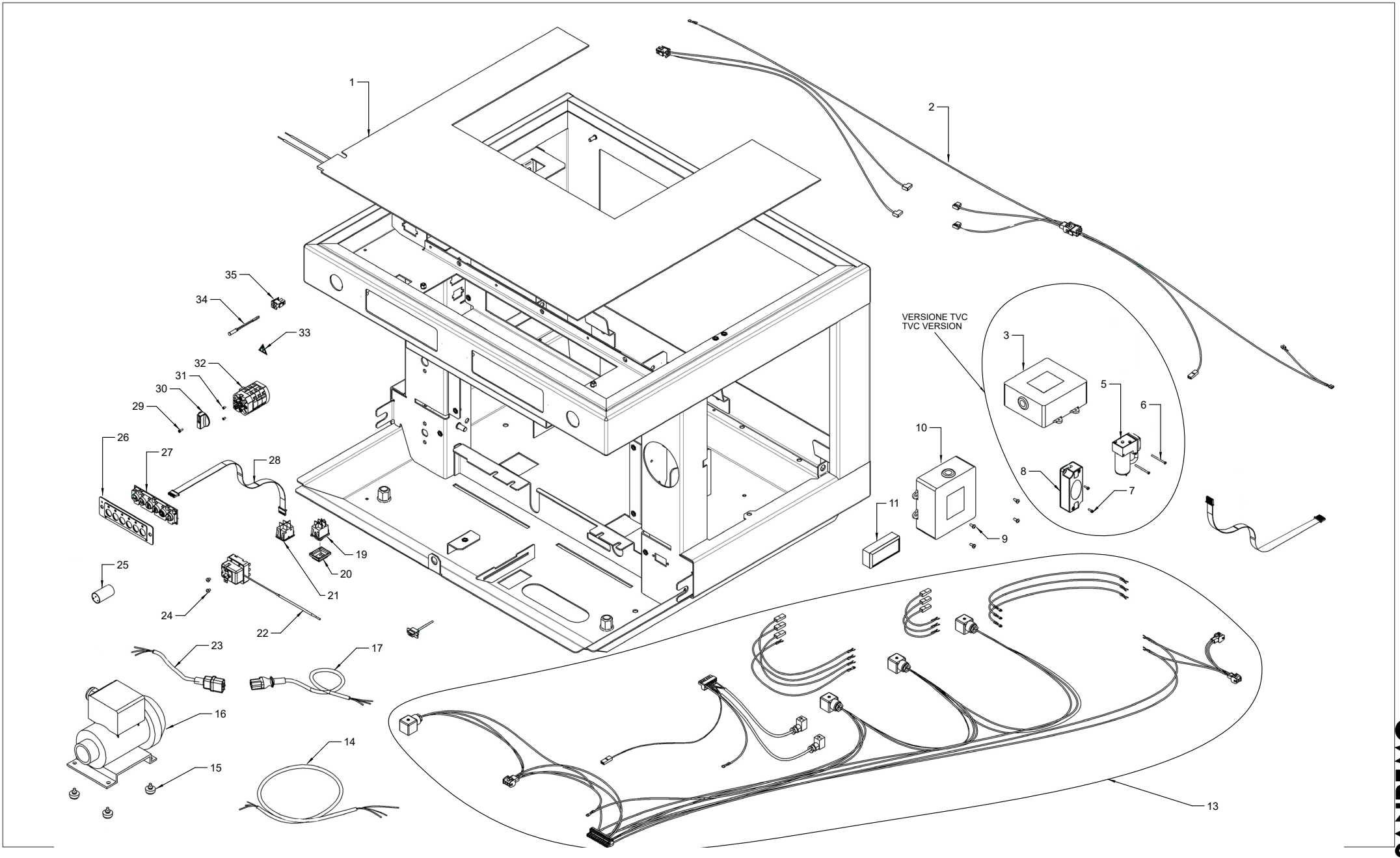

| RIF. POS. | CODICE *CODE* | DESCRIZIONE | DESCRIPTION | NOTE *NOTES* |
|---|---|---|---|---|
| 1 | 10455130B | RESISTENZA 60W 230V | ELECTICAL RESISTANCE 60W 230V | |
| 2 | 10102642B | CABLAGGIO SCALDATAZZE | WIRING CUPWARMER | |
| 3 | 10112227 | CENTRALINA 3D5DL | ELECTRICAL JUNCTION BOX 3D5DL | TVC |
| 5 | 10255084 | COMPRESSORE A PISTONE 12V | PISTON COMPRESSOR 12V | TVC |
| 6 | 10805152 | VITE TC + M3X40 | SCREW TC +M3X40 | TVC |
| 7 | 10805220 | VITE TC + M3X10 | SCREW TC + M3X10 | TVC |
| 8 | 10554213 | ALIMENTATORE 230/12V 12W | POWER PACK 230/12V 12W | TVC |
| 9 | 10805084 | VITE TC+ M4X10 | SCREW TC+ M4X10 | |
| 10A | 10112012 | CENTRALINA 3D5 XLC 120V | ELECRICAL JUNCTION BOX 3D5 XLC 120V | SED |
| 10B | 10112072F | CENTRALINA 3D5 3GRCT XLC 230V SED MODELLO LED | ELECRICAL JUNCTION BOX 3D5 230V SED LED MODEL | SED MODELLO LED/LED MODEL |
| 10C | 10112113 | CENTRALINA ON-OFF XLC 230V | ON - OFF ELECTRICAL BOX XLC 230V | SAP |
| 11 | 10112342 | SCHEDA BLUETOOTH | BLUETOOTH CARD | |
| 13A | 10102460B | CABLAGGIO + TVC | WIRING +TVC | TVC |
| 13B | 10192640 | CABLAGGIO INGUAINATO | WIRING IN TROUBLE | SED |
| 14 | 10105138 | CAVO ALIMENTAZIONE 3X2,5 2MT | SUPPLY CABLE 3X2,5 2MT | |
| 15 | 10352058 | PIEDINO NERO POMPA ESTERNA | EXTERNAL PUMP BLACK FOOT | |
| 16 | 10252099 | MOTORE ELETTRICO 150W 230V | ELECTRICAL MOTOR 150W 230V | POMPA EST/EXTERNAL PUMP |
| 17 | 10102699A | CAVO POMPA ESTERNA | EXTERNAL PUMP CABLE | |
| 19 | 10556041B | INTERRUTTORE BIP LUMINOSO ROSSO SCALDATAZZE | CUPWARMER RED BRIGHT BIP SWITCH | |
| 20 | 10105243B | CAPPUCCIO INTERRUTORE | CUP SWITCH | |
| 21 | 10556045 | TAPPO CIECO 22X30 NERO | BLACK BLIND CAP | |
| 22 | 10111082B | TERMOSTATO 145° | THERMOSTAT 145° | |
| 23 | 10102597 | CAVO COLLEGAMENTO MOTORE | CONNECTION CABLE MOTORS | |
| 24 | 10805592A | DADO M10X1 | NUT M10X1 | |
| 25 | 10252016A | FILTRO CONDENSATORE | CONDENSER FILTER | |
| 26A | 10017412D | SUPPORTO PULSANTIERA ZOE SED NERO OPACO | BUTTON SUPPORT ZOE SED MATT BLACK | SED |
| 26B | 10017414D | SUPPORTO PULSANTIERA ZOE SED BIANCO | BUTTON SUPPORT ZOE SED WHITE | SED |
| 26C | 10017432C | SUPPORTO PULSANTIERA ZOE SAP NERO OPACO | BUTTON SUPPORT ZOE SAP MATT BLACK | SAP |
| 26D | 10017434A | SUPPORTO PULSANTIERA ZOE SAP BIANCO | BUTTON SUPPORT ZOE SAP WHITE | SAP |
| 27A | KRPULTOZOSED | KIT PULSANTIERA ZOE SED 6 TASTI | BUTTON ZOE SED 6 KEYS KIT | SED |
| 27B | KRPULTOZOSAP | KIT PULSANTIERA ZOE SAP 2 TASTI | BUTTON ZOE SAP 2 KEYS KIT | SAP |
| 28A | 10112079 | CAVO PIN TO PIN 800mm 8X2 VIE | PIN TO PIN CABLE 800mm 8X2 WAY | |
| | | | | SEGUE / CONTINUE ----> |

| RIF. POS. | CODICE *CODE* | DESCRIZIONE | DESCRIPTION | NOTE *NOTES* |
|---|---|---|---|---|
| 28B | 10112073 | CAVO PIN TO PIN 900mm 8X2VIE | PIN TO PIN CABLE 900mm 8X2 WAY | |
| 29 | 10805116 | VITE TC+ M3X10 NERA | SCREW TC+ M3X10 BLACK | |
| 30 | 10122015 | MANOPOLA PER COMMUTATORE | KNOB COMMUTATOR | |
| 31 | 10805220 | VITE TSP+ M3X6 | SCREW TSP + M3 X6 | |
| 32 | 10122050A | COMMUTATORE PONTE MONOFASE | BRIDGE COMMUTATOR SINGLE-PHASE | |
| 33 | 10955015 | ETICHETTA SIMBOLO TENSIONE | HIGH VOLTAGE SYMBOL LABEL | |
| 34 | 10553019 | SPIA ARANCIO D6 230V | ORANGE CONTROL LIGHT D6 230V | |
| 35 | 10105180A | BLOCCHETTO 2 VIE | 2 WAY BLOCK | |




**SANREMO coffee machines s.r.l.**
Via Bortolan, 52
31050 Vascon di Carbonera (Treviso) ITALY
Tel. +39.0422.498900 - Fax. +39.0422.448935
www.sanremomachines.com - E-mail: info@sanremomachines.com

Cod. 83006001A - Ed. 01 - 03/2023