КЭП-6.9758.000РС

Конвекционная печь
КЭП-6 и КЭП-6Э

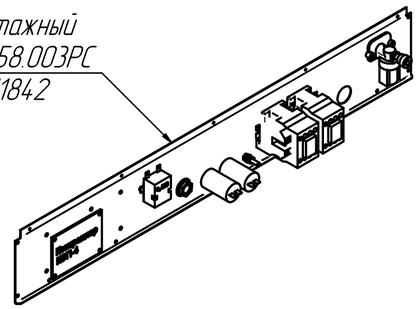

Щит монтажный
КЭП-6.9758.003РС
100000011842

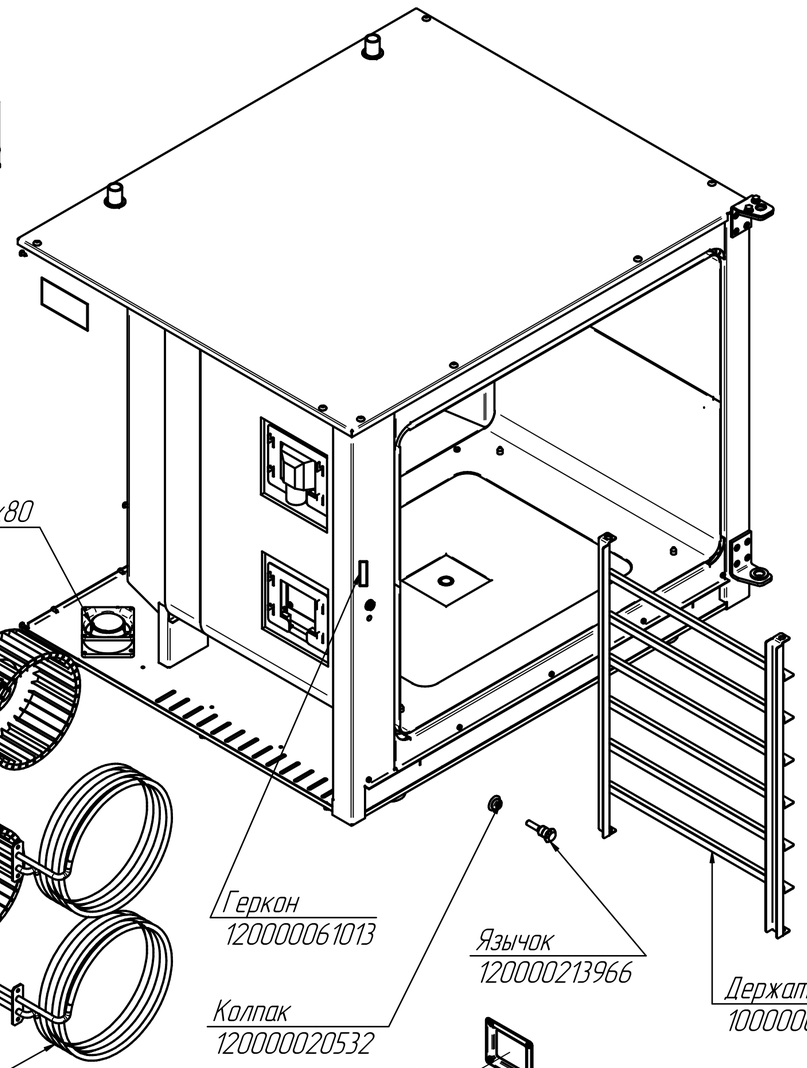

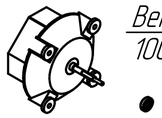

Вентилятор 80х80
100000011834

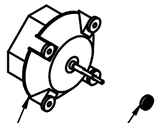

Двигатель
120000046317

Манжета 10х26
120000020722

Крыльчатка 200х88
100000014118

ТЭН-420-60-6,5-5,0 Т230
120000061102

Геркон
120000061013

Колпак
120000020532

Язычок
120000213966

Держатель полок
100000011831

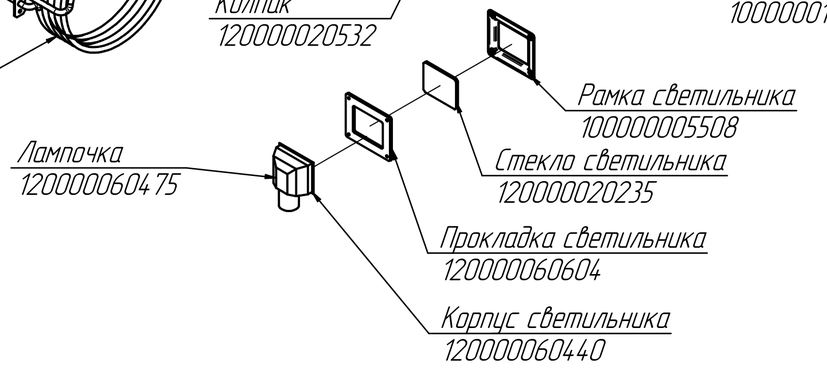

Рамка светильника
100000005508

Стекло светильника
120000020235

Лампочка
120000060475

Прокладка светильника
120000060604

Корпус светильника
120000060440

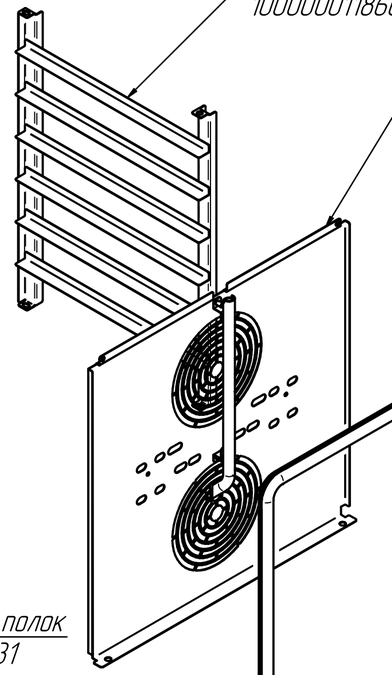

Держатель полок
100000011866

Промежуточная стенка
100000011834

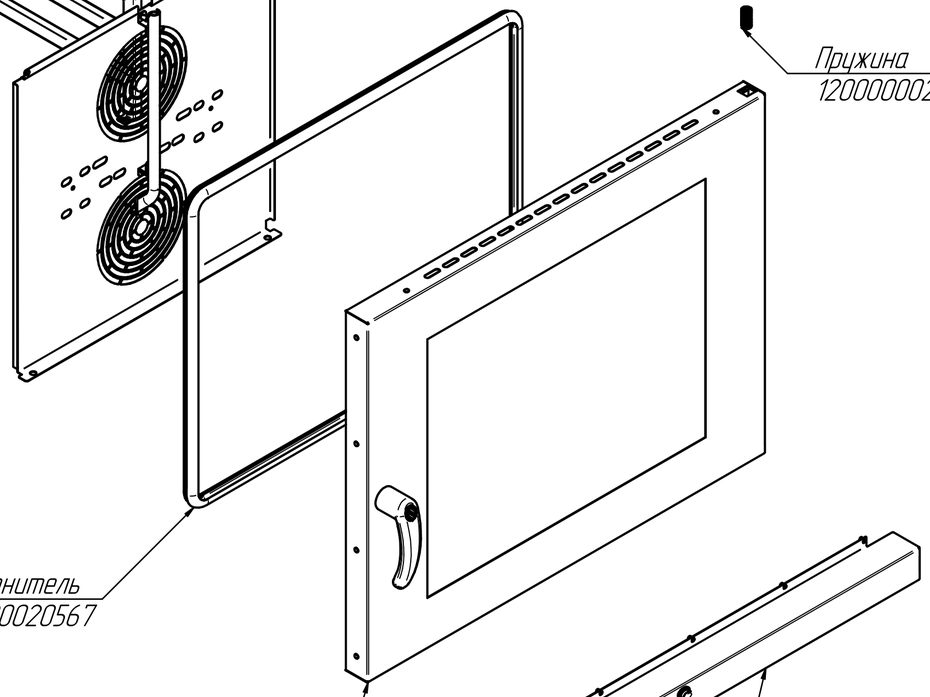

Уплотнитель
120000020567

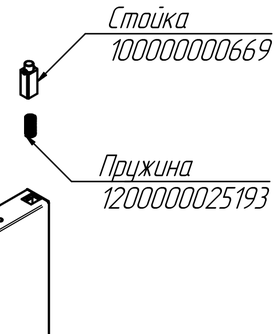

Стойка
100000000669

Пружина
1200000025193

Дверь
КЭП-6.9758.001РС
100000011829

Панель управления
КЭП-6.9758.002РС
100000011830

редакция от 11.01.2015

КЭП-6.9758.001РС
Конвекционная печь
КЭП-6

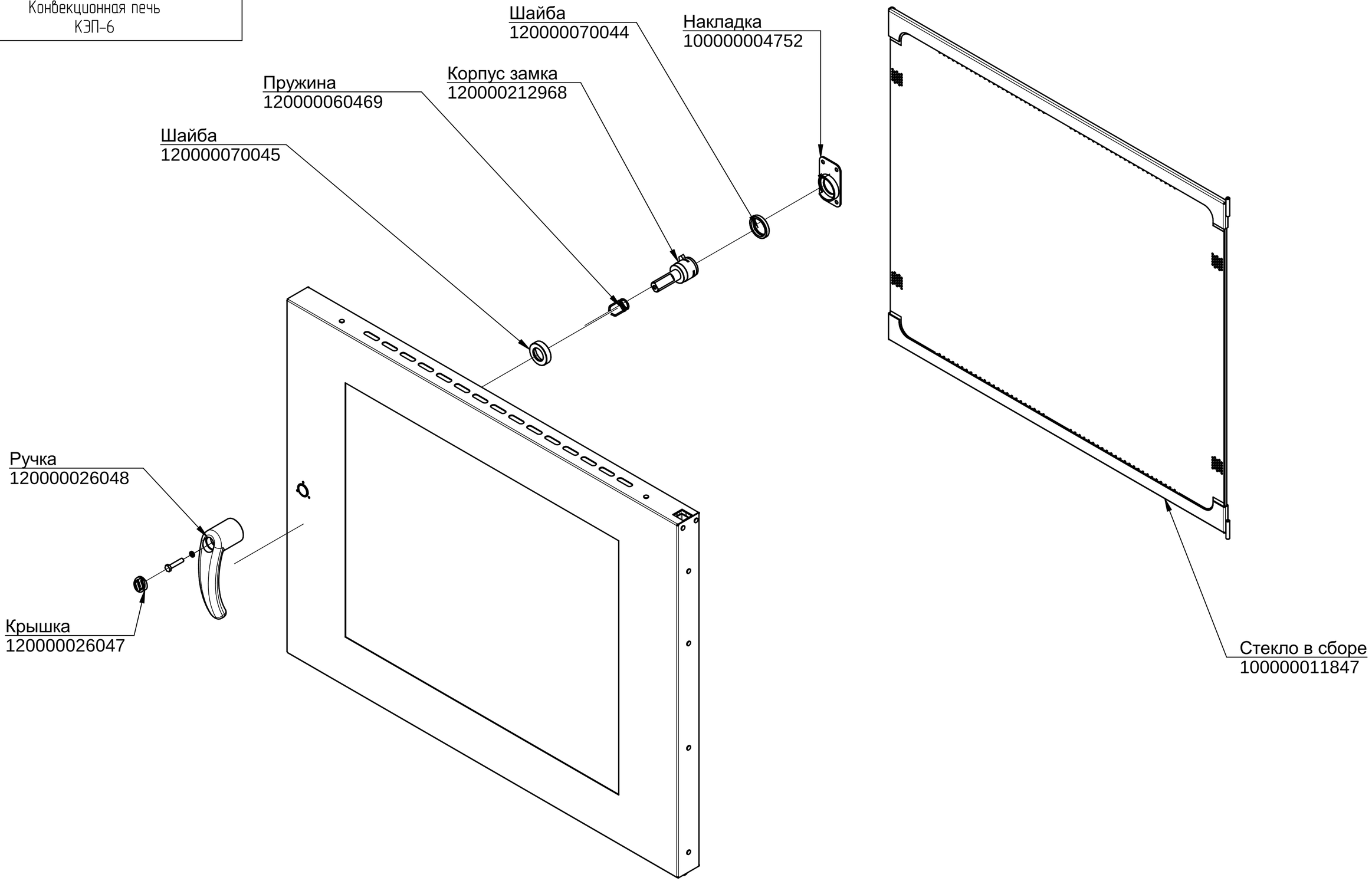

редакция от 10.08.2017

КЭП-6.9758.002РС

Конвекционная печь
КЭП-6 и КЭП-6Э

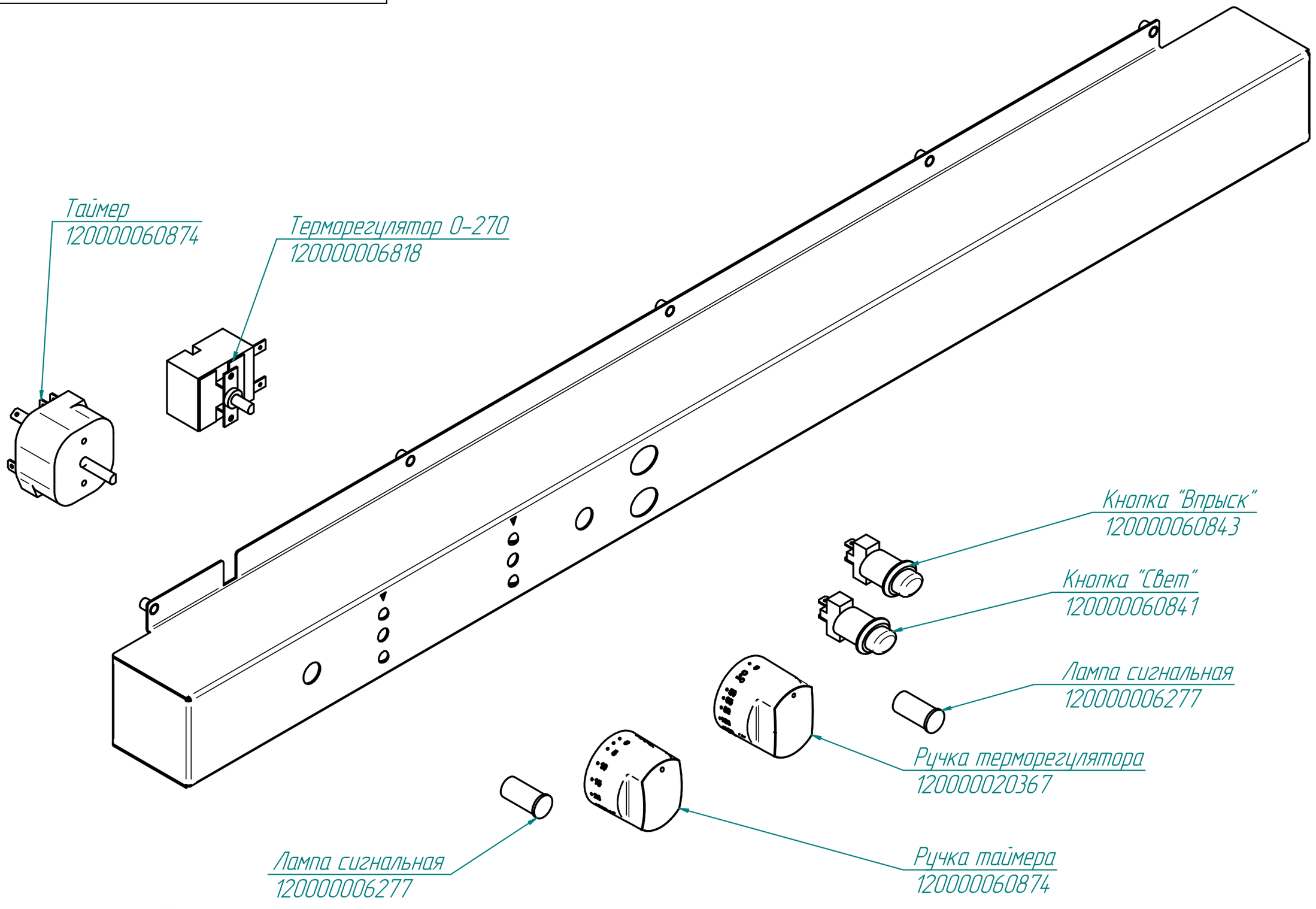

редакция от 11.01.2015

КЭП-6.9758.003РС

Конвекционная печь
КЭП-6 и КЭП-6Э

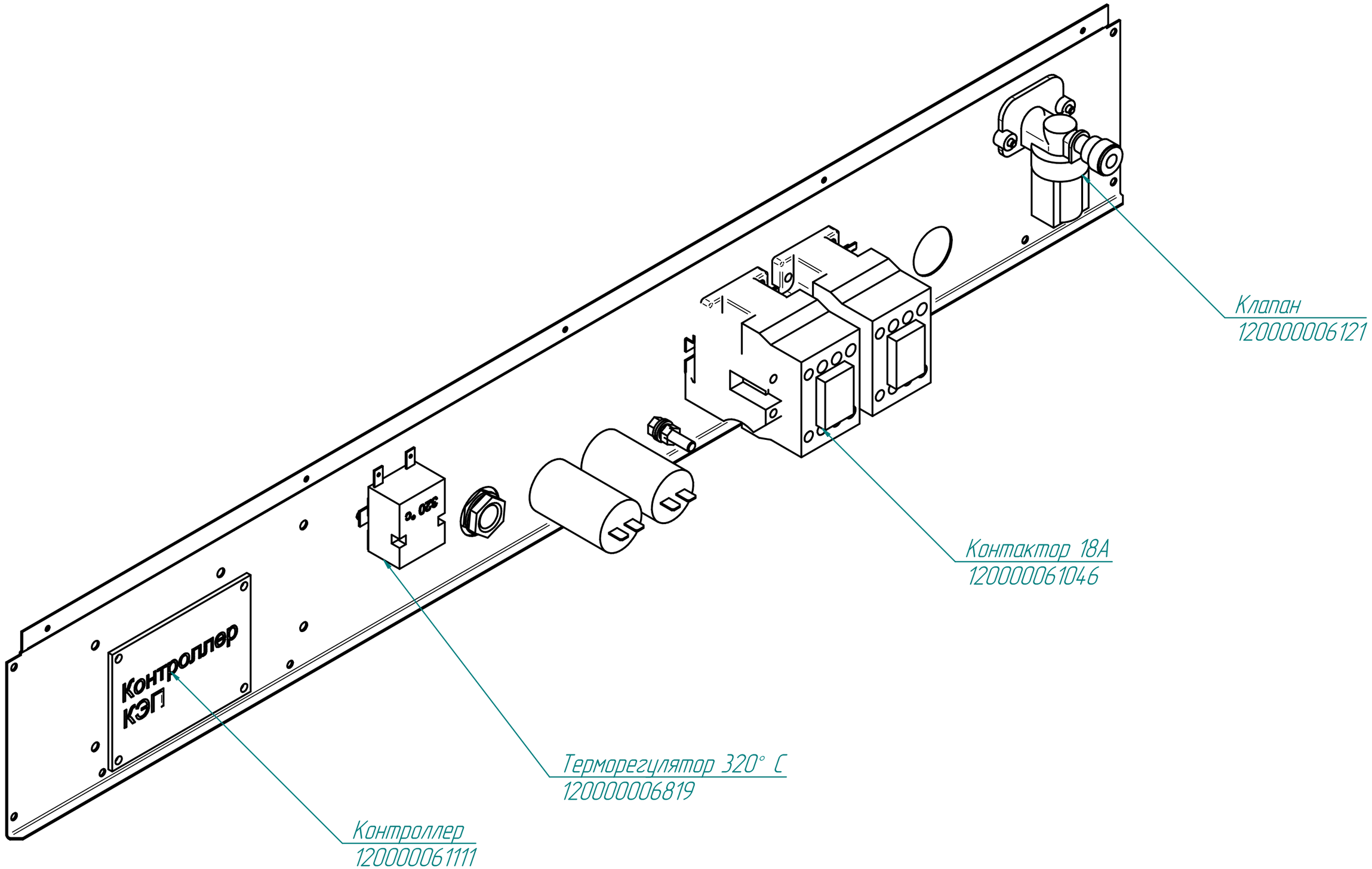

редакция от 11.01.2015