КЭП-4Э.809803.000РС
Печь конвекционная
КЭП-4Э

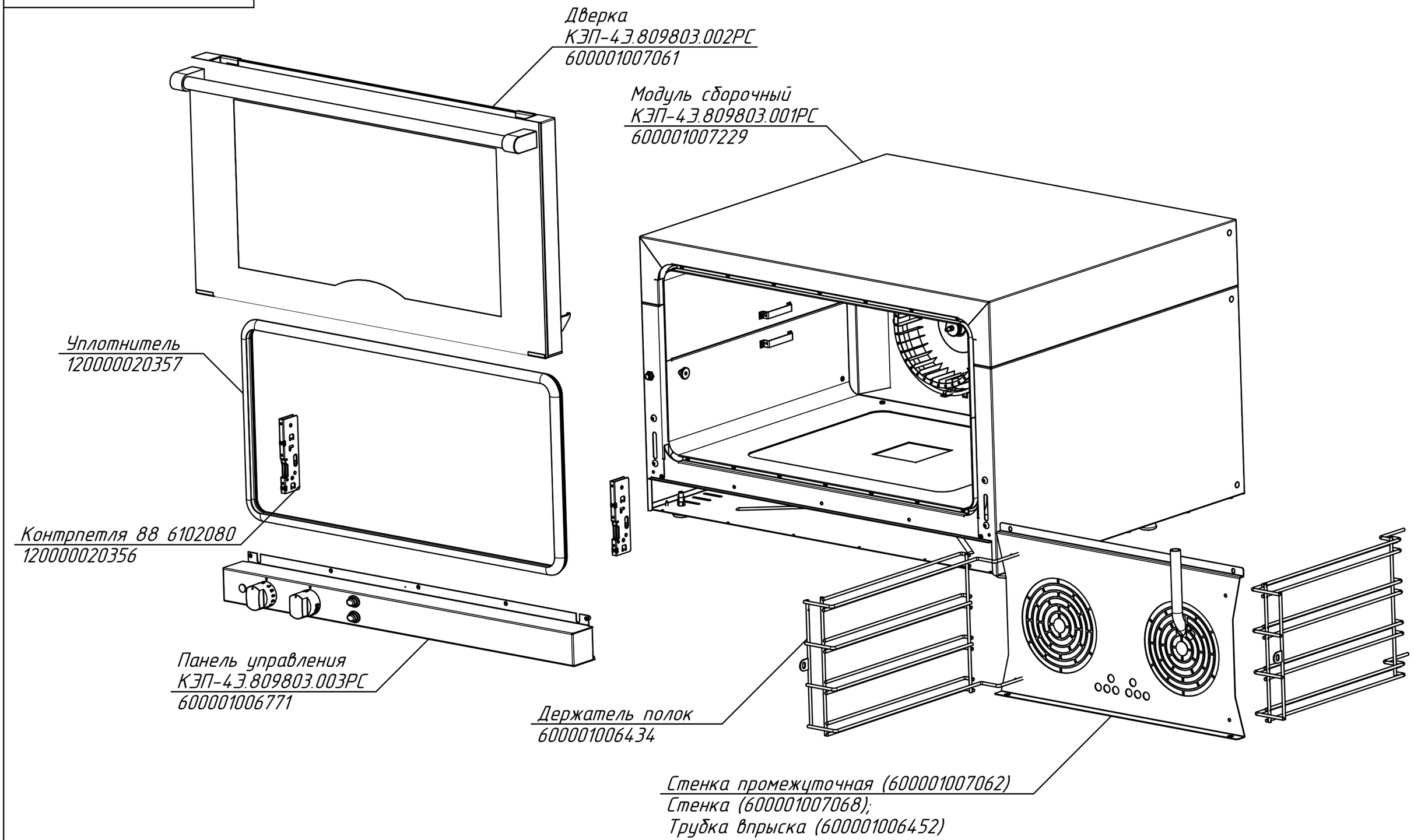

редакция от 27.01.2016

КЭП-4Э.809803.001РС
Печь конвекционная
КЭП-4Э

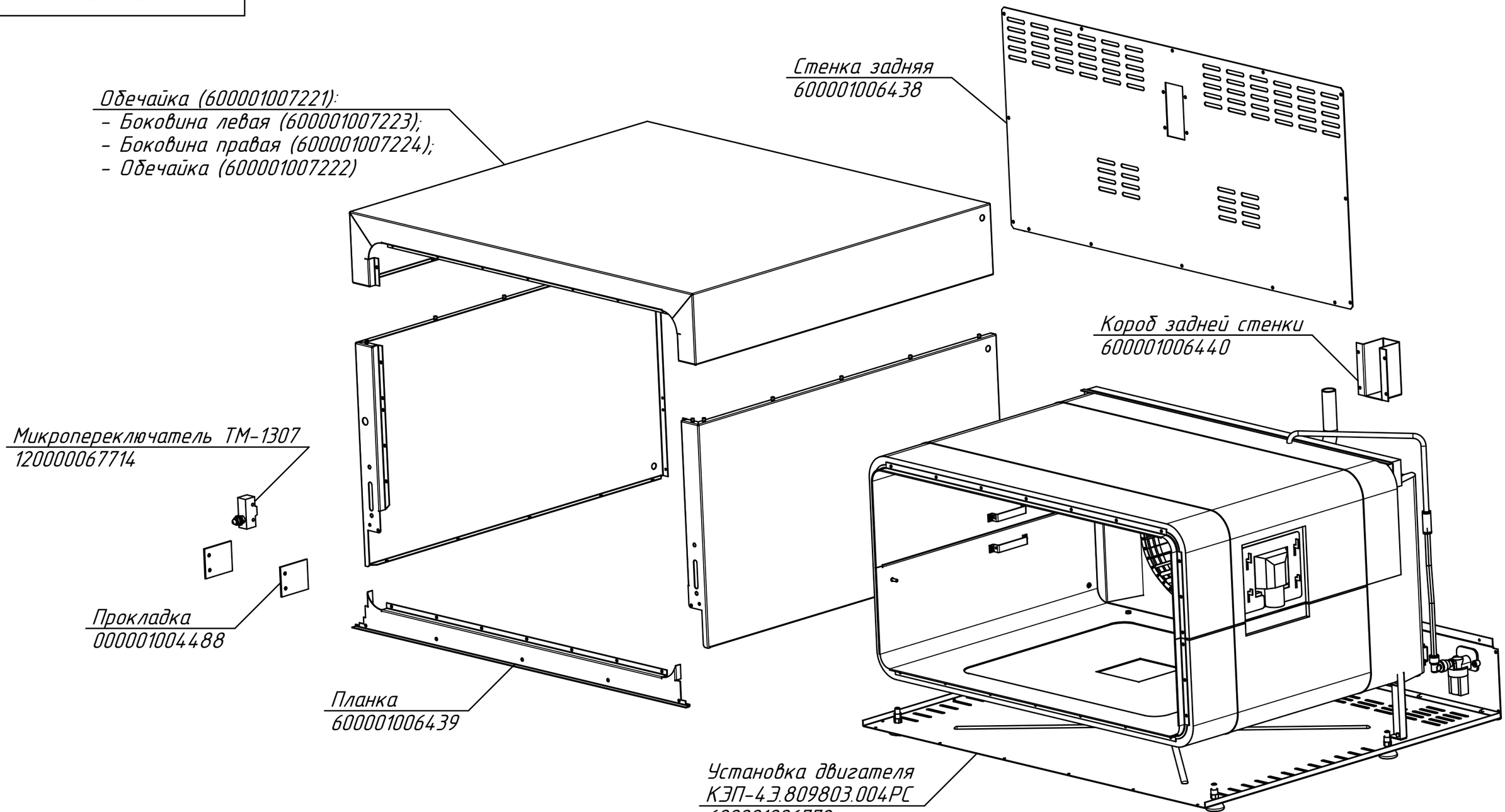

редакция от 27.01.2016

КЭП-4Э.809803.002РС
Печь конвекционная
КЭП-4Э

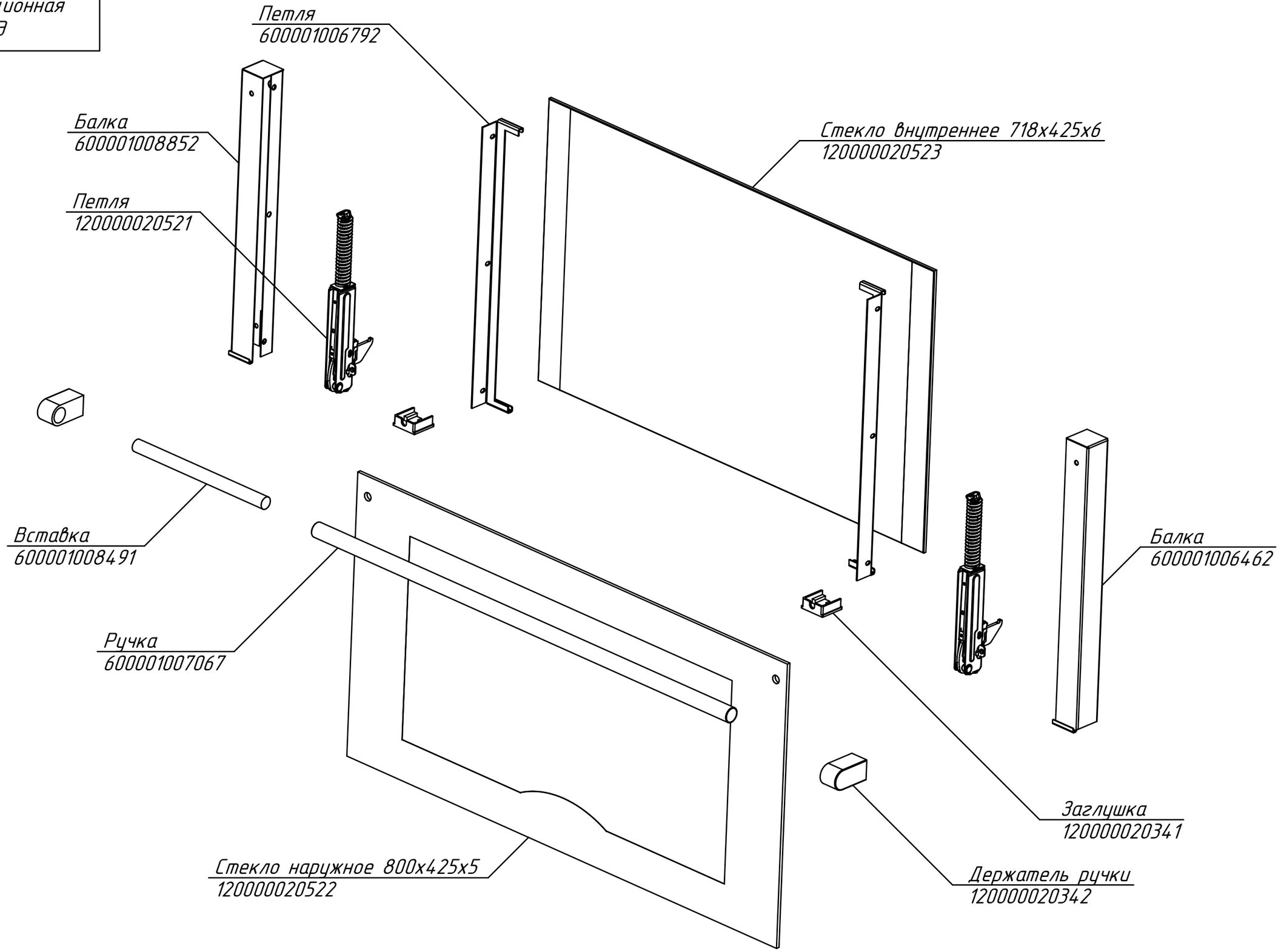

редакция от 27.01.2016

КЭП-4Э.809803.003РС
Печь конвекционная
КЭП-4Э

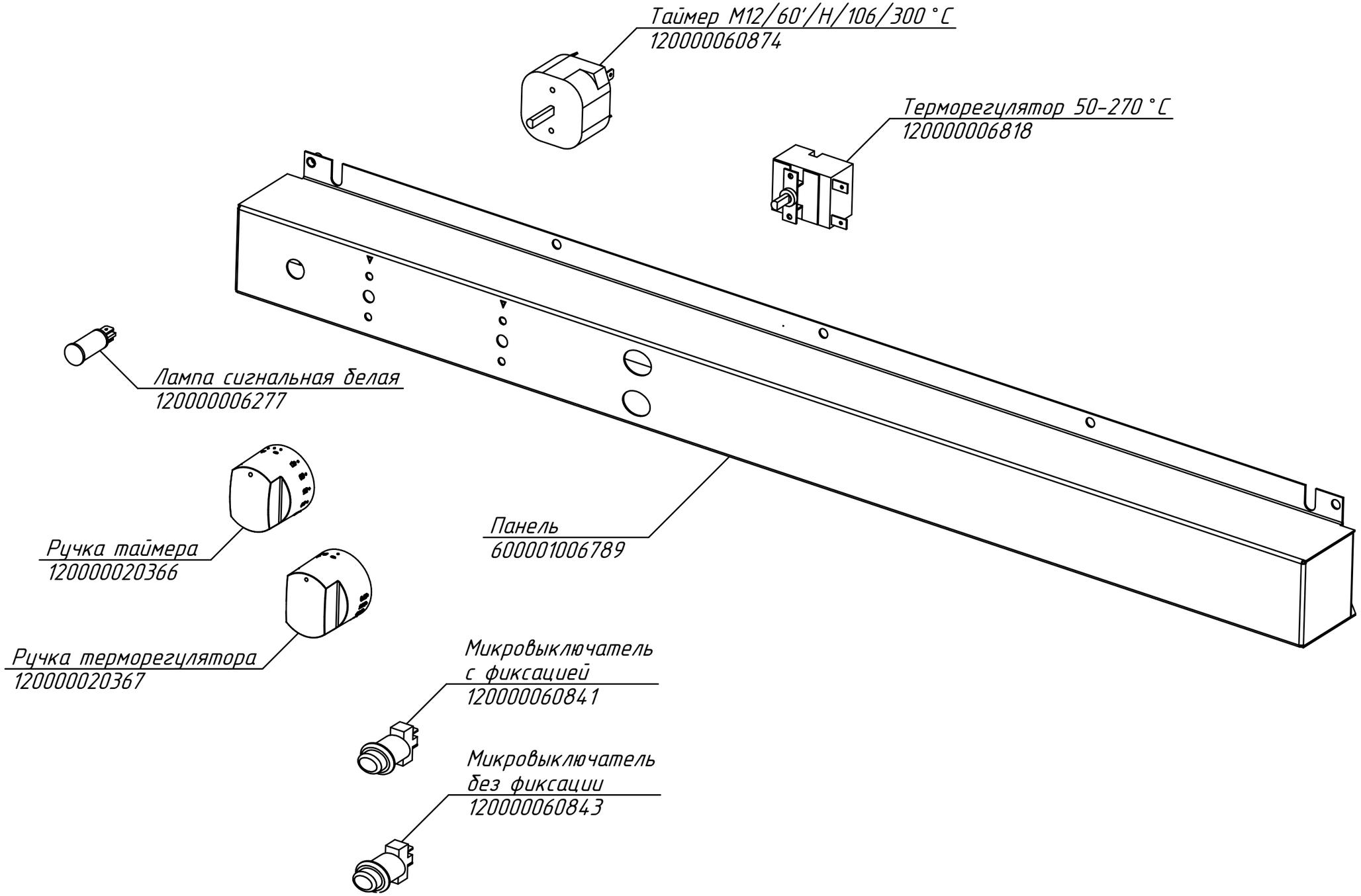

редакция от 27.01.2016

КЭП-4Э.809803.004РС
Печь конвекционная
КЭП-4Э

Гайка накидная
120000060451

Шайба
000001001943

Штуцер
120000060454

Прокладка
000001001942

Трубка
600001006449

Штуцер
120000045091

Фитинг
120000020550

Трубка TRN 8
600001006775

Фитинг угловой
120000020549

Духовка в сборе
КЭП-4Э.809803.005РС
600001006773

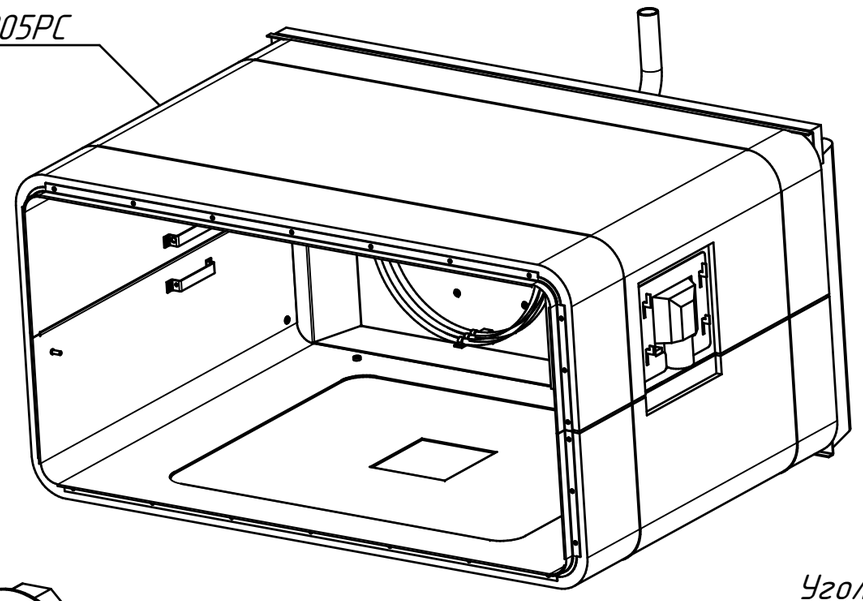

Щит в сборе
КЭП-4Э.809803.006РС
600001008762

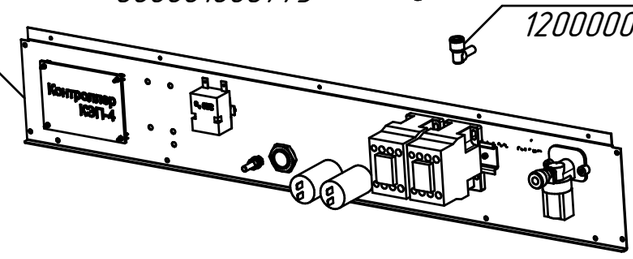

Уголок
600001006444

Основание
600001006447

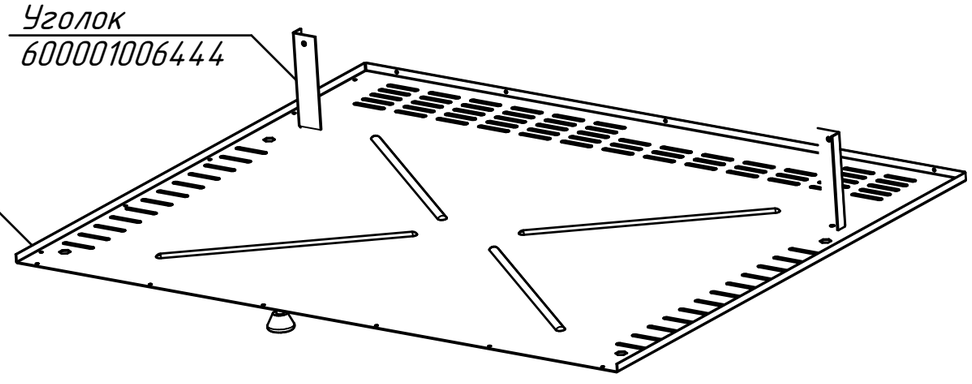

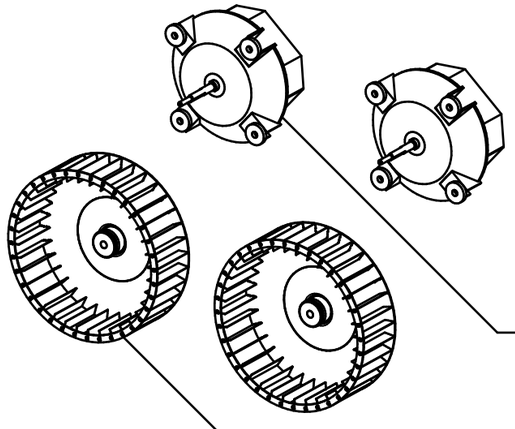

Двигатель CT80.OVEN.M2E
120000060799

Крыльчатка VI 200x61 UN F8 S2
120000025768

Нога опорная винтовая
120000025783

редакция от 27.01.2016

КЭП-4Э.809803.005РС
Печь конвекционная
КЭП-4Э

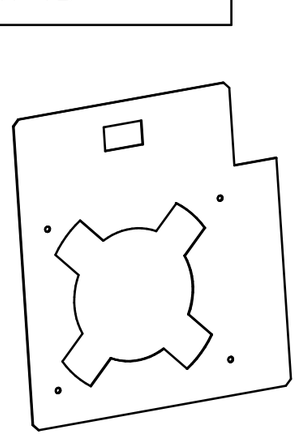

Прижимной лист
600001006470

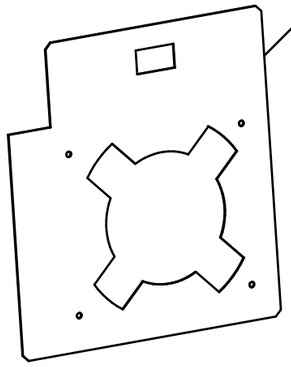

Труба
100000008348

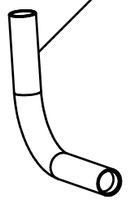

Переходник
120000060450

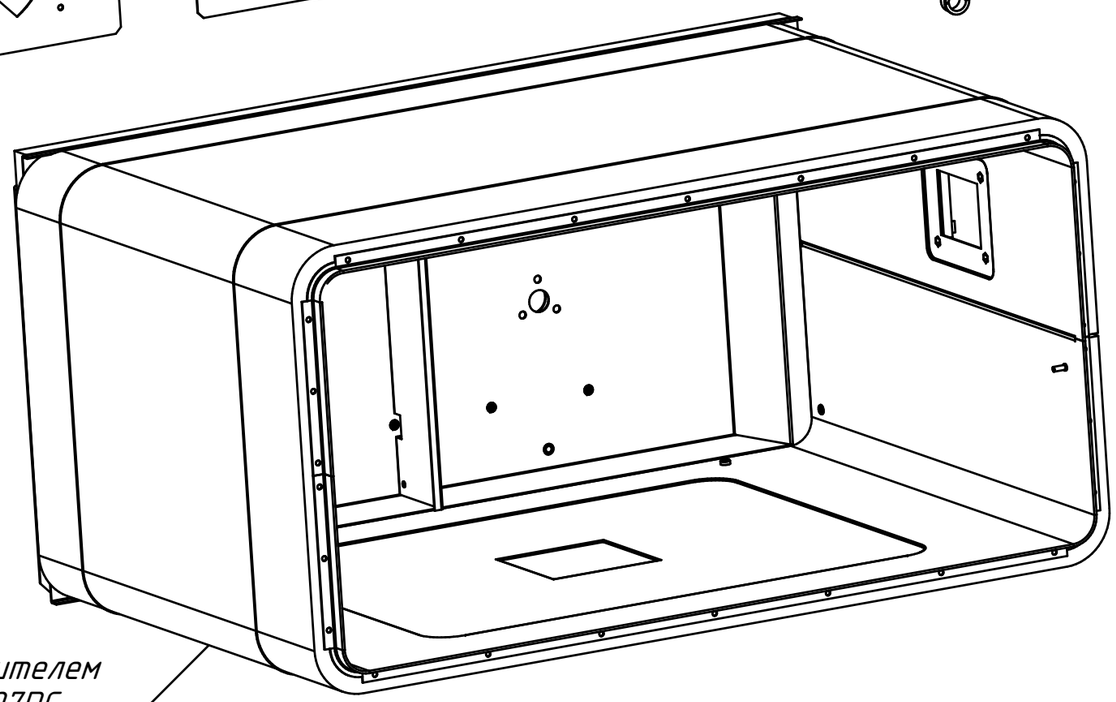

Духовка с утеплителем
КЭП-4Э.809803.007РС
600001006777

Рамка лампочки
600001005881



Стекло термостойкое 73,5х58,5х4
120000020235



Прокладка лампы освещения 97х82
120000060604



Светильник-колпачок
BJB 77.704.-302.80
120000060444

Светильник-корпус
BJB 77.705.U103.23
120000060440

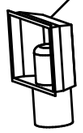

Пластина
600001006781

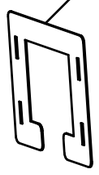

Шайба
100000001034

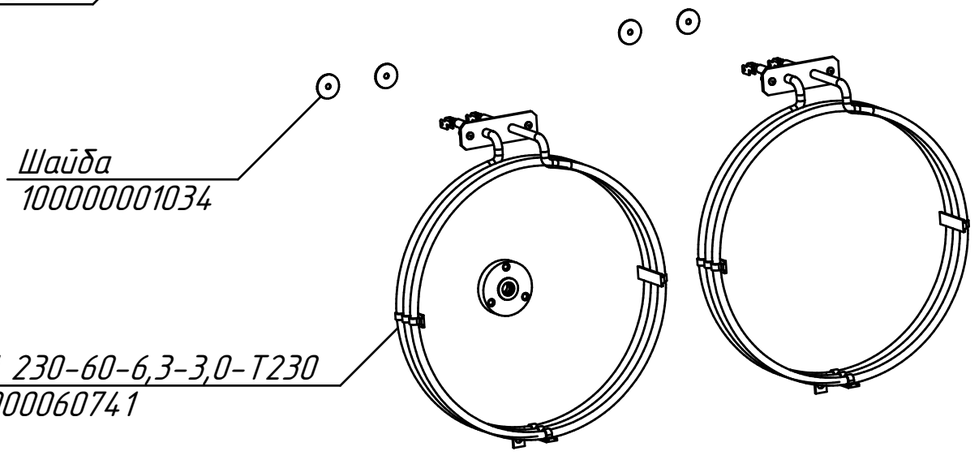

ТЭН 230-60-6,3-3,0-Т230
120000060741

Манжета армированная 1-8х22х7
120000020051



Втулка
120000045086



редакция от 27.01.2016

КЭП-4Э.809803.006РС
Печь конвекционная
КЭП-4Э

Контактор NC1-1810 18A
120000061046

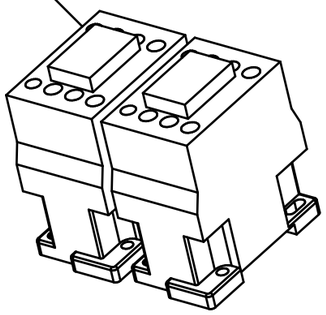

Терморегулятор 320 °
120000006819

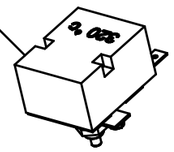

Колпачок из ABC пластика
120000020438



Динрейка
600001006448

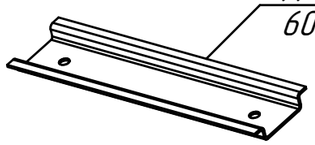

Щит монтажный
600001006787

Контроллер КЭП-4
120000061026



Держатель платы BS-06R
120000120807

Ввод кабельный КГВ-16
120000060633

Конденсатор двигателя*
(в комплекте с Двигателем CT80.OVEN.M2E)

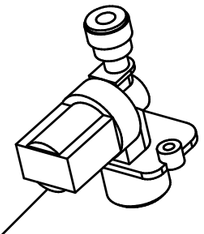

Клапан Invensys V18 QC (120000006121)
Ограничитель ОПН-113 УХЛ4 (120000060095)

редакция от 27.01.2016

Примечание: * – см. КЭП-4Э.809803.004РС

КЭП-4Э.809803.007РС
Печь конвекционная
КЭП-4Э

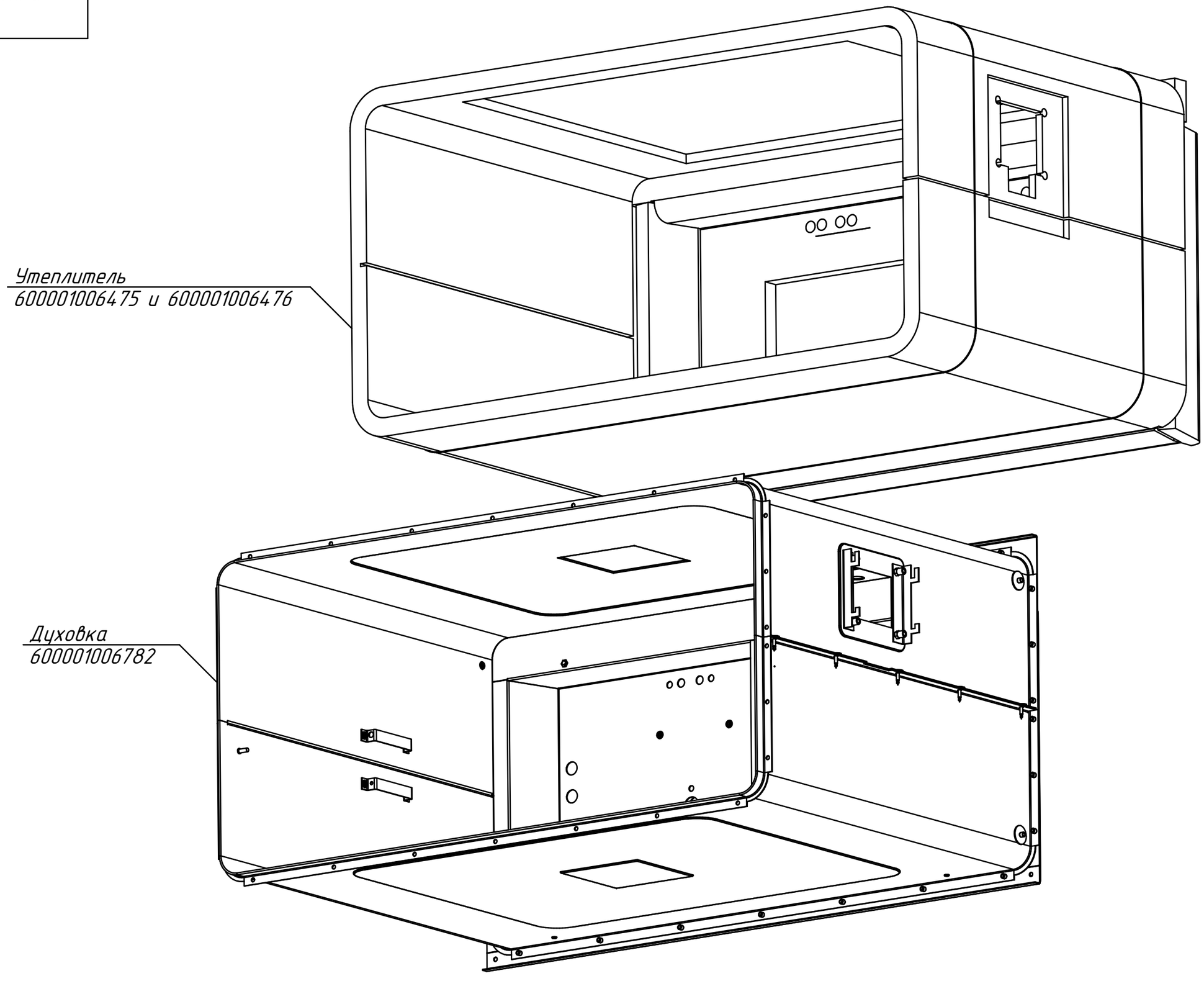

редакция от 27.01.2016