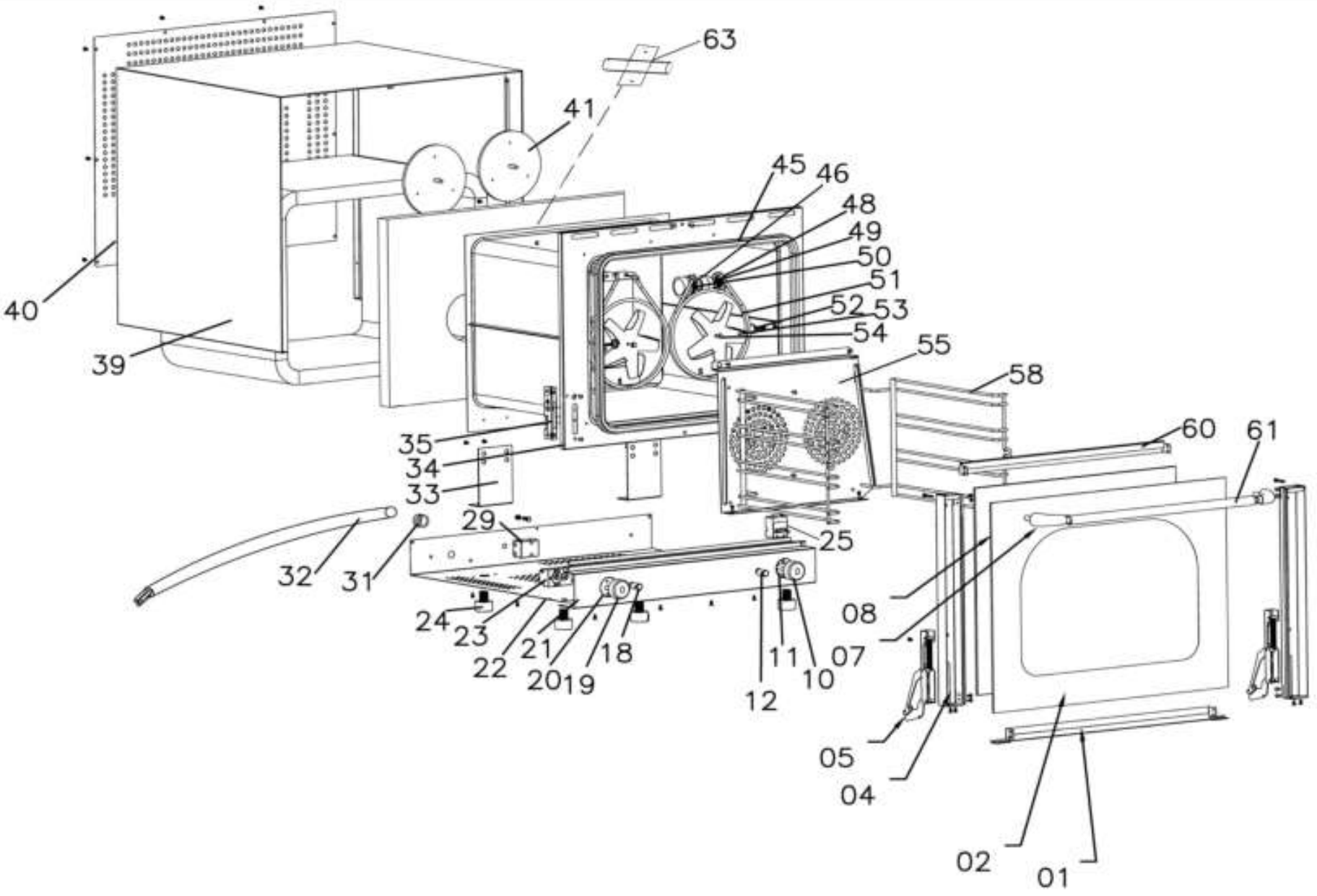

Bartscher	Heißluftofen AT90 Artikel-Nr.: A120786	Explosionszeichnung 02.06.2015	Seite 1/3

Pos.	Artikelbeschreibung	Description of item	Artikel Nr./Item No.
1	Türschiene unten	Door lower cross beam	A038985
2	Glasscheibe, außen, Edelstahloptik 577 x 448 x 5 mm	Outside toughened glass 577 x 448 x 5 mm, s/s optics	A0YXD1A26
4	Türprofil seitlich	Door post	A038987
5	Scharnier links/rechts bis Mitte Mai 2014	Hinge left/right until mid-May 2014	0A0YXD4A42**
	Scharnier links/rechts ab Mitte Mai 2014	Hinge left/right from mid-May 2014	0302040265
	Scharnier links/rechts ab Mai 2015	Hinge left/right from May 2015	0302040263
7	Kappe, Kunststoff z. Griff	Cap, plastic for handle	E0302070016
8	Glasscheibe f. Tür, innen bis 04/2005 492 x 442 x 5 mm	Inner toughened glass 492 x 442 x 5 mm	A0YXD1A28
	Glasscheibe f. Tür, innen ab 04/2005 492 x 442 x 4 mm	Inner toughened glass 492 x 442 x 4 mm	E0302100023
10	Knebel z. Thermostat	Thermostat knob	E0301110034
11	Skalenring	Scale ring	E0301110022
12	Kontrolllampe, grün z. Heizkörper	Indicator light, green f. heating element	E0301130015
18	Kontrolllampe, grün z. Timer	Indicator light, green f. timer	E0301130013
19	Knebel z. Timer	Knob f. timer	E0301110037
20	Skalenring	Scale ring	E0301110020
21	Bedienblende	Control panel s/steel	A038988
22	Boden	Bottom board	A038975
23	Timer 120Min	Timer 120Min	E0301120011
24	Fuß	Foot	E0302090022
25	Thermostat 300°C	Thermostat 300°C	E0301030020
29	Sicherheitsthermostat 320°C, 230V, 16A	Temperature limiter 320°C, 230V, 16A	A0YXD4A26
31	Zugentlastung	Power cord jacket	016240434
32	Anschlusskabel m. Stecker	Power cord with plug	A039896
33	Halterung z. Garraum	Bracket inner chamber	A038990
34	Garraum	Inner chamber	A038991
35**	Gegenstück z. Scharnier bis Mitte Mai 2014	Counerpiece oft hinge until mid-May 2014	n.m.lieferbar/n.m.available
35	Gegenstück z. Scharnier ab Mitte Mai 2014	Counerpiece oft hinge from mid-May 2014	0302040266
39	Mantelblech, Edelstahl	Shell, stainless steel	A038974
40	Rückwand	Back board	A038976
45	Dichtung z. Tür, 8 Löcher bis 03/2013	Gasket f. door, 8 holes until 03/2013	A038980
	Türdichtung, Silikon ab 03/2013	Door sealing, silicone from 03/2013	E0302020055
46	Dichtung z. Lampenfassung	Gasket f. lamp holder	0302020010
48 + 50	Fassung, Schraubfassung E14, bis Feb. 2016	Illuminator holder E14, until Feb. 2016	A0YXD1A4A12*
ERSATZARTIKEL =>	Fassung, Schraubfassung E14, ab Feb. 2016	Illuminator holder E14, from Feb. 2016	E0301130038
41 + 53 + 54	Motor m. Flügel 50W, 230V, 50Hz	Motor w. blades 50W, 230V, 50Hz	E0301010131

Pos.	Artikelbeschreibung	Description of item	Artikel Nr./Item No.
49	Glühlampe 15 W, E 14, 300 °C	Bulb 15 W, E 14, 300 °C	014034
50	Fassung mit Schutzglas	Illuminator holder	=> Pos. 48
51	Heizkörper 230V, 50Hz, 1,26kW	Heating element 230V, 50Hz, 1,26kW	E0301040094
52	Schraube M5 x 12 zum Rosthalter	Locking screw for shelf M5 x 12	A049064
53 + 54	Lüftermotor	Fan motor	=> Pos. 41
55	Luftleitblech	Air baffle	A038984
58	Auflageschienen-Set links/rechts bis 12/2005	Shelf until 12/2005	A0YXD1A29
	Auflageschiene ab 01/2006	Guiding rail from 01/2006	E0302110045
60	Türschiene oben	Upper cross beam	A038986
61	Griffstange Ø 19 mm	Door handle Ø 19 mm	A0YXD1A34
63	Abluftrohr	Pipe of air at back side	A038982
o.Abb/n.pic	Tür komplett bis 13.03.2013	Complete door until 13.03.2013	A0YXD1ADOOR
	Tür komplett v. 14.03.13-01.05.14	Complete door from 14.03.13-01.05.14	E0YXD1ADOOR2
	Tür komplett ab 01.05.14	Complete door from 01.05.14	E0YXD1ADOOR3
	Backblech 438 x 315 x 10 mm	Baking tray 438 x 315 x 10 mm	786004
	Griff f. Backblech	Tongs of baking tray	A038981
	Grillrost 438 x 315 x 15 mm	Grill 438 x 315 x 15 mm	786005
	Isolierung	Insulation	E0A12078664

* Artikel ist nach Abverkauf nicht mehr lieferbar. Bitte Ersatzartikel nehmen. Alte und neue Version sind nicht miteinander kompatibel.
Item is no longer available when sold out. Please use replacemet part. Old and new verion are not compatible.

** Nach Abverkauf nicht mehr lieferbar. Es gibt keinen Ersatzartikel/ No more available after sale. There is no replacement part.