СХЕМА 1. ПОД ЗАКАЗ

A57 N 1,2–1 цвет по схеме Кол–во _____шт

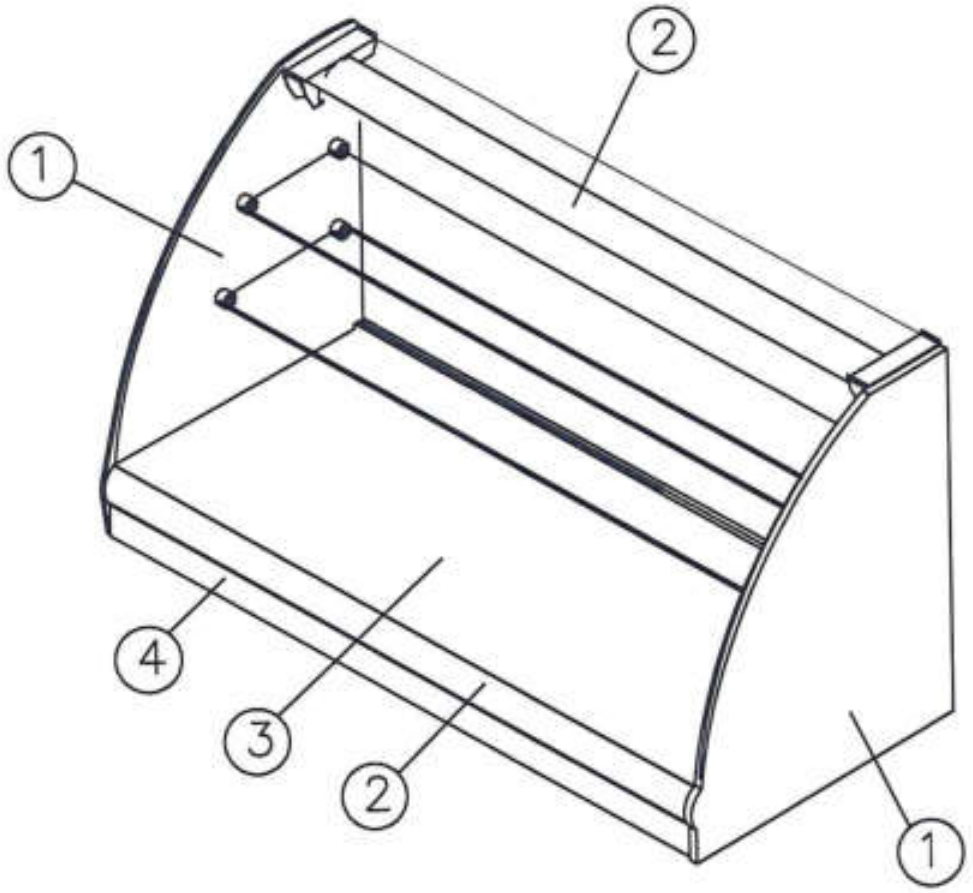

①Боковины – стекло

②Светильник, профиль под стекло– анодированный

③Выкладка – сталь RAL9006 (серая)

④Передняя обшивка – сталь RAL9006 (серая)

Согласовано от Заказчика: _____

СХЕМА 2. ПОД ЗАКАЗ

A57 N 1,2–1 цвет по схеме Кол–во _____шт

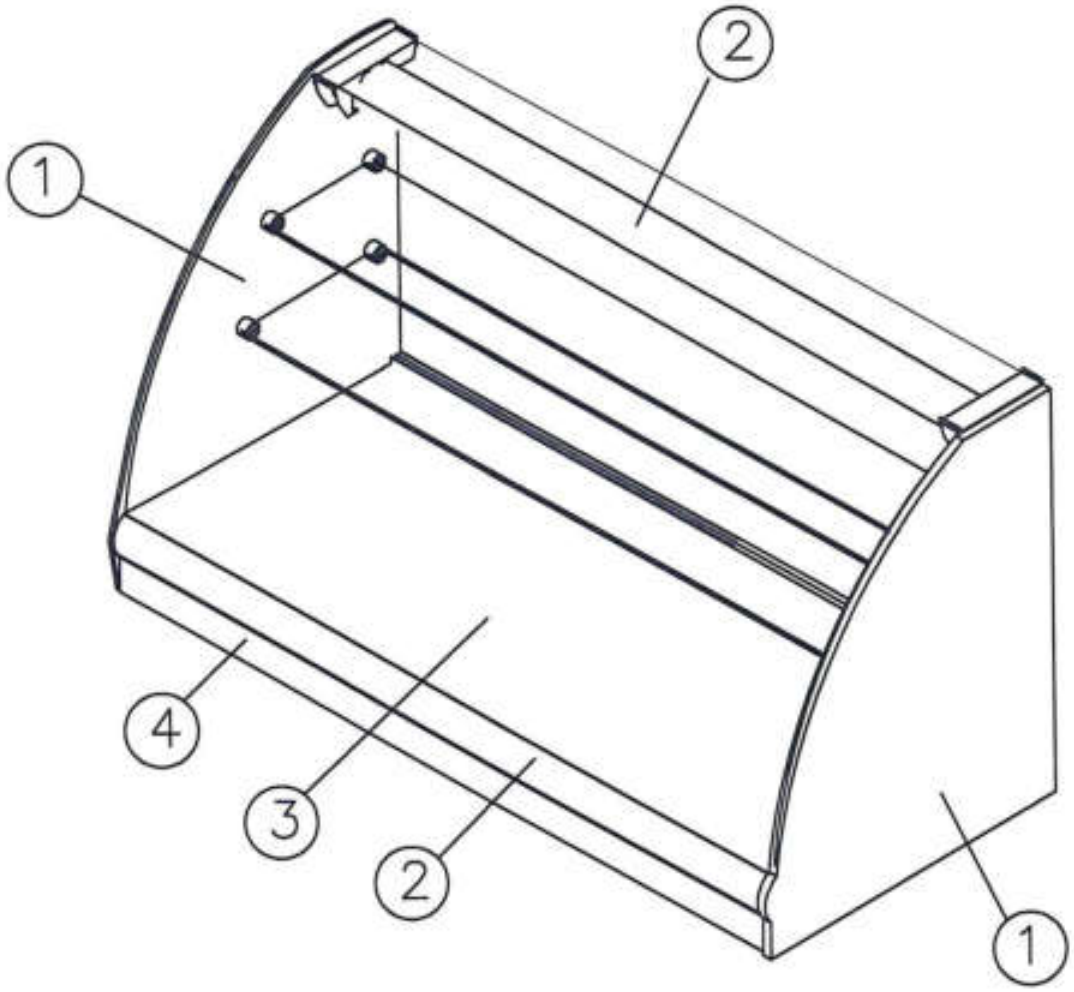

① Боковины – стекло

② Светильник, профиль под стекло– золото

③ Выкладка – сталь золото

④ Передняя обшивка – сталь коричневая

Согласовано от Заказчика: _____

СХЕМА 3. ПОД ЗАКАЗ

цветовое решение INOX

A57 N 1,2–1 0430 Кол–во _____шт

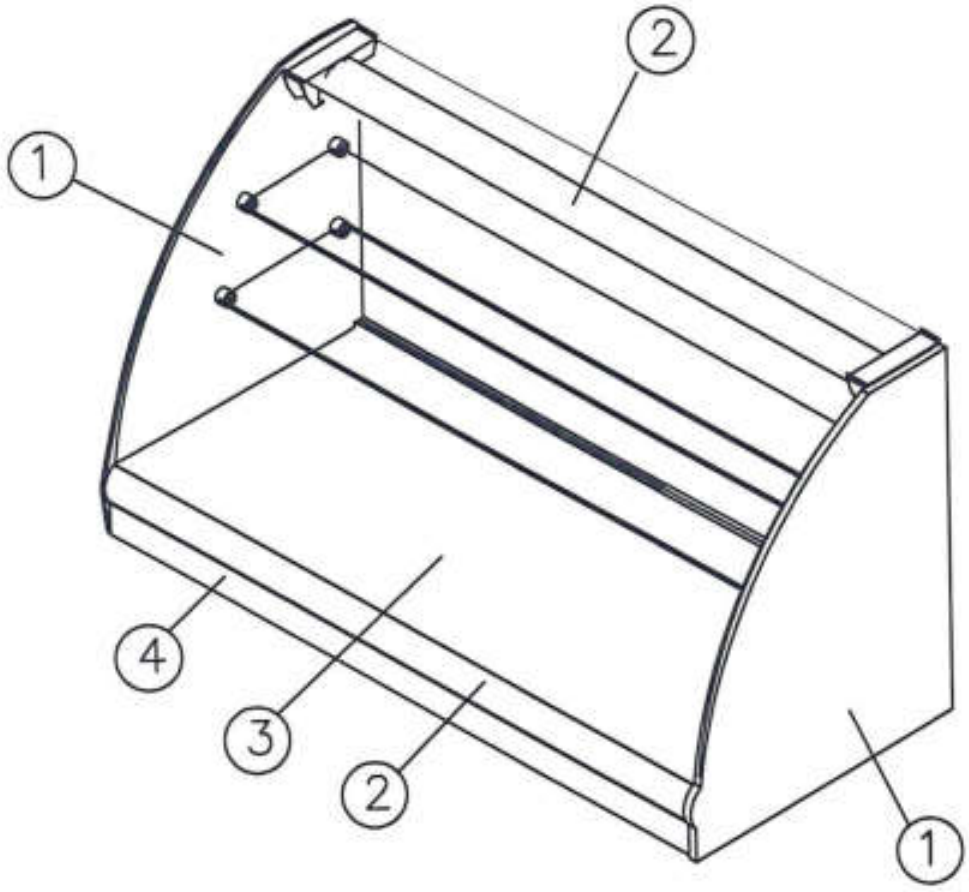

①Боковины – стекло

②Светильник, профиль под стекло– анодированный

③Выкладка – сталь нерж

④Передняя обшивка – сталь нерж

Согласовано от Заказчика: _____

СХЕМА 4. ПОД ЗАКАЗ

цветовое решение black&steel

A57 N 1,2–1 цвет по схеме Кол–во _____шт

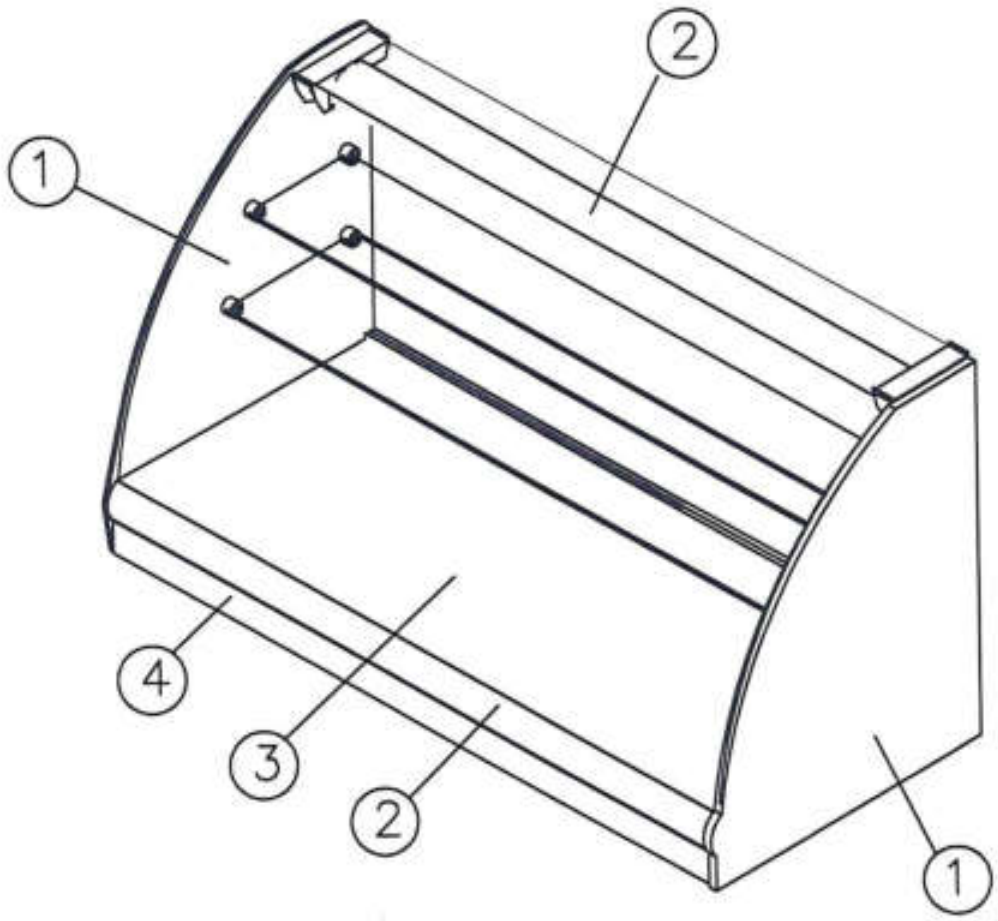

①Боковины – стекло

②Светильник, профиль под стекло– анодированный

③Выкладка – сталь нерж

④Передняя обшивка – сталь RAL9005 (черная)

Согласовано от Заказчика: _____

СХЕМА 5. ПОД ЗАКАЗ

цветовое решение brown&beige

A57 N 1,2–1 цвет по схеме Кол–во _____шт

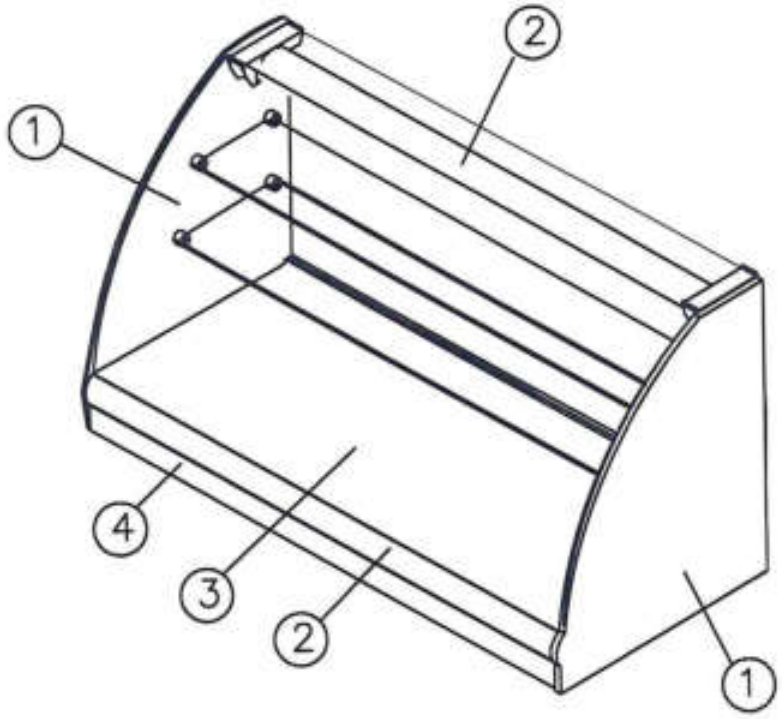

①Боковины – стекло

②Светильник, профиль под стекло– сталь RAL1015 (бежевая)

③Выкладка – сталь нерж

④Передняя обшивка – сталь коричневая

Согласовано от Заказчика: _____