REFRIGERATOR MANUFACTURER
Turbo air
more durable, efficient, beautiful

109004, г. Москва, ул. Александра Солженицына, д. 29/18

Москва 8-495-120-30-74
Регионы 8-800-444-12-18
горячая линия, телефон бесплатный

sales@turboairltd.ru
www.turboairinc.com

Вертикальная открытая витрина

Air Curtain
T - серия

ПРЕИМУЩЕСТВА ЭКСПЛУАТАЦИИ

Модель:TOM-48E

Запатентованный самоочищающийся конденсатор (Опция)

Механизм с вращающейся щеткой, которая движется вверх и вниз 2-3 раз в день, предотвращая любое скопление пыли, что позволяет постоянно поддерживать высокую эффективность работы без лишних нагрузок.

Модель укомплектована гигиенической шторкой

Современный дизайн

Наши дизайнерские решения удобны в эксплуатации, сохраняя при этом высочайшую привлекательность продукта. Из материалов используются закаленное стекло и нержавеющая сталь. Витрины идеально подходят для зон с высоким трафиком, где необходима возможность быстрого обслуживания клиентов.

Эффективная система охлаждения

Мощный испаритель и конденсатор позволят добиться максимально быстрого охлаждения Ваших продуктов.

LED подсветка

Излучает меньше тепла, чем люминесцентные лампы, долговечнее и экономичнее, расположена под специально подобранным углом, обеспечивая наилучшую видимость Вашей продукции.

Цифровая система контроля температуры HTfI

Обеспечит точную и постоянную температуру во всех отсеках холодильника.

Высокотехнологичная система мониторинга

В реальном времени на цифровом контроллере меняются и отображаются текущая температура и параметры оборудования

Система заблаговременного предупреждения

Самодиагностика холодильников Turbo Air выявляет факторы риска, подавая в случае неисправности предупредительный сигнал, Ваши продукты под надежным контролем круглые сутки.

Модель может быть укомплектована антивандальной рольставней (Опция)

Теплоизоляция

Полиуретан высокой плотности уменьшает количество потребляемой на охлаждение энергии.

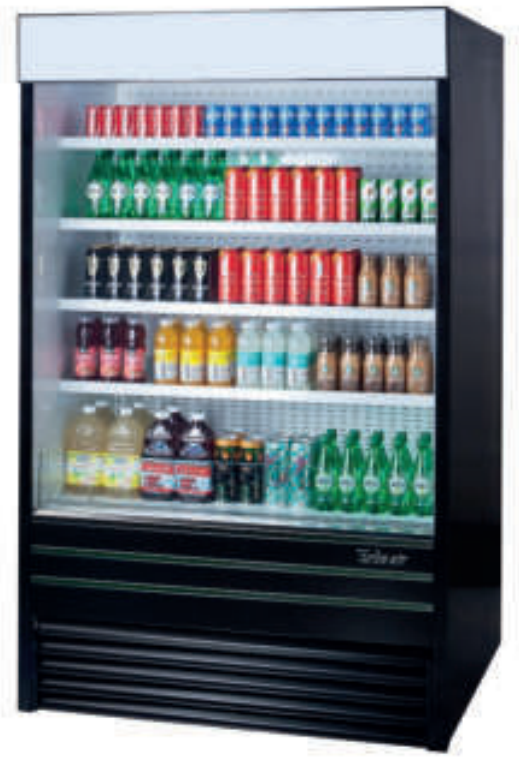

Запатентованная технология



Опциональный самоочищающийся конденсатор, не позволяющий скапливаться пыли, снижая нагрузку

Витрина поддерживает оптимальную температуру +2°C – +6°C

ISO9001:2008 Intertek Intertek 2 YEAR WARRANTY

Модель	Объем (л)	Полок (шт)	Мощность (кВт)	Вес (кг)	Ш × *Г × В (мм)	Размер полки (мм)
TOM-48E	682	4	0,55*2	260	1220 × 759 × 2061	1137 × 394

Версия.04042019

*В габариты глубины не включен размер ограничителей (26 мм)

Вертикальная открытая витрина

Air Curtain
T - серия

Модель:TOM-48E

ХАРАКТЕРИСТИКИ	
Параметры сети, (В/Гц)	220/50
Мощность, (кВт):	0,55*2
Тип хладагента:	R-134A/R-404A
Внешние габариты:	
Ширина, (мм)	1220
Глубина, (мм)*	759
Высота, (мм)	2061
Тип охлаждения:	Статический
Кол-во полок	4
Полезный объем, (л)	682
Масса, (кг)	260
Климатический класс	+45°C (T-5)
Управление	Электронное
Расположение агрегата	Нижнее
Температурный режим:	+2°C ~ +6°C

Отдельные элементы дизайна и некоторые технические характеристики могут быть изменены без предварительного уведомления.
Фактический вес груза может отличаться в зависимости от дополнительных упаковочных материалов для защиты продукта.

*В габариты глубины не включен размер ограничителей (26мм)

(Ед.изм.: мм)

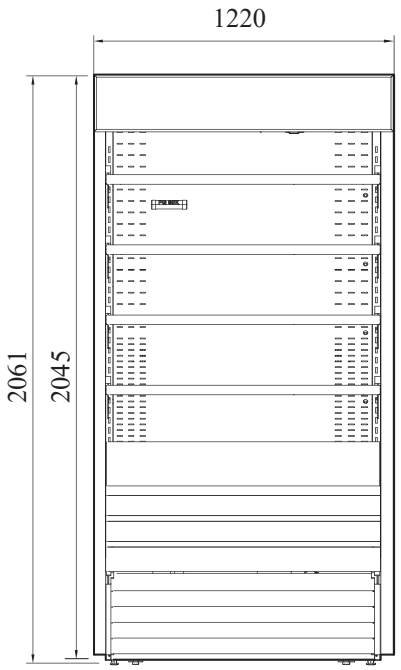

ВИД СПЕРЕДИ

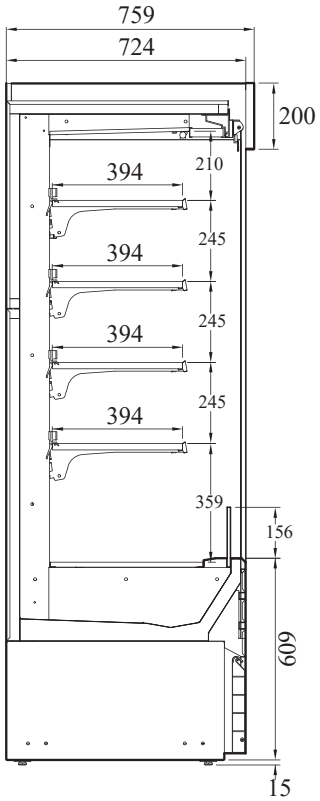

ВИД СБОКУ

■ ГАРАНТИЯ: 2 года на компрессор и все комплектующие

■ БАЗОВАЯ КОМПЛЕКТАЦИЯ:

- *Система самодиагностики*
- *Стеклянные боковые панели*
- *Гигиеническая шторка*

■ ДОПОЛНИТЕЛЬНАЯ КОМПЛЕКТАЦИЯ:

- ❑ 120мм колесики, фронтальные со стопорами
- ❑ Полки из нержавеющей стали
- ❑ Самоочищающийся конденсатор
- ❑ Security Cover

■ Москва 8-495-120-30-74 sales@turboairltd.ru
■ Регионы 8-800-444-12-18 www.turboairltd.ru
горячая линия, телефон бесплатный

Версия.04042019