АВ 55

Витрина холодильная

GAMMA-2 ОС ВПС 0,21 – 0,92
GAMMA-2 ОС ВПС-2-0,21 – 0,92

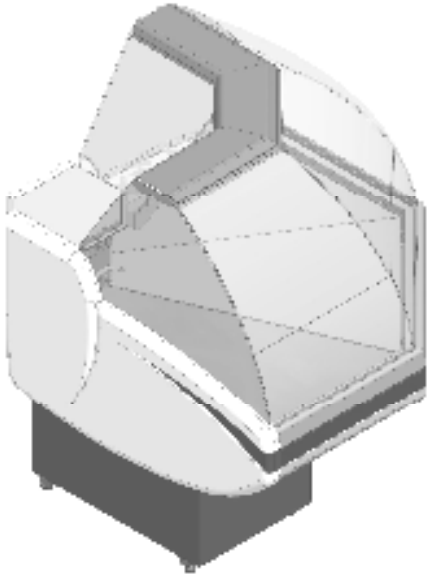

20.Свидетельство о продаже

Продажа_____
(наименование и штамп магазина)

Дата продажи _____ 20___г.

Подпись продавца _____

М.П.

Высылается на предприятие - изготовитель

АКТ ПУСКА ИЗДЕЛИЯ В ЭКСПЛУАТАЦИЮ

Настоящий акт составлен владельцем витрины ВПС угловой внешней -_____ - _____

_____
(наименование и адрес организации)

_____
(должность, Ф.И.О. представителя организации)

и представителем организации продавца

(место для оттиска штампа)

и удостоверяет, что витрина ВПС угловая внешняя -_____-_____ , заводской № _____, изготовленная ЗАО «Озёрская промышленная компания» _____ 20___ г., агрегат «_____»_____ №_____, пущена в эксплуатацию и принята на обслуживание в соответствии с договором №_____ от_____ 20___ г., между владельцем изделия и организацией _____
_____

АКТ составлен и подписан

Владелец изделия с правилами эксплуатации ознакомлен

_____
(подпись)

Представитель организации продавца

_____
(подпись)

М.П.

"____"_____ 20__ г.

19.Свидетельство о приемке

Витрина - ВПС угловая внешняя

_____, заводской №_____,

агрегат «_____» _____ №_____, изготовлена ЗАО

«Озёрская промышленная компания», соответствует ТУ 5151-014-56832923-2009

и признана годной к эксплуатации.

Дата изготовления_____ 20___ г.

Ответственный за приемку _____
(подпись)

Упаковщик №_____

М.П.

Содержание

1. Назначение изделия 4
2. Инструкция по эксплуатации 4
3. Меры безопасности 4
4. Технические характеристики витрины* 5
5. Распаковка 7
6. Установка и подключение 7
7. Пуск в эксплуатацию 7
8. Регулировка 8
9. Оттаивание испарителя 8
10. Правила загрузки 8
11. Освещение 9
12. Слив воды 9
13. Чистка 9
14. Техническое обслуживание 9
15. Транспортировка 10
16. Хранение 10
17. Гарантия 10
18. Схема электрических соединений 12
19. Свидетельство о приемке 14
20. Свидетельство о продаже 15

1. Назначение изделия

Витрина ВПС угловая внешняя со встроенным компрессором и воздухоохладителем предназначена для кратковременного хранения, демонстрации и продажи колбасных, молочных и гастрономических изделий.

Витрина обеспечивает поддержание температуры находящихся в ней гастрономических изделий от 0 ^{0}С до +7 ^{0} С при температуре окружающей среды от +12 ^{0} С до + 25 ^{0} С и относительной влажности не выше 60 %.

Воздушные потоки (сквозняки) скоростью более 0,2 м/с наличие тепловых источников, расположенных рядом с витриной (ближе 2 м), прямые солнечные лучи, могут отрицательно сказаться на ее работе.

Автоматическое управление работой холодильного агрегата осуществляется терморегулятором. Агрегат работает в циклическом режиме. Время работы и стоянки зависят от температуры окружающей среды, количества продуктов находящихся в ней и частоты открывания раздвижных шторок.

2. Инструкция по эксплуатации

Витрина является сложным электромеханическим устройством.
Соблюдение настоящей инструкции по эксплуатации - необходимое условие обеспечения долговременной, стабильной и безопасной работы изделия.

3. Меры безопасности

Категорически запрещается:

- включать витрину в электророзетку без заземления;
- эксплуатировать витрину с открытым щитом камеры агрегата;
- удалять снеговую шубу с испарителя механическим способом.
- мыть витрину водяной струей.

При появлении признаков нестабильной работы необходимо немедленно отключить холодильный агрегат и вызвать специалиста по техническому обслуживанию.

Схема электрических соединений
под выносную систему холодоснабжения

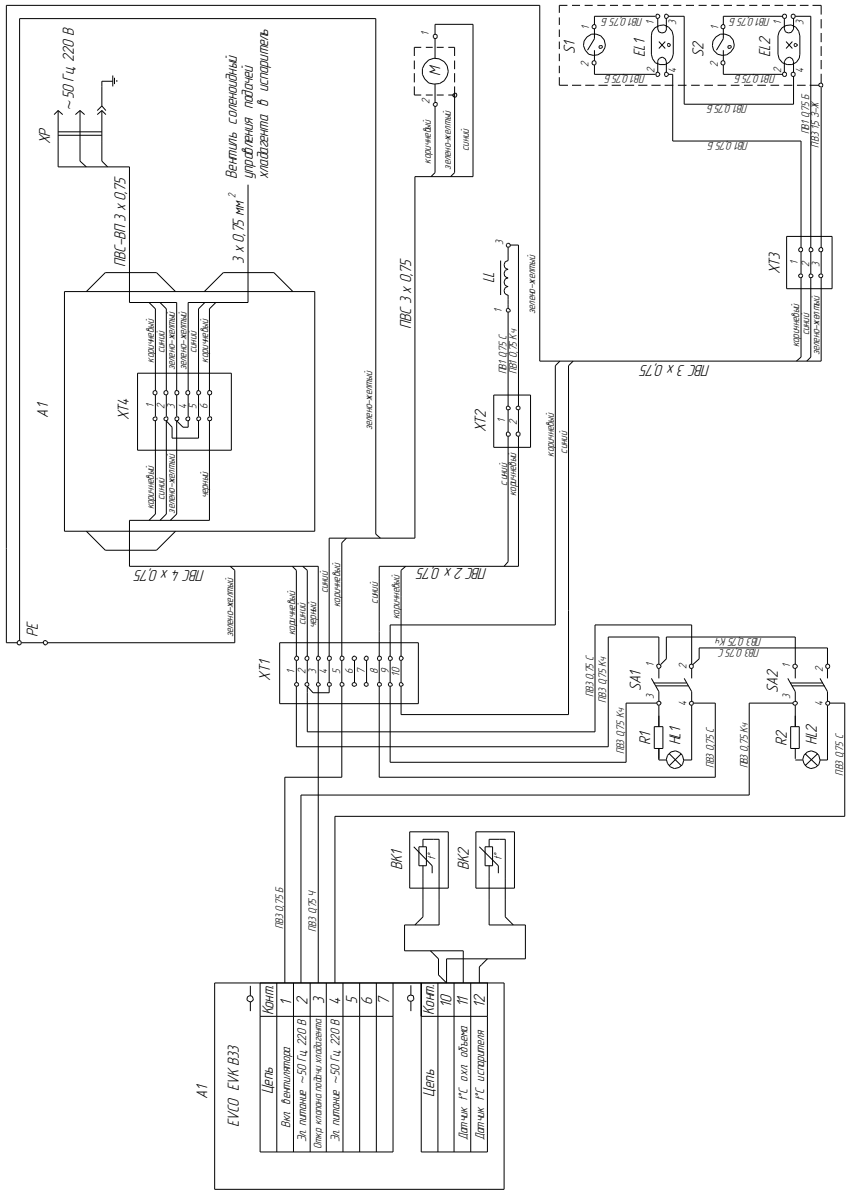

M - Электродвигатель фирм PAPST M4 Q 045-CA 01-01, ~50 Гц 230 В, 31 Вт, 0,2А
R1, R2 - Резистор 4 - 22 Вт
S1,S2 - Стартер 4 - 22 Вт
SA1 - Выключатель освещения объема экспозиции
SA2 - Выключатель подачи питания на контроллер
XP - Вилка сетевая
XT1 .. XT4 - Колодка клеммная 250 В

Провод марки ПВС-ВП в соответствии с ГОСТ 28244.
Провода марки ПВС в соответствии с ГОСТ 7399.
Провода марок ПВ1, ПВ3 в соответствии с ГОСТ 6323

Установку на объекте и электрическое подсоединение провода к вентилю соленоидному выполняет Заказчик

A1 - Контроллер EVCO Every Control Group EVK 833
A2 - Коробка распределительная els 112 IP55
BK1 - Датчик температуры охлаждаемого объема
BK2 - Датчик температуры испарителя
EL1 EL2 - Лампа люминесцентная 8 Вт
HL1 - Лампа сигнализации включения освещения объема экспозиции
HL2 - Лампа сигнализации подачи питания на контроллер
LL - Дроссель 18 Вт

18.Схема электрических соединений
под встроенную систему холодоснабжения

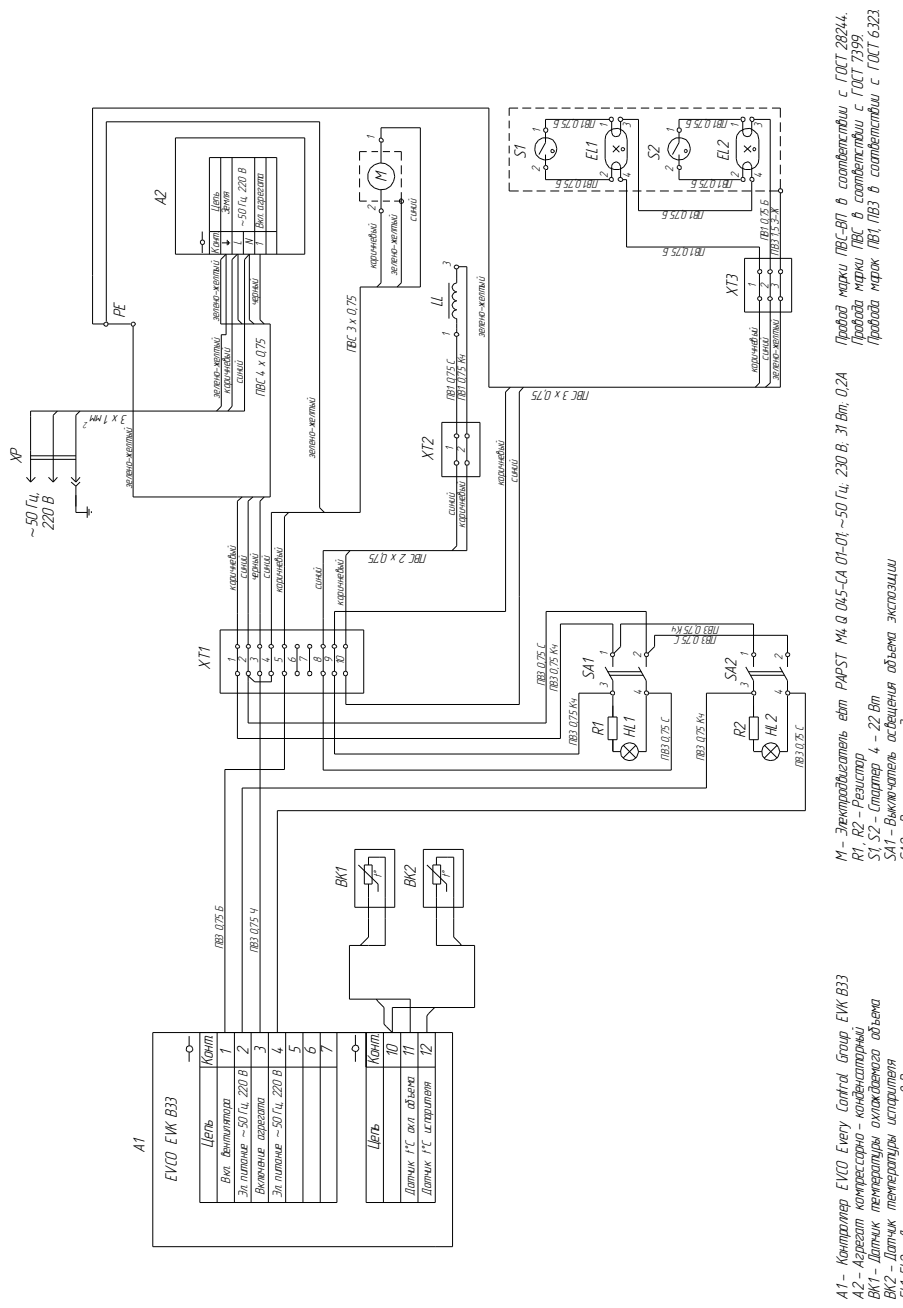

A1 – Контроллер EVCO Every Control Group EVK B33
A2 – Агрегат компрессорно – конденсаторный
BK1 – Датчик температуры охлаждаемого объема
BK2 – Датчик температуры испарителя
EL1, EL2 – Лампа люминесцентная 8 Вт
HL1 – Лампа сигнализации включения освещения объема экспозиции
HL2 – Лампа сигнализации подачи питания на контроллер
LL – Дроссель 18 Вт
M – Электродвигатель ebm PAPST M4 Q 045-CA 01-01; ~50 Гц, 230 В, 31 Вт, 0,2А
R1, R2 – Резистор
S1, S2 – Стартер 4 – 22 Вт
SA1 – Выключатель освещения объема экспозиции
SA2 – Выключатель подачи питания на контроллер
XP – Вилка сетевая
XT1 , XT3 – Колодка клеммная 250 В

Провод марки ПВС-ВП в соответствии с ГОСТ 28244.
Провода марки ПВС в соответствии с ГОСТ 7399.
Провода марок ПВ1, ПВ3 в соответствии с ГОСТ 6323

4. Технические характеристики витрины*

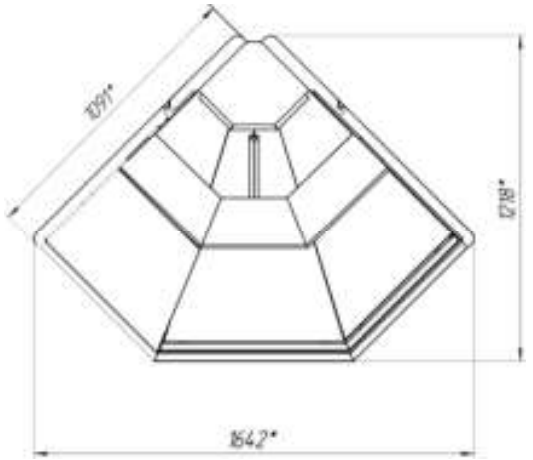

Обозначение	GAMMA-2 ОС ВПС 0,21 – 0,92
Длина, мм	1642
Ширина, мм	1218
Высота, мм	1317
Выкладываемые продукты	Колбасы, молочные, гастрономические изделия
Температура полезного объема	0^0C…+7^0C
Площадь экспозиции, м^2	0,92
Полезный объём, м^3	0,21
Холодопроизводительность (при t^0 кипения -10^0C), Вт	360
Хладагент	R 404a
Устройство управления	контроллер EVCO EVK B33
Оттаивание	автоматическое
Освещение, Вт	16
Род тока	переменный, однофазный
Частота, Гц	50
Номинальное напряжение, В	220
Номинальная мощность, Вт	468
Энергопотребление в сутки, не более	8,56
Уровень шума	Менее 65 дБ
Габаритные размеры в упаковке, мм	1750x1450x1115
Вес нетто, кг	162
Вес брутто, кг	246

Технические характеристики витрины под выносную систему холодоснабжения.

Обозначение	GAMMA-2 OC ВПС-2-0,21 – 0,92
Длина, мм	1642
Ширина, мм	1218
Высота, мм	1317
Выкладываемые продукты	Колбасы, молочные, гастрономические изделия
Температура полезного объема	0^0C…+7^0C
Площадь экспозиции, $м^2$	0,92
Полезный объём, $м^3$	0,21
Холодопроизводительность (при t^0 кипения -10^0C), Вт	360
Хладагент	R 404a
Устройство управления	контроллер EVCO EVK B33
Оттаивание	автоматическое
Освещение, Вт	16
Род тока	переменный, однофазный
Частота, Гц	50
Номинальное напряжение, В	220
Номинальная мощность, Вт	50
Энергопотребление в сутки, не более	1,2
Уровень шума	Менее 65 дБ
Габаритные размеры в упаковке, мм	1750x1450x1115
Вес нетто, кг	147
Вес брутто, кг	231

*** Технические характеристики даны при эксплуатации витрины в помещении с температурой +25°С, относительной влажностью 60% и спокойным воздухом.**

Производитель оставляет за собой право вносить технические изменения, улучшающие работу изделия, без предварительного извещения.

В течение гарантийного срока изготовитель обязуется безвозмездно устранять выявленные дефекты и заменять вышедшие из строя детали при соблюдении условий транспортировки, эксплуатации и хранения.

Просим Вас перед использованием изделия внимательно ознакомиться с инструкцией по эксплуатации.

Гарантия не предоставляется в следующих случаях:

- длительной эксплуатации витрины в экстремальных условиях – температуре выше + 30° С и ниже +12° С и относительной влажности более 70%;
- подключения электросети без заземления и защиты линии подачи напряжения от перегрузок;
- наличия на внутренних электрических частях следов жидкости, пыли, насекомых, являющихся причиной поломки;
- наличия механических повреждений, полученных как от неосторожного обращения, так и в результате использования неоригинальных запасных частей производителя, или модификации изделия;
- наличия дефектов, возникших вследствие нарушений правил эксплуатации данного вида изделия, указанного в документации, прилагаемой к изделию;
- эксплуатации изделия, находящегося в неисправном состоянии;
- самостоятельного ремонта;
- несоответствующего ремонта или технического обслуживания;
- изделие было в починке у не сертифицированного мастера;
- если серийный номер изделия не находится на месте или был изменен.

Если у Вас возникают проблемы в работе с изделием, рекомендуем предварительно получить техническую консультацию у специалистов сервисного центра по телефону _____ или по электронной почте _____.

Любое вмешательство в конструкцию изделия в период гарантийного срока допустимо лишь для специалистов сервисного центра или сертифицированных мастеров.

На вмешательство других сервисных организаций должно быть получено письменное разрешение (авторизация) от завода - изготовителя. В противном случае - действие гарантии прекращается.

ТР – текущий ремонт
ТО проводится один раз в месяц
ТР проводится один раз в шесть месяцев.

6. Перечень профилактических работ, необходимых при обслуживании холодильного оборудования:

- осмотр технического состояния оборудования;
- осмотр агрегата узлов автоматики на предмет отсутствия внешних повреждений и надёжности креплений;
- чистка дренажной системы слива талой воды;
- очистка узлов х/а от загрязнений и конденсатора от пыли;
- очистка электрооборудования;
- проверка герметичности холодильной системы;
- технический осмотр электрооборудования, проверка затяжки контактов электроприборов и надёжности подключения заземляющих проводников к болту заземления;
- проверка и настройка регулирующей аппаратуры;
- проверка и регулировка параметров работы холодильной витрины в соответствии с паспортными техническими характеристиками.

7. Перечень работ, необходимых при текущем ремонте холодильного оборудования:

- проведение работ, предусмотренных техническим обслуживанием;
- проверка надёжности электроконтактных соединений;
- проверка сопротивления между зажимами заземления и металлическими частями оборудования, которые в результате нарушения изоляции могут оказаться под напряжением.

По результатам дефектации:

- устранение утечки фреона и дозаправка его в систему;
- замена приборов автоматики и холодильной арматуры.

15.Транспортировка

Упакованное изделие допускается перевозить всеми видами транспорта, за исключением воздушного, в соответствии с правилами перевозки грузов, действующими на данном виде транспорта.

16.Хранение

Перед отправкой на хранение витрина должна быть очищена, промыта и просушена.

Во время хранения витрина должна быть обесточена, укрыта от пыли и прямых солнечных лучей.

Температура в помещении, где хранится витрина, не должна быть ниже -35^0 С и выше $+40^0$С, относительная влажность – не более 70%. Недопустима вибрация пола или стеллажа, на котором хранится витрина.

17.Гарантия

Завод гарантирует исправную работу изделия в течение 12 месяцев со дня ввода в эксплуатацию, но не более 18 месяцев со дня изготовления.

5. Распаковка

Снятие упаковки выполнять с особым вниманием и осторожностью, т.к. в упаковке находятся детали и принадлежности, необходимые для комплектования самой витрины. В процессе распаковки витрина должна оставаться в горизонтальном положении, максимальный угол наклона не должен превышать 15^0. Витрина установлена на поддоне. Для снятия витрины с поддона необходимо вывинтить крепежные болты.

При распаковке необходимо тщательно осмотреть витрину и удостовериться в том, что она не была повреждена во время транспортировки. В случае обнаружения механических повреждений, надлежит вызвать представителя службы сервиса и при необходимости составить соответствующий акт.

Перед сборкой рекомендуется выполнить аккуратную чистку всей витрины и ее деталей, пользуясь нейтральными средствами; просушить, если после чистки осталась влага.

6. Установка и подключение

Перед установкой витрины на место эксплуатации должны быть проведены работы по сборке изделия (см. Инструкцию по сборке). Витрина должна быть устойчиво размещена на ровном полу.

Запрещено устанавливать витрину в местах:

- непосредственной близости от источников тепла (возле батарей отопления, под прямыми лучами солнца и т.п.);
- сквозняков или на пути воздушных вентиляционных потоков, в том числе и от кондиционеров;
- имеющих затрудненные условия воздухопритока к конденсатору агрегата.

Несоблюдение вышеуказанных правил ухудшает эксплуатационные характеристики витрины, повышает расход электроэнергии, снижает срок службы компрессора.

Витрина должна подключаться к розетке с заземлением. Необходимо удостовериться, что напряжение в сети соответствует напряжению, указанному в паспорте ~ 220В, 50 Гц. Запрещается подсоединять любые другие приборы к указанной электророзетке. На линии подачи напряжения использовать провода сечением не менее 1.5 мм^2; линия должна иметь надежную защиту от токовых перегрузок.

Изменения в электросхеме не допускаются, и влекут за собой прекращение гарантийных обязательств.

7. Пуск в эксплуатацию

Снять напряжение с электророзетки. Вставить вилку в электророзетку и подать напряжение на розетку. Включить витрину нажатием кнопки (поз. 1, рис. 1), (при этом загорится подсветка выключателя) и агрегат начнет работать. Примерно через час работы температура охлаждаемого объема станет ниже + 6ºС, после чего можно загружать витрину предварительно охлажденными продуктами.

8. Регулировка

Витрина снабжена пультом управления, в состав которого входит контроллер (поз.2). Включение/выключение прибора для пульта управления производится нажатием кнопки set, с удержанием её в течение 4 секунд. Предварительная установка параметров прибора произведена на заводе – изготовителе.

При необходимости изменения значения температуры нажать кнопку set и держать более 2х секунд. При этом на табло мигает значок .

Кнопками ▽ и △ в течение 15 сек. установить нужный параметр. Чтобы запомнить новое введенное значение параметра температуры, необходимо нажать set еще раз.

Пульт управления с контроллером EVCO EVK B33

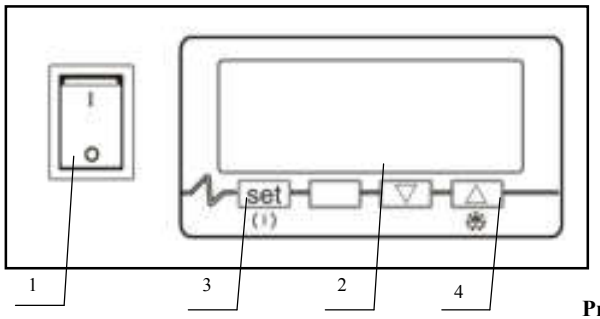

Рис. 1

1. Выключатель освещения;
2. Контроллер EVCO EVK B33;
3. Кнопка включения/выключения прибора. В программном модуле кнопка выбора.
4. Кнопка включения оттайки вручную. В программном модуле кнопка перехода.

9. Оттаивание испарителя

Оттаивание обеспечивается путем отключения витрины от электросети и производится по мере наростания «снеговой шубы», но не чаще одного раза в двое суток.

10.Правила загрузки

При загрузке витрины необходимо соблюдать следующие правила:

- Разложить продукты в экспозиционной камере, не превышая при этом уровень максимальной загрузки в 150 мм. В случае превышения уровня циркуляция холодного воздуха будет недостаточной, что приведет к повышению температуры продуктов и ускоренному образованию инея на испарителе;

- продукты должны быть расположены равномерно, не оставляя пустых мест, что обеспечивает лучшее качество работы холодильника;
- не загораживать продуктами вентиляционные отверстия решетки ограждения испарителя

11.Освещение

Внутреннее освещение витрины обеспечивается специальной флуоресцентной лампой, отличающейся низким выделением тепла, экономным потреблением электроэнергии и повышенной яркостью. Выключатель света находится на пульте управления (поз. 1, рис. 1).

12.Слив воды

Талая вода, стекающая с испарителя во время оттайки, собирается в специальной емкости, расположенной в агрегатном отсеке. Необходимо периодически проверять уровень заполнения ёмкости, и при необходимости выливать воду**.**

13.Чистка

Промывку и чистку витрины необходимо выполнять не реже 1 раза в 2 – 3 недели. Для этого необходимо:

- вынуть все продукты из витрины, отключить витрину;
- отключить подачу напряжения на розетку, вынуть вилку из розетки;
- подождать, пока температура внутри витрины не сравняется с комнатной;
- аккуратно очистить все поверхности витрины, на которых выкладывались продукты, стекла и внутреннюю часть камеры, не прибегая при этом к применению растворителей и средств, обладающих абразивным действием;
- прочистить конденсатор агрегата волосяной щеткой или пылесосом, в летнее время данную операцию рекомендуется проводить 1 раз в 2 недели;
- после высыхания витрины, вставить вилку в розетку подать напряжение на розетку, включить агрегат кнопкой (поз.1, рис.1).
- при понижении температуры охлаждаемого объема ниже + 7^0C загрузить витрину предварительно охлажденными продуктами, соблюдая правила загрузки.

14.Техническое обслуживание

1. Техническое обслуживание включает техническое обслуживание при использовании, регламентированное техническое обслуживание и текущий ремонт оборудования.
2. Техническое обслуживание при использовании включает проведение работ указанных в разделе «Чистка изделия».
3. К регламентированному техническому обслуживанию и текущему ремонту изделий допускаются лица, имеющие документ, удостоверяющий право производить ремонт – специалистами по монтажу и ремонту торгово – технологического оборудования.
4. Сведения по техническому обслуживанию должны заноситься в учётный документ.
5. Регламентированное техническое обслуживание и текущий ремонт осуществляется по следующей структуре ремонтного цикла:

5 «ТО» - «ТР»….- 5 «ТО»

где ТО – техническое обслуживание