green . freshness . worldwide AHT



PARIS

Холодильная и морозильная бонета со встроенным агрегатом.



LED

100% ЭКОЛОГИЧЕСКИ ЧИСТЫЕ

ДИЗАЙН И ЭФФЕКТИВНОСТЬ

www.aht.at

ХОЛОДИЛЬНЫЕ И МОРОЗИЛЬНЫЕ БОНЕТЫ С ОПТИМАЛЬНОЙ ПРЕЗЕНТАЦИЕЙ ТОВАРОВ

Модель PARIS. Инновационная холодильная и морозильная бонета с гнутой панорамной сдвижной крышкой и встроенным агрегатом. В комбинации с привлекательной торцевой бонетой PARIS 185 может быть составлен способствующий продажам остров для охлажденных и замороженных продуктов. Свободное место над островом может быть использовано для размещения стеллажных суперструктур. Это увеличивает полезную площадь и дает возможность дополнить ассортимент предлагаемых товаров.



Ваши преимущества

- **Существенное энергосбережение в сравнении с использованием открытых бонет.**
- **Не требует регулярного сервисного обслуживания**
- **Запатентованная система автоматической оттайки**
- **Дополнительное сбережение до 25% электроэнергии за счет использования компрессора с регулируемой частотой вращения (VS)***
- **Оборудование готово к подключению без дополнительной инсталляции**
- **Система яркой LED-подсветки, улучшающая презентацию продуктов, повышает продажи и снижает потребность в сервисе (опция)**
- **Гарантированное качество продуктов за счет стабильной внутренней температуры и большого запаса мощности**
- **Улучшенный обзор товаров при оптимальном полезном объеме**
- **Низкая инвестиционная и эксплуатационная стоимость**
- **Не требует технического обслуживания**

* Компрессор с регулируемой частотой вращения поставляется только для хладагента R-290



Температурный диапазон

- Охлаждение +3 °C до +15 °C [1]
- Заморозка –18 °C до –23 °C
- Охлаждение свежего мяса и фарша 0 °C до +2 °C [2]

Гибкость решений

- Может использоваться как отдельная бонета
- Могут быть поставлены в линию
- Могут быть поставлены в остров
- Для эффективного использования площади оснащаются торцевыми бонетами
- Дополняются стандартными стеллажными элементами

[1] Заводская настройка +4°C может быть изменена сервисным работником
[2] Для обеспечения безопасности пищевых продуктов в режиме работы охлаждения мяса и мясного фарша невозможно полуавтоматическое устранение обледенения от прибора.







Аксессуары*

- **Делители и подставки** для расширения возможностей выкладки
- **Надстройка с подсветкой** в различных исполнениях
- **Защитные бампера** различных цветов
- **Крышки** для установки в ряд
- **Пыльники** для защиты от влаги и пыли
- Различные варианты **световой исполнения**
- **Рамная защита** от тележек

* Пожалуйста уточняйте наличие необходимых Вам аксессуаров.

АВТОМАТИЧЕСКАЯ СИСТЕМА ОТТАЙКИ

Процесс автоматической оттайки



1.) Перед началом оттайки



2.) Иней на стенках оттаивает



3.) Чистая стенка после завершения процесса оттайки

AHT Cooling Systems разработала и внедрила в производство систему автоматической оттайки которая основывается на новейших достижениях техники и не требует никакого вмешательства персонала. Гигиена внутреннего объема бонеты и сохранность продуктов в ней находящихся отвечают самым высоким стандартам. Это достигается за счет системы оттайки, работающей через строго определенные промежутки, в условиях статического охлаждаемого внутреннего объема.

Иней, образовавшийся из-за влажного окружающего воздуха, оттаивается с определенной периодичностью. Это позволяет избежать чрезмерного намерзания и образования наледей. Более того, даже в процессе оттайки, температура товаров в объеме бонеты не поднимается выше –15 °C, что полностью соответствует современным стандартам. Использование специальной системы делителей объема предотвращает изменение температуры товаров внутри бонеты, а талая вода собирается специальным желобом, расположенным по периметру бонеты и испаряется за пределами объема бонеты.

Идеальное решение — встроенная автоматическая оттайка! (AD)





Регулярная оттайка…



…при постоянной температуре продуктов!

		КОМПРЕССОР С ИЗМЕНЯЕМОЙ ЧАСТОТОЙ ВРАЩЕНИЯ - ХЛАДАГЕНТ						
PARIS		**145**		**185**		**210**		**250**
Технические данные		**(–) VS AD IQ LED**	**(U)* VS AD IQ LED**	**(–) VS AD IQ LED**	**(U)* VS AD IQ LED**	**(–) VS AD IQ LED**	**(U)* VS AD IQ LED**	**(–) VS AD IQ LED**
Объем брутто	литры	608	608	800	800	931	931	1131
Объем нетто в соответсвии с EN 23953	литры	425	401 / 260 / 383	571	552 / 361 / 529	664	648 / 425 / 622	812
Общая площадь выкладки	м2	0,82	0,82	1,02	1,02	1,24	1,24	1,51
Классификация в соответствии с EN 23953		3L1	3S/3S/3L1	3L1	3S/3S/3L1	3L1	3S/3S/3L1	3L1
Диапазон температур окружающей среды	°C	+16 до +25	+16 до +25	+16 до +25	+16 до +25	+16 до +25	+16 до +25	+16 до +25
Диапазон температур охлаждения	°C	–18 до –23	+3 до +15/ 0 до +2/ –18 до –23	–18 до –23	+3 до +15/ 0 до +2/ –18 до –23	–18 до –23	+3 до +15/ 0 до +2/ –18 до –23	–18 до –23
Звуковое давление на расстоянии 1 м	дБ(А)	43,6	43,6	43,6	43,6	43,6	43,6	43,6
Данные электропитания								
Номинальное напряжение/частота	В/Гц	220–240/50	220–240/50	220–240/50	220–240/50	220–240/50	220–240/50	220–240/50
Номинальная потребляемая мощность	Вт	320	320	400	400	400	400	450
Номинальная потребляемая мощность освещения	Вт	36	36	41	41	52	52	62
Номинальный ток	A	1,6	1,6	1,8	1,8	1,8	1,8	2,0
Макс. Ток предохранителя	A	16	16	16	16	16	16	16
Потребление электроэнергии (при 25 °C)	Квтч/24ч	5,3	1,8/3,1/5,3	6,1	2,1/3,3/6,1	6,3	2,3/3,5/6,3	6,9
Длина шнура питания	мм	1750	1750	1750	1750	1750	1750	1750
Данные холодильного агрегата								
Тип хладагента		R-290	R-290	R-290	R-290	R-290	R-290	R-290
Вес хладагента	г	80	80	90	90	100	100	110
Макс. Рабочее давление	бар	30	30	30	30	30	30	30
Размеры								
Длина внешняя/внутренняя	мм	1457/1328	1457/1328	1854/1723	1854/1723	2102/1973	2102/1973	2502/2373
Глубина внешняя/внутренняя	мм	853/723	853/723	853/723	853/723	853/723	853/723	853/723
Высота доступа через фронт внешняя/ внутренняя	мм	770/833	770/833	770/833	770/833	770/833	770/833	770/833
Высота загрузки	мм	550	570/380/550	550	570/380/550	550	570/380/550	550
Вес								
Вес нетто (не включая упаковку, включая необходимые разделительные решетки)	кг	95	104	120	129	136	145	155
Вес брутто (включая упаковку и необходимые разделительные решетки)	кг	101	110	130	139	147	156	166

*Универсальные бонеты: бонеты работающие во всех трех температурных режимах от +3 °C до +15 °C/ свежее мясо и фарш 0 °C до +2 °C/ заморозка -18 °C до -23 °C.
**Бонеты модификации (U) и бонеты с хладагентом R-290 оснащаются компрессором с управляемой частотой вращения.

Торцевая бонета PARIS 185

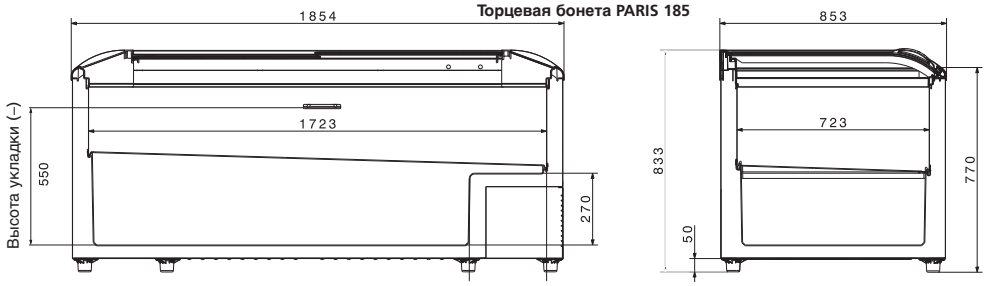

T R-290	СТАНДАРТНЫЙ КОМПРЕССОР - ХЛАДАГЕНТ R-404							
250	145		185		210		250	
(U)* VS AD IQ LED	(–) AD IQ LED	(U)* AD IQ LED	(–) AD IQ LED	(U)* AD IQ LED	(–) AD IQ LED	(U)* AD IQ LED	(–) AD IQ LED	(U)* AD IQ LED
1131	608	608	800	800	931	931	1131	1131
802 / 527 / 770	425	401 / 260 / 383	571	552 / 361 / 529	664	648 / 425 / 622	812	802 / 527 / 770
1,51	0,82	0,82	1,02	1,02	1,24	1,24	1,51	1,51
3S/3S/3L1	3L1	3S/3S/3L1	3L1	3S/3S/3L1	3L1	3S/3S/3L1	3L1	3S/3S/3L1
+16 до +25	+16 до +25	+16 до +25	+16 до +25	+16 до +25	+16 до +25	+16 до +25	+16 до +25	+16 до +25
+3 до +15/ 0 до +2/– 18 до –23	–18 до –23	+3 до +15/ 0 до +2/ –18 до –23	–18 до –23	+3 до +15/ 0 до +2/ –18 до –23	–18 до –23	+3 до +15/ 0 до +2/ –18 до –23	–18 до –23	+3 до +15/ 0 до +2/ –18 до –23
43,6	41,0	41,0	43,8	43,8	43,8	43,8	44,0	44,0
220–240/50	220–240/50	220–240/50	220–240/50	220–240/50	220–240/50	220–240/50	220–240/50	220–240/50
450	380	380	480	480	480	480	495	495
62	36	36	41	41	52	52	62	62
2,0	3,6	3,6	4,4	4,4	4,4	4,4	4,4	4,4
16	16	16	16	16	16	16	16	16
2,6/3,9/6,9	6,6	2,2/4,5/6,6	7,7	2,2/3,8/7,7	8,3	2,3/4,8/8,3	8,9	3,0/6,0/8,9
1750	1750	1750	1750	1750	1750	1750	1750	1750
R-290	R-404A	R-404A	R-404A	R-404A	R-404A	R-404A	R-404A	R-404A
110	210	210	230	230	250	250	270	270
30	30	30	30	30	30	30	30	30
2502/2373	1457/1328	1457/1328	1854/1723	1854/1723	2102/1973	2102/1973	2502/2373	2502/2373
853/723	853/723	853/723	853/723	853/723	853/723	853/723	853/723	853/723
770/833	770/833	770/833	770/833	770/833	770/833	770/833	770/833	770/833
570/380/550	550	570/380/550	550	570/380/550	550	570/380/550	550	570/380/550
163	95	99	120	129	136	145	155	163
174	102	106	130	139	147	156	166	174

Все бонеты могут быть оснащены энергосберегающими вентиляторами и LED подсветкой (ОПЦИЯ).

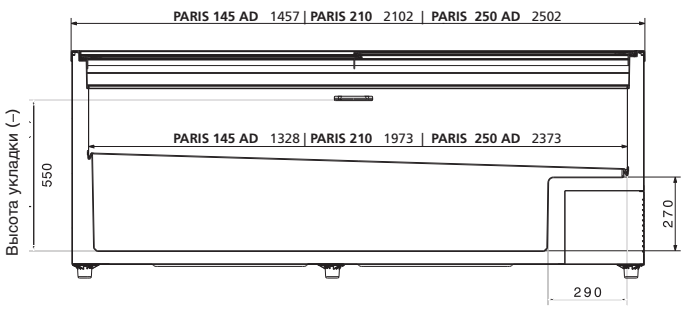

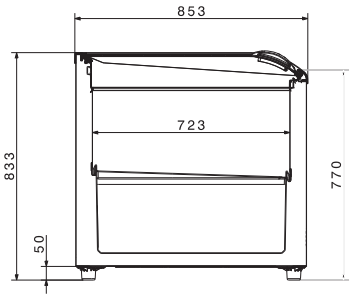

для версий AD/U внутренние размеры уменьшаются из-за использования решёток, устанавливаемых вдоль внутренних стенок.

AHT
green.freshness.worldwide

OHSAS 18001
SA 8000

ISO 9001
ISO 14001

Все представленные данные являются предметом модификации производителем, за типографские ошибки производитель ответственности не несет. Состояние на: 06/2016