Винный шкаф

avintage
GROUPE CLIMADIFF

Интегрируемый

Двухзонный шкаф для подготовки вина на 36 бутылок*
AV60CDZ



- *Интегрируемый*
- *Система охлаждения: компрессор (вентилируемое охлаждение)*
- *Диапазон регулировки температуры: 5°-12°C/ 12°-22°C*
- *Корпус из металла, черного цвета*
- *Внутренние стенки из ПВХ, черного цвета*
- *1 реверсивная дверь, с 3-слойным стеклопакетом из закаленного АУФ-стекла серого цвета, с рамкой из черного оргстекла*
- *Электронный термостат*
- *3 выдвижные деревянные полки с деревянной лицевой панелью*

Эксклюзивная модель Avintage:
Первый винный шкаф, который устанавливается в мебель с нишей для классической интегрируемой духовки (размеры ниши: высота 60 см, ширина 60 см).



Последнее обновление: 10/06/2015 10:03

Винный шкаф

avintage
GROUPE CLIMADIFF

Модель: AV60CDZ

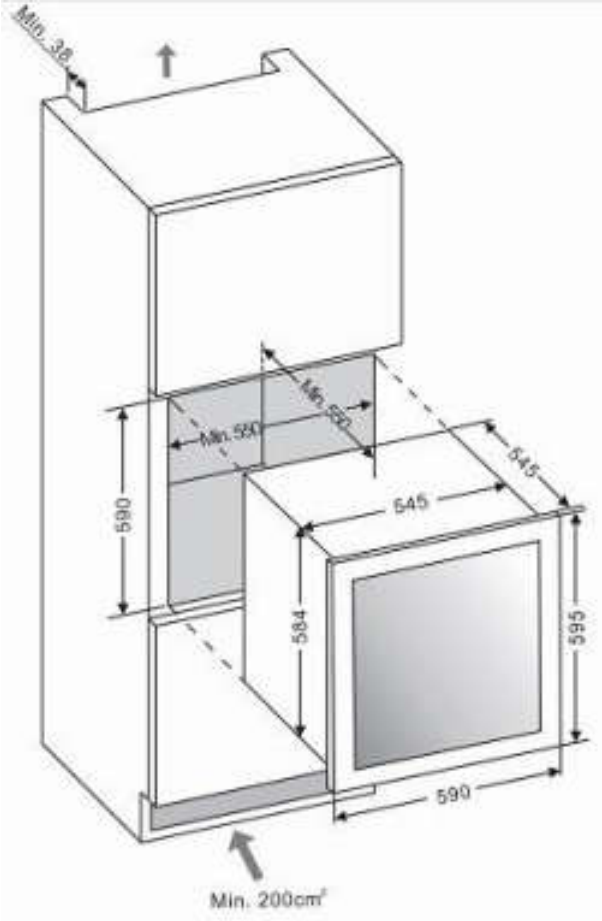

- **Температура окружающей среды:**
  5°-32°C

- **Состав оборудования:**
  Белая светодиодная подсветка с выключателем
  Система антивибрации
  Система «Зима»
  Режим «Демо»
  Термометр с цифровым дисплеем (белый)

- **Технические характеристики:**
  Напряжение питания: 220-240В
  Потребляемая мощность: 100,0 Вт
  Годовое энергопотребление: 140,0 КВт
  Класс энергопотребления: A
  Климатический класс: N
  Уровень шума: 39,0 дБ

- **Логистические данные:**

Размеры UVC (Ш x Г x В, см) :	
	В упаковке: 65x65x65.5
	Без упаковки: 59x60.8x59.5
Вес UVC (кг) :	
	Брутто: 36,00
	Нетто: 32,00
Dimensions de palette (cm) :	0
Camion complet (UVC) :	0
Container (UVC) :	
	20': 81
	40': 162
	40' HC: 216
Gencod UVC :	3595320103953