MIDR7CR-2



Семейство продуктов	Смесители
Материал смесителя	Латунный
Поворотный излив	Да
Поворотный излив	180 °

Эстетика

Эстетика	Coloniale	**Отверстие для смесителя /эксцентрика**	Мобильный полупрофессиональный
Цвет	Хромированный	**Тип струи**	Двойная струя
Отделка	Глянцевый	**Аэратор**	Да
Тип излива	Пружинный излив	**Количество гибких шлангов**	2
Тип мойки	Полу-профессиональный однорычажный		

Технические характеристики

Характеристики	ESC, WSC	**Минимальное давление**	1 bar
Длина гибких шлангов	500 мм	**Оптимальное давление**	3 bar
Гибкое соединение шлангов	3/8 "	**Поток воды (л/мин.)**	12 л
Тип картриджа	35 Ø	**Диаметр отверстия под смеситель**	35 мм
Максимальное давление	5 bar		

Логистическая информация

Высота продукта (мм)	550 мм

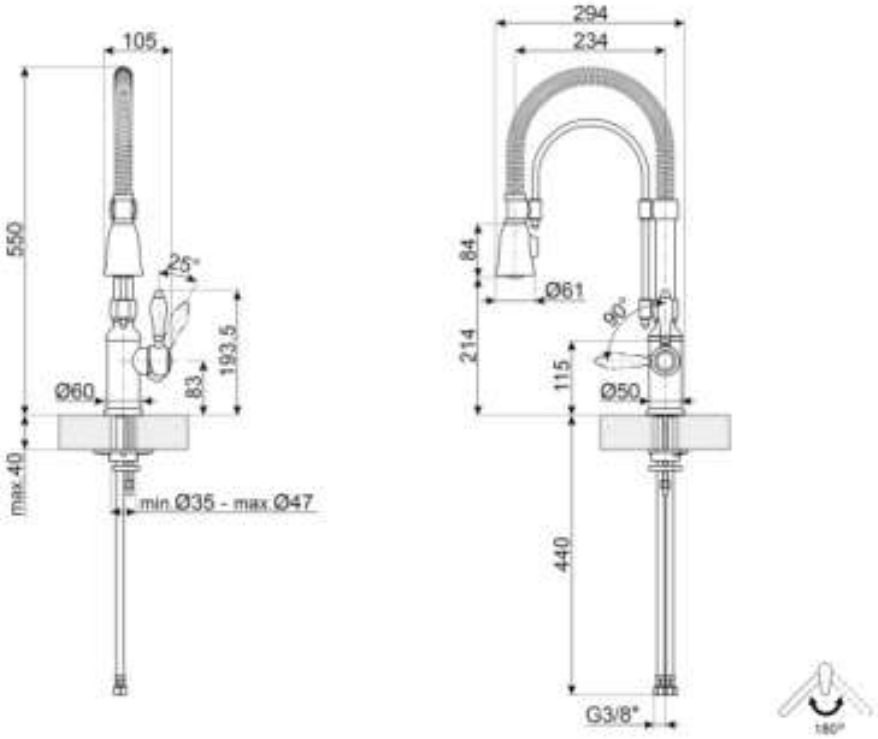
105
550
25°
193.5
83
Ø60
max.40
min.Ø35 - max.Ø47
294
234
84
Ø61
214
115
Ø50
440
G3/8"
180°

Not included accessories



STABMIX

Стабилизатор для смесителя

Symbols glossary (TT)



ESC: с системой Energy Saving Cartridge рычаг управления, расположенный посередине, подает только холодную воду, а не 50% горячей и 50% воды.



Поворотный излив 180°



Съемный излив смесителей Semi-Professional с высоким изливом позволяет легко добраться до любой точки раковины.



WSC: с картриджем для экономии воды Water Saving Cartridge рычаг управления останавливается на полпути, в результате чего 50% воды (достаточной для нормальной готовки)



Выносной душ с двойной струей. Можно просто переключаться между стандартным режимом струи и режимом распыления.