SO6104S4PN

Духовой шкаф, Linea, 60 см, Комбинированный с паром, Черный, A++, Паровая очистка



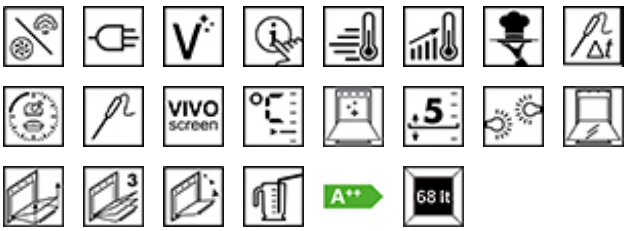

ТИП

Семейство продуктов: Духовой шкаф • Категория: 60 см • Пароварки, модельный ряд: 20 - 100% • Способ приготовления: Комбинированный с паром • Технология подачи пара: Steam100 PRO • Vitality system: Да • Источник питания: Электрический • EAN-код: 8017709313951 • Система очистки: Паровая очистка

ЭСТЕТИКА

Цвет: Черный • Отделка: Глянцевый • Эстетика: Linea • Материал: Стекло • Тип стекла: Прозрачное • Дверца: Полностью стеклянная • Ручка: Linea • Ручки: Хромированный

ПРОГРАММЫ/ ФУНКЦИИ

Количество функций приготовления: 20 • Автоматические программы: 150 • Традиционные функции приготовления: Статический, Вентилируемый, Термовентилируемый, Турбо , Eco, Гриль большой, Гриль большой + конвекция, Нижний нагрев, Нижний + задний нагрев + конвекция, Функция "Пицца" • Количество уровней подачи пара: 3 + ручное • Персональные рецепты: 10 • Функции приготовления с пароувлажнением: Вентилируемый, Термо-вентилируемый, Нижний + задний нагрев + конвекция, Турбо , Гриль + конвекция • Функции приготовления с паром: Пар, Вентилируемый, Термовентилируемый, Нижний + задний нагрев + конвекция, Разогрев и регенерация, Sous-vide • Другие функции пара: Очистка резервуара, Слив воды, Залив воды, Очистка от накипи • Другие функции: Размораживание по времени, Размораживание по весу, Поднятие теста, Приготовление на камне, Барбекю, Аэрогриль, Поддержание тепла, Подогрев посуды, Шаббат • Функции очистки: Паровая очистка

УПРАВЛЕНИЕ

Дисплей: Да • Настройки управления: Обновленное сенсорное управление

ОПЦИИ

Программирование времени: Отсрочка включения и автоматическое отключение в конце приготовления • Таймер поминутный: Да • Счетчик минут: 1 • Режим Showroom: Да • Электронное руководство: Да • Быстрый предварительный разогрев: Да • Режим видео, демо-учебник: Да • Быстрый старт: Да • Smart cooking: Да • Приготовление DeltaT: Да • Многоступенчатое приготовление: Да, до 2 шагов • Одновременное приготовление: Да • Термощуп: Да • Другие опции: Поддержание тепла, Eco Light, Выбор языка, Цифровой дисплей с часами, Вкл./выкл. звука, Громкость звука, Освещение • Хронология: Да, последние 10 использованных функций

ТЕХНИЧЕСКИЕ ХАРАКТЕРИСТИКИ

Отображаемое имя: VivoScreen • Вид дисплея (технология): TFT-дисплей • Регулировка температуры: Электронный • Минимальная температура: 30 °C • Максимальная температура: 250 °C • Материал внутренней камеры: Эмаль Ever Clean • Количество уровней приготовления: 5 • Тип направляющих: Металлические направляющие • Конвекция: 1 • Количество ламп подсветки: 2 • Тип подсветки: Галогенная • Мощность ламп подсветки: 40 Вт • Освещение при открытой дверце: Да • Открывание дверцы: Стандартное открывание • Дверца: Регулируемая температура • Дверца: Свежее прикосновение • Съемная дверца: Да • Внутреннее стекло дверцы сплошное: Да • Внутренние стекла дверцы съемные: Да • Количество стекол дверцы: 3 • Мягкое открывание: Да • Петли Soft Close: Да • Воздуховод: Переменный • Термостат безопасности: Да • Система охлаждения: Центробежная • Залив воды: Fill & Hide 2, автоматический • Объем контейнера для воды: 2 л • Автоматическое отключение при открытой дверце: Да • Мощность нижнего нагревательного элемента: 1200 Вт • Мощность верхнего нагревательного элемента: 1000 Вт • Мощность гриля: 1700 Вт • Мощность большого гриля: 2700 Вт • Мощность кольцевого нагревательного элемента: 2000 Вт

ПРОИЗВОДИТЕЛЬНОСТЬ/ ЭНЕРГОПОТРЕБЛЕНИЕ

Класс энергоэффективности: A++ • Полезный объем: 68 л • Потребление энергии за цикл с естественной конвекцией: 3.31 МДж • Потребление энергии за цикл с естественной конвекцией: 0.92 кВт/ч • Потребление энергии за цикл с принудительной конвекцией: 1.84 МДж • Потребление энергии за цикл с принудительной конвекцией: 0.51 кВт/ч

ЭЛЕКТРИЧЕСКОЕ ПОДКЛЮЧЕНИЕ

Напряжение: 220-240 В • Номинальная мощность: 3000 Вт • Частота тока: 50/60 Гц • Длина электрического кабеля: 115 см

ЛОГИСТИЧЕСКАЯ ИНФОРМАЦИЯ

Размеры изделия (мм): 592x597x548 • Вес нетто (кг): 36.300 кг

АКСЕССУАРЫ В КОМПЛЕКТЕ

Телескопические направляющие полного выдвижения: 1Противень стальной, 20 мм: 1Решетка из нержавеющей стали: 1Решетка для противня: 1Глубокий эмалированный противень (50 мм): 1Температурный щуп: Да, много точекПротивень глубокий из перфорированной стали (40 мм): 1

OPTIONAL

BBQ: Аксессуары, Тип: Решетки, Духовые шкафы, Варочные центрыAIRFRY: Аксессуары, Тип: Решетки, Духовые шкафы, Варочные центрыGTP2: Аксессуары, Тип: Телескопические направляющие, Духовые шкафыGTTV2: Аксессуары, Тип: Телескопические направляющие, Духовые шкафыSTONE: Аксессуары, Тип: Огнеупорный камень для пиццы, Духовые шкафы, Варочные центрыPALPZ: Аксессуары, Тип: Лопатка для пиццы, Духовые шкафы, Варочные центрыBN620-1: Аксессуары, Тип: Противень, Духовые шкафы, Варочные центрыBN640: Аксессуары, Тип: Противень, Духовые шкафы, Варочные центрыPR3845X: Аксессуары, Тип: Покрытие против отпечатков пальцев, Духовые шкафы

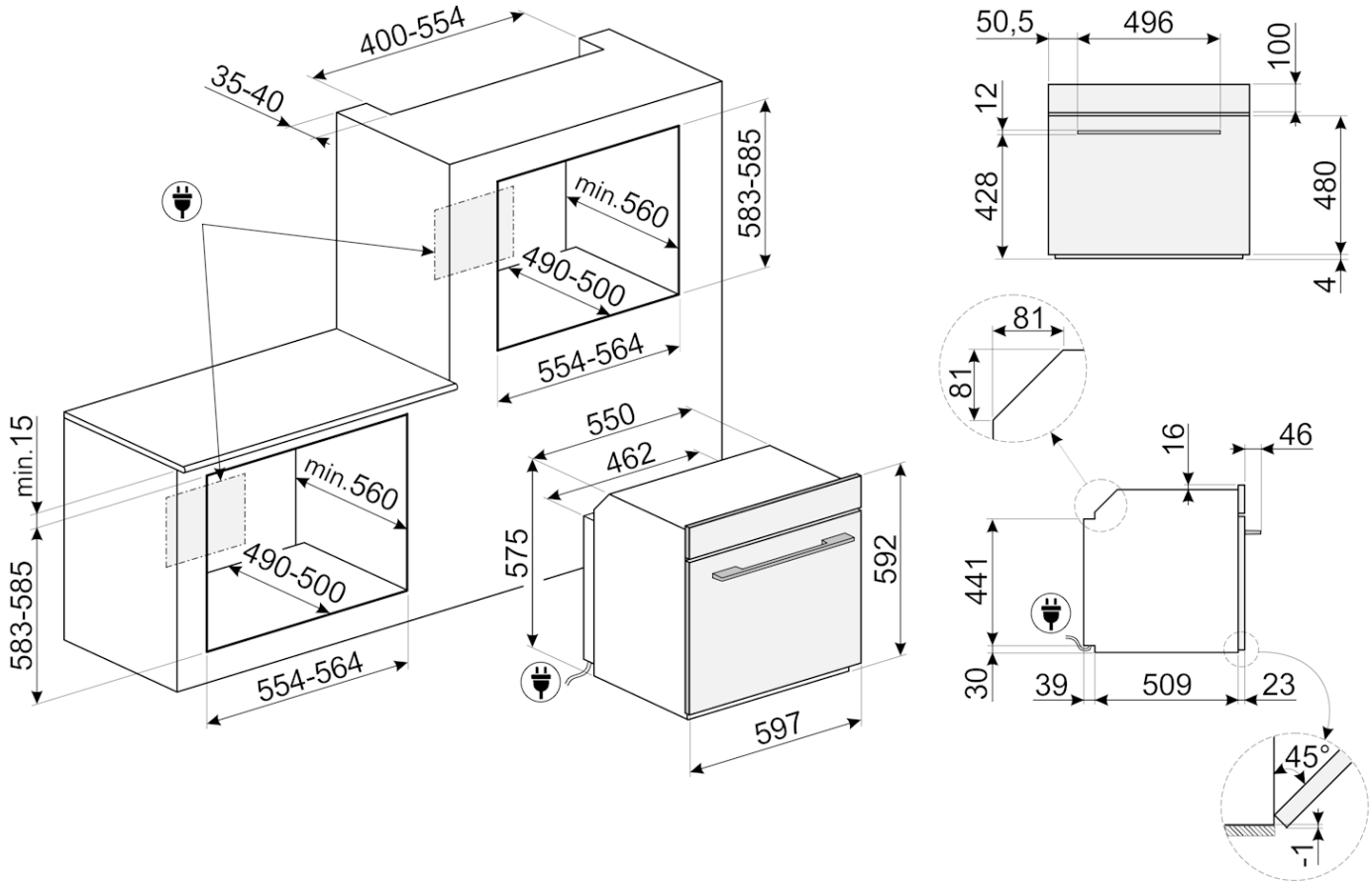
400-554
35-40
min.560
490-500
583-585
554-564
min.15
583-585
min.560
490-500
554-564
550
462
575
592
597
50,5
496
100
12
428
480
4
81
81
16
46
441
30
39
509
23
45°
1