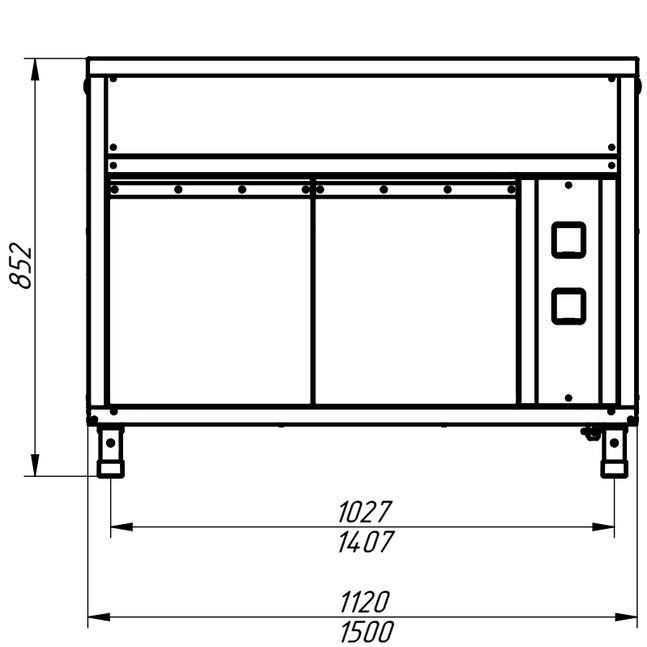

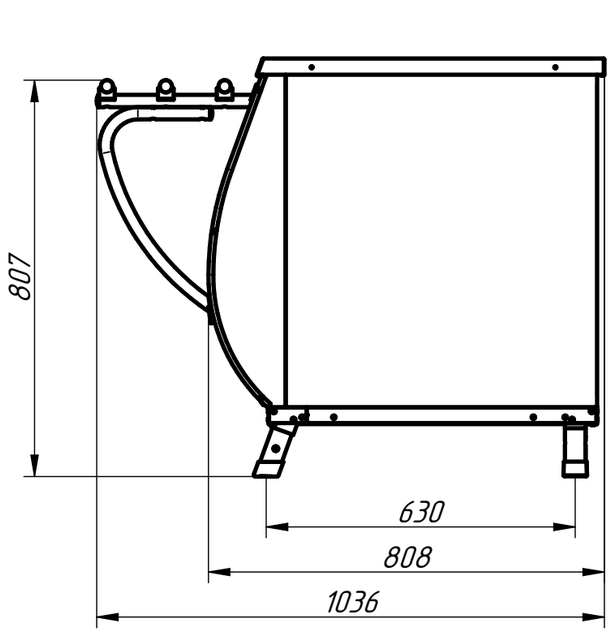

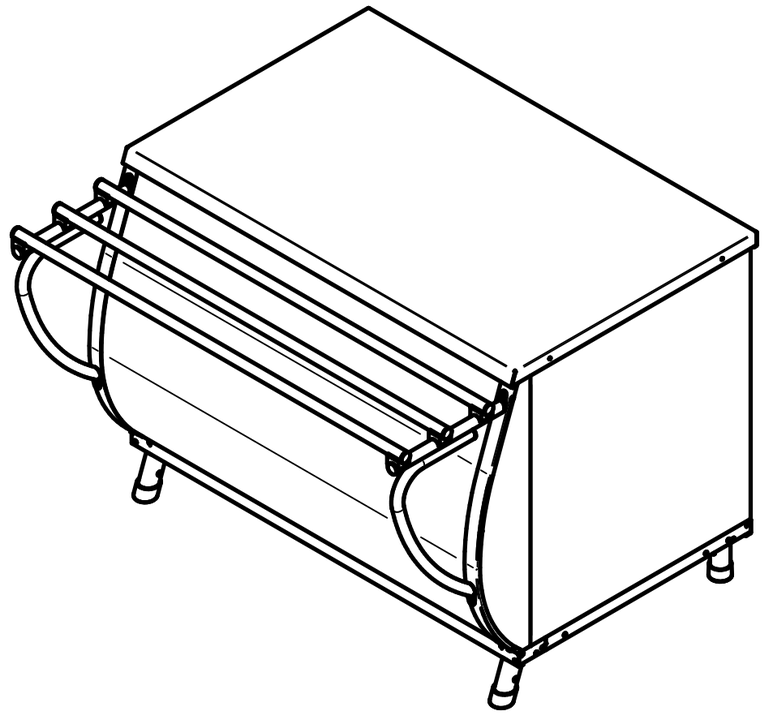

Прилавок для горячих напитков (нейтральный стол), предназначен для кратковременного хранения и раздачи потребителю хлебобулочных и кондитерских изделий, а также для установки на его столе термостата с напитками. На прилавке установлена розетка 230 В для подключения термостата или кипятильника. Внизу нейтральный шкаф для хранения кухонного инвентаря. Направляющие для подносов входят в комплект поставки. Прилавок имеет регулируемые по высоте ножки.

Наименование параметра	Величина параметра	
	ПГН-70М	ПГН-70М-01
Код изделия	210000080417	210000801947
Количество розеток со штырями заземления 16А, шт.	2	
Род тока	переменный, однофазный	
Номинальное напряжение, В	230	
Частота тока, Гц	50	
Масса, кг, не более	59	72

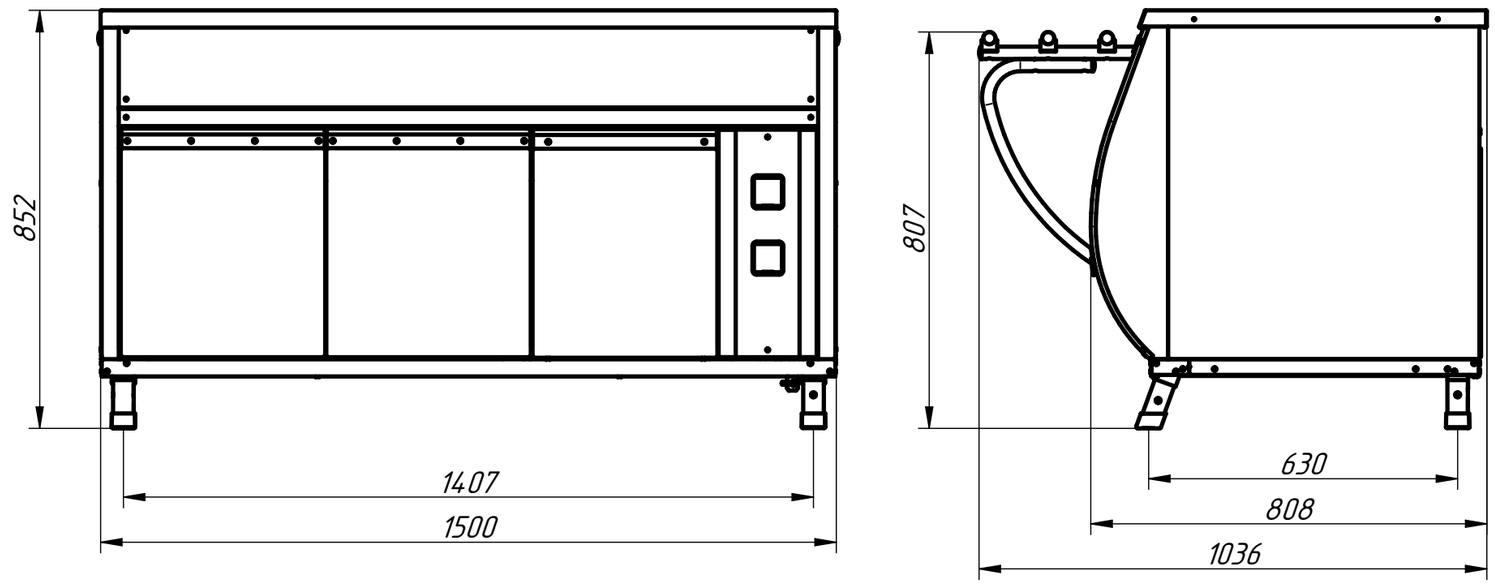
852
1407
1500
807
630
808
1036

