MKF 2011 TS

Комбинированная электрическая пароконвекционная печь на 20 противней 1/1 GN с сенсорным дисплеем



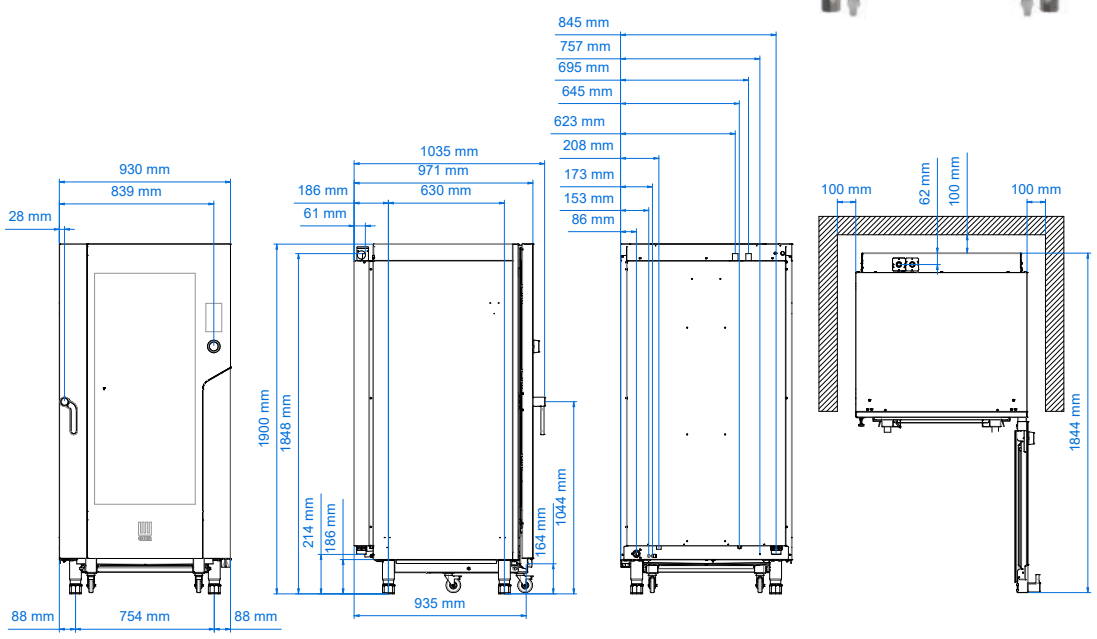

Размеры

Размеры (LxPxH мм)	930 x 1035 x 1900
Вес (кг)	247,2
Шаг направляющих (мм)	66

Электрические характеристики

Электрическая мощность (кВт)	31
Частота тока (Гц)	50/60
Напряжение (В)	AC 380/400 3N
Кол-во двигателей	4 двунаправленных
Парогенератор (бойлер)	/
Защита от воды	IPX5

Функциональные характеристики

Питание	Электрическое
Вместимость	20 противней/решеток 1/1 GN
Приготовление	полустатическое + с вентиляцией
Пар	От парогенератора с автоматической регулировкой посредством сенсорного дисплея (10 шаговый)
Рабочая камера	Сталь AISI 304
Температура	30 - 270 °C
Контроль температуры	2 Цифровой зонд
Панель управления	Сенсорный дисплей
Кол-во программ	500
Программируемые этапы	10
Предустановленная температура	180 °C
Предварительный нагрев	В наличии
Дверца	Правое боковое открытие, вентилируемая, доступное для обслуживания стекло
Ножки	Регулируемые

Аксессуары

Вытяжка	**MKKC 1620**
Тележки	**EKCR 20 TC**
Прочие аксессуары	Доступно в специальном разделе

Серийное оснащение

Картонная упаковка + поддон (LxPxH мм)	1146 x 1260 x 2090

USB-разъем

Многоточечный термощуп MKSCMU/A

Держатель для термощупа MKSSC/A

Встроенная система автоматической мойки

Петли с устройством блокировки дверцы в положениях открытия 60°, 90°, 120°, 180°

Выдвижная тележка для кондитерских изделий со съемной эргономичной рукояткой и колесами с тормозами EKCR 20 TC

Plus

Запатентованная система воздушных картеров **Airflowlogic™**

Запатентованная система прямого впрыска воды **Humilogic™**

Запатентованная система сушки в рабочей камере **Drylogic™**

По запросу на стадии заказа

- Напряжение (В): AC 220/230 3 PH
- Дверца с левым боковым открыванием

ПО для управления влажности

Система связи Wi-Fi

Ручка быстрого выбора на сенсорном дисплее

Программируемое включение печи

40 сохраняемых в памяти рецептов

Панель управления на 42 языках: арабский, армянский, азербайджанский, индонезийский, малайский, боснийский, болгарский, чешский, китайский, южнокорейский, хорватский, датский, Эстóнский , филиппинский, финский, французский, грузинский, японский, греческий, английский, итальянский, исландский, казахский, литовский, латышский, норвежский, голландский, персидский (Иран), польский, португальский, румынский, русский, сербский, словенский

Система для HACCP

Регулируемые петли дверцы