MERRYCHEF®

eikon® e4s

Проект_____

Поз. _____

Кол-во _____

Раздел CSI 11400

Утвердил_____

Дата_____

Модели

☑ e4s



Стандартные функции

- Технология ускоренного приготовления Accelerated Cooking Technology®
  сочетает в себе три технологии нагрева:
  - конвекция;
  - микроволновое излучение;
  - импинджер.
- Работа без спуска горячего воздуха
- Быстрое приготовление: до 15 раз быстрее, чем в обычной печи
- Конструкция из нержавеющей стали
- easyToUCH®, элементы управления сенсорного экрана на основе значков
- Передача данных с помощью USB-модуля памяти, передача до 1024 программ приготовления
- Встроенное диагностическое тестирование
- Конструкция полости печи обеспечивает простоту чистки
- Наружная поверхность дверцы остается холодной на ощупь
- Низкий уровень шума при работе — максимальный уровень шума в холостом режиме составляет менее 46 дБА
- Энергопотребление ~0,724 кВт·ч (в режиме ожидания)
- Простота доступа к воздушному фильтру, возможность контроля с передней стороны устройства

Принадлежности

- Стеллаж
- Емкость с охлаждающей водой
- Корзина для хлеба
- Лопатка для пиццы
- Средство для чистки печи Merrychef®
- Защитное средство для печи Merrychef®

Характеристики

- В конструкции печи eikon® e4s предусмотрены встроенные каталитические преобразователи, устраняющие необходимость использования вытяжного колпака.
  См. список UL Listing KNLZ.E330418 (США)
  См. список UL Listing KNLZ7.E330418 (Канада)
- Печь e4s обеспечивает предельно быстрое приготовление хрустящих горячих блюд стабильного качества благодаря удобному в использовании сенсорному экрану easyToUCH® со значками.
- В печи допускается использование сертифицированных металлических противней для выпекания.
- Печь поддерживает многостадийное программирование. Каждая программа может содержать до 6 стадий, для каждой из которых прописывается время выполнения, мощность микроволнового излучения, конфигурация импинджера и инструкции по действиям между стадиями.
- Благодаря USB-носителю пользователь может загружать и выгружать до 1024 новых программ с собственными изображениями. Эта функция также делает возможной синхронную смену меню в географически удаленных заведениях.

ПРИНЦИП ДЕЙСТВИЯ

Конвекционный вентилятор всасывает воздух через диффузор (1). Затем воздух нагревается и возвращается в полость через катализатор (2) и пластины импинджера (3); в результате создается равномерное распределение теплоты по полости печи. Такое распределение теплоты обеспечивает равномерное приготовление пищи и стабильно формирует хрустящую золотистую корочку.

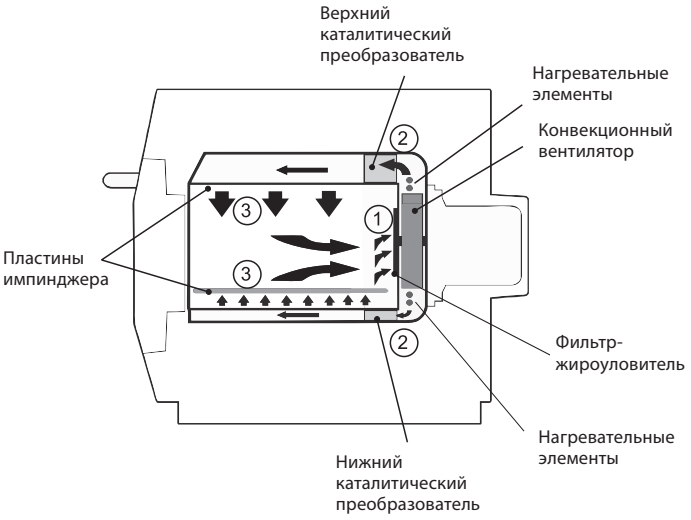

N3911 LISTED E330418 NSF / ANSI 4 E358097

Welbilt UK Limited,
Ashbourne House,
The Guildway, Old Portsmouth Road,
Guildford, GU3 1LR

Тел.: +44(0)1483 464900
Факс: +44(0)1483 464905

www.welbilt.com

Техническое описание, шифр детали
32Z3884 RU выпуск 6

Издано в Великобритании © Welbilt UK Ltd.

WELBILT®

MERRYCHEF®

eikon® e4s

Модель
Характеристики

СТАНДАРТНЫЕ ПРИНАДЛЕЖНОСТИ (из комплекта поставки печи)

- Стеллаж
- Емкость с охлаждающей водой
- Лопатка для пиццы
- Корзина для хлеба, 2 шт.

КОНСТРУКТИВНОЕ ИСПОЛНЕНИЕ

- Полость и корпус из нержавеющей стали

СИСТЕМА УПРАВЛЕНИЯ

- Цветной сенсорный экран easyToUCH® на основе значков.
- Хранение до 1024 программ в памяти. 6 стадий на каждую программу приготовления, инструкция пользователя для каждой стадии.
- Передача данных с помощью USB-модуля памяти.

МОЩНОСТЬ МИКРОВОЛНОВОГО ИЗЛУЧЕНИЯ

- Два магнетрона
- Система распределения, вращающиеся активные антенны.
- Параметры СВЧ: выкл. или 5–100% с шагом 1%.
- Система безопасности: одобрена соответствующими органами. Обеспечивается безопасность эксплуатации, в том числе контроль силы тока и обнаружение перегрева магнетронов.

КОНВЕКТИВНЫЙ НАГРЕВ

- Параметры температуры: выкл. и 100°C–275°C с шагом 1°C.
- Система распределения, рециркуляция воздухотока с импинджером.
- Параметры конвекционного вентилятора, 10–100% с шагом 1%.
- Система безопасности: защита от перегрева полости печи.

Размеры открытой полости

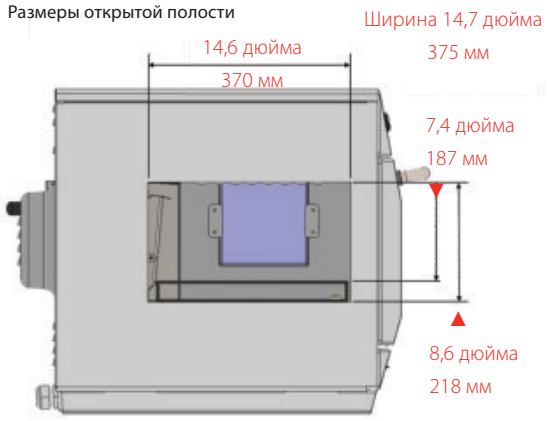

Размеры печи

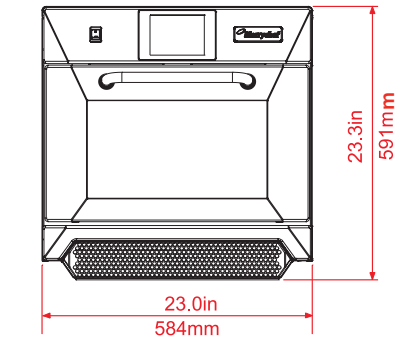

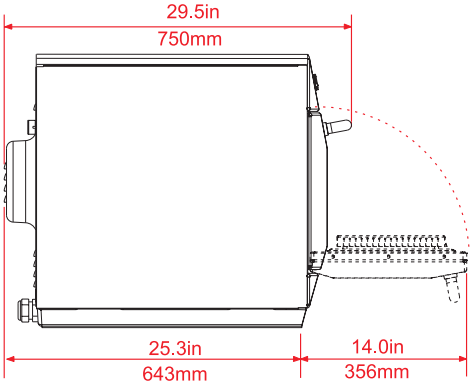

РАЗМЕРЫ

МОДЕЛЬ	ОБЩИЙ РАЗМЕР, ММ			ВЕС НЕТТО
	ВЫСОТА	ШИРИНА	ГЛУБИНА	
e4s	591 мм (23,3 дюйма)	584 мм (23,0 дюйма)	750 мм (29,5 дюйма)	82,5 кг (182 фунта)

ТРЕБОВАНИЯ К ЭЛЕКТРОПИТАНИЮ И МОЩНОСТЬ

МОДЕЛЬ	МОЩНОСТЬ НА ВХОДЕ	КОНВЕКТИВНЫЙ НАГРЕВ	ВЫХОДНАЯ МОЩНОСТЬ (ПО МЭК 705) НА 100%	
			МИКРОВОЛНОВОЕ ИЗЛУЧЕНИЕ 100%	КОМБИНИРОВАННЫЙ РЕЖИМ
e4s	L1 6,2 кВт (одна фаза)	3200 Вт	1800 Вт	1800 Вт + 3200 Вт
	L2/L3 3,0 кВт (две фазы)			

ИСТОЧНИК ЭЛЕКТРОСНАБЖЕНИЯ				
СТРАНА	НАПРЯЖЕНИЕ	КОНФИГУРАЦИЯ	ИСПОЛЬЗУЕМЫЕ СОЕДИНЕНИЯ	ТОК /ФАЗА
Великобритания/ЕС	230 В, 50 Гц	Однофазное	1P N & E	32 A
Великобритания/ЕС	400 В, 50 Гц	Двухфазное	2P N & E	20 A
США	208 В/240 В, 60 Гц	Двухполюсное	2P-GND	30 A

Для получения более подробных сведений о продукции и услугах Merrychef® и получения консультаций по подбору модели оборудования просим обращаться в отдел продаж.

Тел.: +44 (0)1483 464901

СВЕДЕНИЯ О МОНТАЖЕ

- Печь устанавливается вдали от значительных источников тепла.
- Для размещения пригодна плоская поверхность, способная выдержать вес изделия с загрузкой.
- При установке необходимо обеспечить зазор не менее 50 мм для свободной циркуляции воздуха с боковых, верхней и задней сторон печи.
- Оставьте достаточно места с передней стороны печи, чтобы обеспечить полное открывание дверцы.

Компания оставляет за собой право вносить изменения в этот информационный материал, не принимая каких-либо обязательств в отношении оборудования, поставленного ранее или в дальнейшем.

ASSOCIATE OF CEDA

Welbilt UK Limited,
Ashbourne House,
The Guildway, Old Portsmouth Road,
Guildford, GU3 1LR

Тел.: +44(0)1483 464900
Факс: +44(0)1483 464905

www.welbilt.com

Техническое описание, шифр детали
32Z3884 RU выпуск 6

Издано в Великобритании © Welbilt UK Ltd.

WELBILT®