



WMC6743VB.T

Общее описание

Тип прибора: Профессиональные стиральные машины
Тип установки: Отдельностоящий прибор
Загрузка: 7 кг
Скорость отжима: 1400 об./мин.
Цвет: Титан

Функции, программы и режимы

- Интенсивная 90°C Профессиональная
- Интенсивная 60°C Профессиональная
- Белое 90°C Профессиональная
- Белое/Цветное 60°C Профессиональная
- Белое/Цветное 40°C Профессиональная
- Быстрая стирка 60°C Профессиональная
- Быстрая стирка 40°C Профессиональная
- Синтетика 40°C Профессиональная
- Шерсть/Ручная 30°C Профессиональная
- Полоскание Профессиональная
- МОП 90°C Профессиональная
- МОП 60°C Профессиональная
- Микрофибра 60°C Профессиональная
- Микрофибра 40°C Профессиональная
- Дезинфекция 40°C Профессиональная
- Дезинфекция 60°C Профессиональная
- Дезинфекция 90°C Профессиональная
- Гипоаллергенная хлопок 60°C Профессиональная
- Гипоаллергенная хлопок 90°C Профессиональная
- Гипоаллергенная синтетика 40°C Профессиональная
- Гипоаллергенная синтетика 40°C Профессиональная
- Очистка барабана, Профессиональная

Дополнительные опции

- Скорость отжима: фикс.
- Усиленная стирка

Конструкция и исполнение

- Механическая конструкция Quattro™
- Уплотнение загрузочного люка: Smart Seal™
- Барабан из нержавеющей стали
- Барабан Active Drum
- Мощность нагревательного элемента: 3000 Вт
- Точность контроля температуры (+/- 1°C)
- Сенсор уровня воды
- Объем барабана: 60 л
- Объем барабана: 2,1 cu ft
- Инверторный мотор
- Работа с монетоприемником: Работа с монетоприемником
- Короткое время программы: 40 мин.
- Тип слива: Сливной клапан

Свойства и опции

- Легкое закрывание двери
- Перегородка для жидких моющих средств
- Диапазон температур (°C): Холодная-90C
- Диаметр люка: 31 см
- Угол открывания двери: 180 °

Управление

- Индикация времени до окончания программы
- Дисплей: ЖК-дисплей

Дизайн и встраивание

- Открывание дверцы: Влево

ООО "Горенье БТ"
119180, г. Москва, Якиманская набережная д.4, стр. 1, эт.3, пом. I, ком. 55
T: 8 (800) 707-08-07, E-mail: info@askorus.ru - www.asko.ru

ASKO
Inspired by Scandinavia

- Регулируемые ножки: 10 мм
- Стандарт
- Холодная или горячая
- Тип загрузки: Фронтальная загрузка

Безопасность и уход

- Съемные фильтры
- Ограниченное время набора воды
- Заливной шланг из материала PEX
- Защита от перелива
- Аварийное открывание загрузочного люка
- Блокировка панели управления
- Контроль дисбаланса
- Производительность слива: 20 l/min
- температурная защита от перегрева мотора
- Температурная и электронная защита мотора от перегрева

Технические характеристики

- G-фактор: 530
- Мощность нагревательного элемента: 3000 Вт
- Объем барабана: 60 л
- Холодная или горячая
- Материал противовесов: Чугун
- Вес противовесов: 10,4 кг
- Мощность подключения: 3200 Вт
- Количество фаз подключения электропитания: 3
- Ток: 10 A
- Частота: 50 Hz
- Вес нетто: 77 кг
- ISO 14001

Размеры

- Габаритные размеры (вхшхг): 85 × 59,5 × 59,1 см
- Регулируемые ножки: 10 мм
- Глубина с открытой дверцей: 965 мм
- Длина присоединительного кабеля: 2,1 м
- Длина заливного шланга: 150 см
- Длина сливного шланга: 160 см

Логистическая информация

- Размеры в упаковке (вхшхг): 92 × 64 × 66,1 см
- Вес брутто: 80,2 кг
- Артикул: 738295
- EAN-код: 3838782496769
- Область использования: Профессиональная

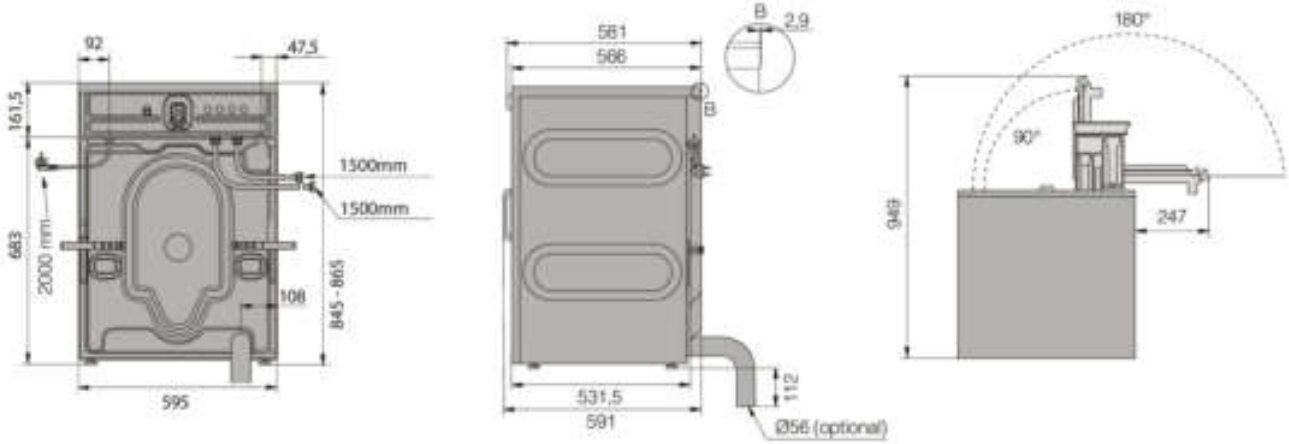

ООО "Горенье БТ"
119180, г. Москва, Якиманская набережная д.4, стр. 1, эт.3, пом. I, ком. 55
Т: 8 (800) 707-08-07, E-mail: info@askorus.ru - www.asko.ru

ASKO
Inspired by Scandinavia