



OM8464A

Микроволновая печь

Тип установки: Встраиваемый прибор
Дизайн линия: Craft
Цвет: Антрацит
Габаритные размеры (вхшхг): 45,5 × 59,7 × 54,7 см

Конструкция и исполнение

- Stirrer: микроволновое приготовление без поворотного стола
- Мощность микроволн: 1000 Вт

Свойства и опции

- Освещение духовки: Освещение духовки
- Съемные направляющие
- Стеклянный противень
- Освещение духовки: Освещение духовки

Управление

- Форма переключателей: Эргономичные переключатели

Дизайн и встраивание

- Материал дверцы: Стекло + накладка из нержавеющей стали
- Цвет: Антрацит
- Защитное покрытие Antifinger
- Монтажные размеры (вхшхг): 45 × 56 × 55 см

Безопасность и уход

- Динамическая система охлаждения DC+
- Стандартный шарнир дверцы
- Съемный стеклопакет

Технические характеристики

- Потребление электроэнергии в режиме ожидания: 1 Вт
- Мощность подключения: 2200 Вт
- Частота: 50-60 Hz

Размеры

- Габаритные размеры (вхшхг): 45,5 × 59,7 × 54,7 см
- Вес нетто: 30,9 кг

Логистическая информация

- Размеры в упаковке (вхшхг): 55 × 66 × 70 см
- Вес брутто: 35,6 кг
- Артикул: 729866
- EAN-код: 3838782082290
- Дизайн линия: Craft

ООО "Горенье БТ"
119180, г. Москва, Якиманская набережная д.4, стр. 1, эт.3, пом. I, ком. 55
T: 8 (800) 707-08-07, E-mail: info@askorus.ru - www.asko.ru

ASKO
Inspired by Scandinavia

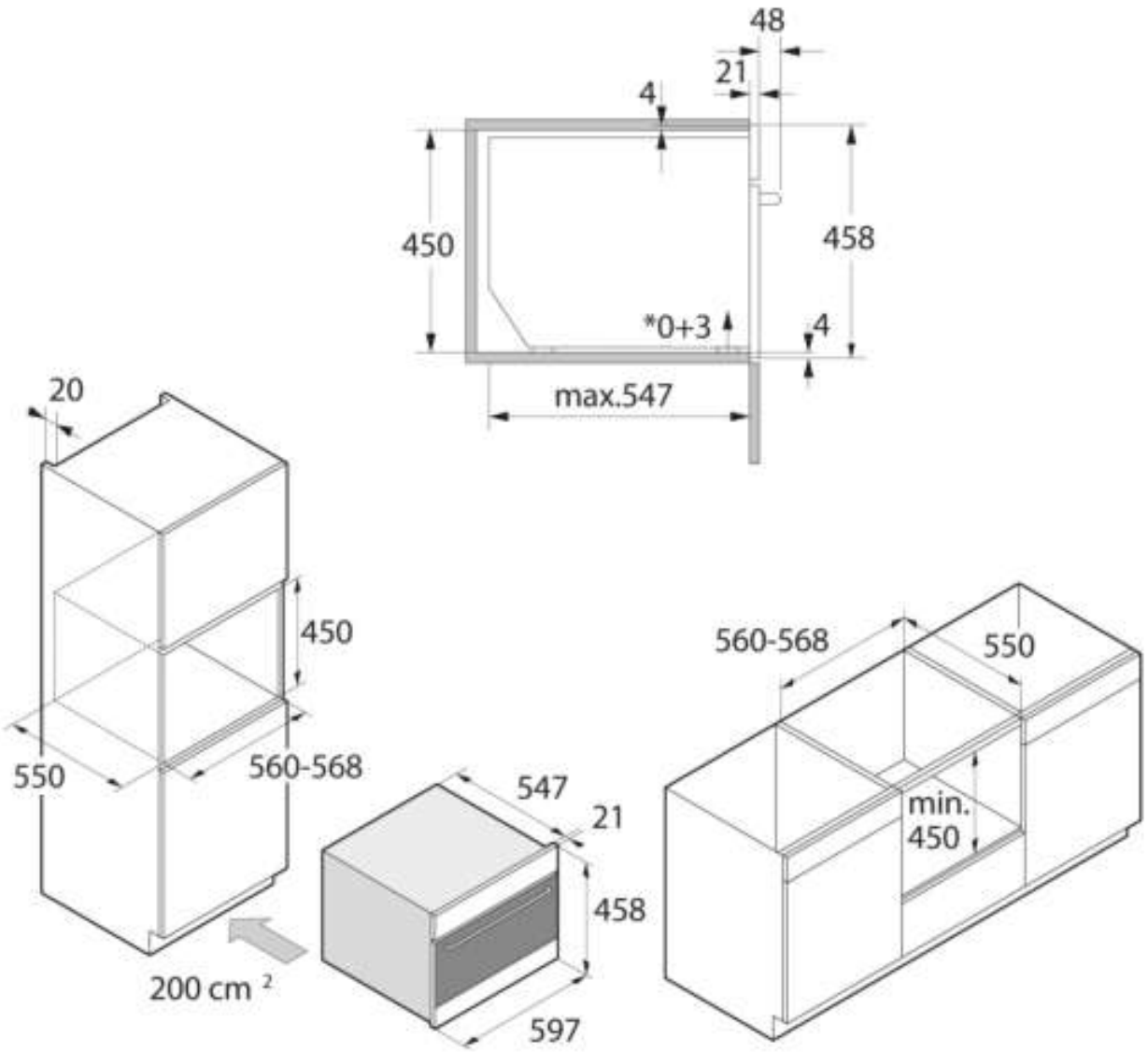

ООО "Горенье БТ"
119180, г. Москва, Якиманская набережная д.4, стр. 1, эт.3, пом. I, ком. 55
Т: 8 (800) 707-08-07, E-mail: info@askorus.ru - www.asko.ru

ASKO
Inspired by Scandinavia