

OT8664A

Духовой шкаф

Тип установки: Встраиваемый прибор
Дизайн линия: Craft
Цвет: Антрацит
Габаритные размеры (вхшхг): 59,5 × 59,7 × 54,7 см





Конструкция и исполнение

- Максимальная температура в духовке: 275 °C
- Термозонд для мяса

Свойства и опции

- OpenView: широкий обзор духовки
- Решетка
- Глубокий эмалированный противень
- 2 мелких эмалированных противня

Управление

- Форма переключателей: Эргономичные переключатели

Функции, программы и режимы

- Нагрев снизу
- Нагрев сверху
- Классический нагрев
- Малый гриль
- Большой гриль
- Большой гриль + работа вентилятора
- Вентиляционный нагрев
- Нагрев снизу + вентиляционный нагрев
- Нагрев снизу + работа вентилятора
- Размораживание
- WarmPlate: подогрев посуды
- StayWarm: поддержание температуры приготовленных блюд
- Быстрый нагрев духовки
- AutoRoast: автоматическое запекание

Дизайн и встраивание

- Материал дверцы: Стекло + накладка из нержавеющей стали
- Цвет: Антрацит
- Защитное покрытие Antifinger
- Монтажные размеры (вхшхг): 59 × 56 × 55 см

Безопасность и уход

- Динамическая система охлаждения DC+
- GentleClose: шарнир с плавным закрыванием дверцы духовки
- Съемный стеклопакет
- Очистка паром AquaClean

Технические характеристики

- Потребление электроэнергии в режиме ожидания: 1 Вт
- Класс энергопотребления: A+
- Потребление электроэнергии (классический нагрев): 0,94 кВтч
- Потребление электроэнергии (вентиляционный нагрев): 0,7 кВтч
- Мощность подключения: 3400 Вт
- Номинальный ток: 16 A
- Частота: 50-60 Hz

Размеры

- Габаритные размеры (вхшхг): 59,5 × 59,7 × 54,7 см
- Длина присоединительного кабеля: 1,5 м
- Вес нетто: 39,7 кг

ООО "Горенье БТ"
119180, г. Москва, Якиманская набережная д.4, стр. 1, эт.3, пом. I, ком. 55
T: 8 (800) 707-08-07, E-mail: info@askorus.ru - www.asko.ru

ASKO
Inspired by Scandinavia

Логистическая информация

- Размеры в упаковке (вхшхг): 70 × 66 × 70 см
- Вес брутто: 44,9 кг
- Артикул: 729856
- EAN-код: 3838782082191
- Дизайн линия: Craft

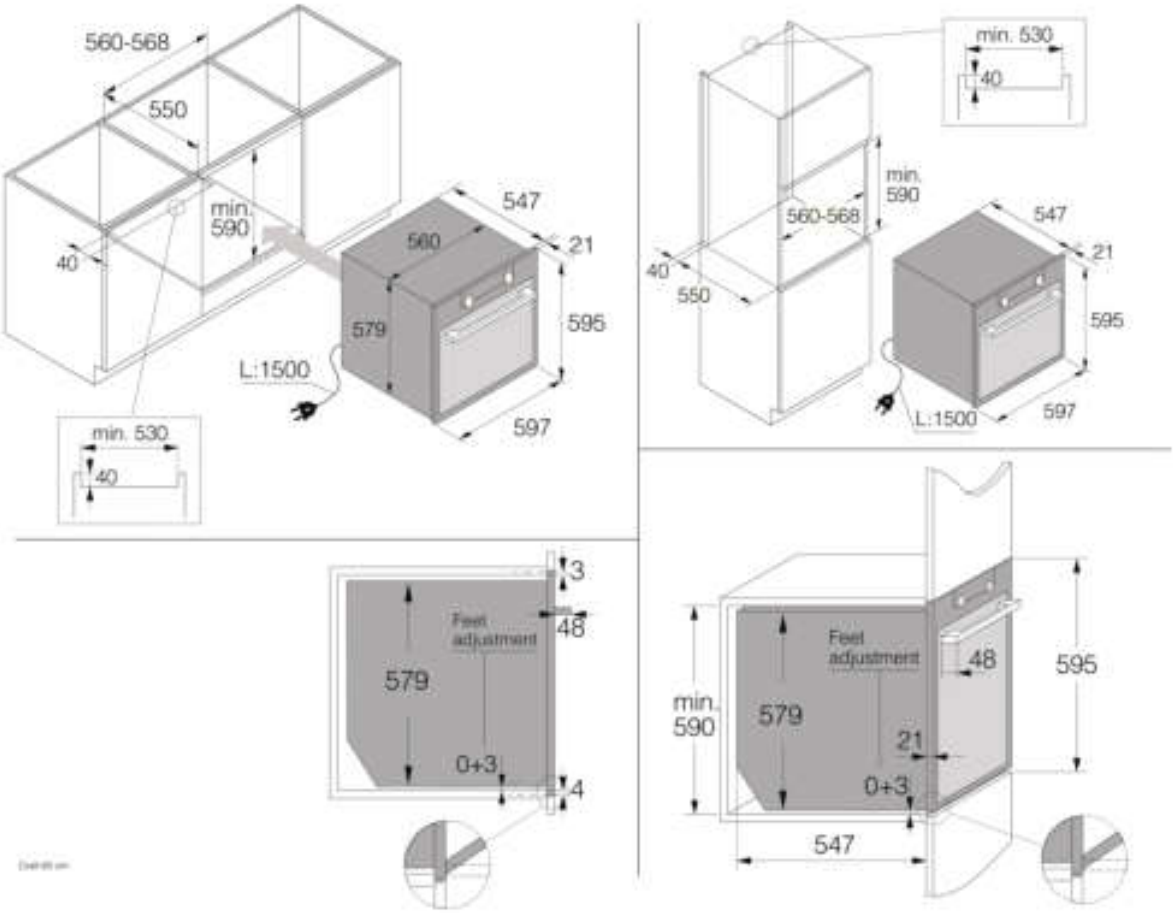

ООО "Горенье БТ"
119180, г. Москва, Якиманская набережная д.4, стр. 1, эт.3, пом. I, ком. 55
Т: 8 (800) 707-08-07, E-mail: info@askorus.ru - www.asko.ru

ASKO
Inspired by Scandinavia