

OCS8464S

Тип установки: Встраиваемый прибор
Дизайн линия: Craft
Цвет: Нержавеющая сталь
Габаритные размеры (вхшхг): 45,5 × 59,7 × 54,7 см



Конструкция и исполнение

- Максимальная температура в духовке: 230 °C
- Термозонд для мяса
- MultiSteam 360°: полное использование пара

Свойства и опции

- Резервуар для воды: 1,3 л
- OpenView: широкий обзор духовки
- Решетка
- Комплект посуды для приготовления на пару
- Перфорированный паровой противень
- 2 мелких эмалированных противня

Управление

- Форма переключателей: Эргономичные переключатели

Функции, программы и режимы

- Нагрев снизу
- Нагрев сверху
- Классический нагрев
- Малый гриль
- Большой гриль
- Большой гриль + работа вентилятора
- Вентиляционный нагрев
- Нагрев снизу + вентиляционный нагрев
- Нагрев снизу + работа вентилятора
- Интенсивный пар
- Нормальный пар
- Малый пар
- Сувид: приготовление в вакууме
- Размораживание
- WarmPlate: подогрев посуды
- StayWarm: поддержание температуры приготовленных блюд
- Быстрый нагрев духовки
- AutoRoast: автоматическое запекание



Дизайн и встраивание

- Материал дверцы: Стеклянная дверца
- Цвет: Нержавеющая сталь
- Защитное покрытие Antifinger
- Регулируемые ножки: 4
- Монтажные размеры (вхшхг): 45 × 56 × 55 см



Безопасность и уход

- Динамическая система охлаждения DC+
- Плавное открывание и закрывание дверцы
- Съемный стеклопакет
- Очистка паром AquaClean
- Сувид: приготовление в вакууме
- Очистка от накипи

Технические характеристики

- Потребление электроэнергии в режиме ожидания: 1 Вт
- Класс энергопотребления: A+
- Потребление электроэнергии (классический нагрев): 0,82 кВтч
- Потребление электроэнергии (вентиляционный нагрев): 0,62 кВтч
- Мощность подключения: 2900 Вт
- Номинальный ток: 16 A

ООО "Горенье БТ"
119180, г. Москва, Якиманская набережная д.4, стр. 1, эт.3, пом. I, ком. 55
T: 8 (800) 707-08-07, E-mail: info@askorus.ru - www.asko.ru

ASKO
Inspired by Scandinavia

- Частота: 50 Hz

Размеры

- Габаритные размеры (вхшхг): 45,5 × 59,7 × 54,7 см
- Длина присоединительного кабеля: 1,5 м
- Вес нетто: 37,8 кг

Логистическая информация

- Размеры в упаковке (вхшхг): 55 × 66 × 70 см
- Вес брутто: 42,5 кг
- Артикул: 729863
- EAN-код: 3838782082269

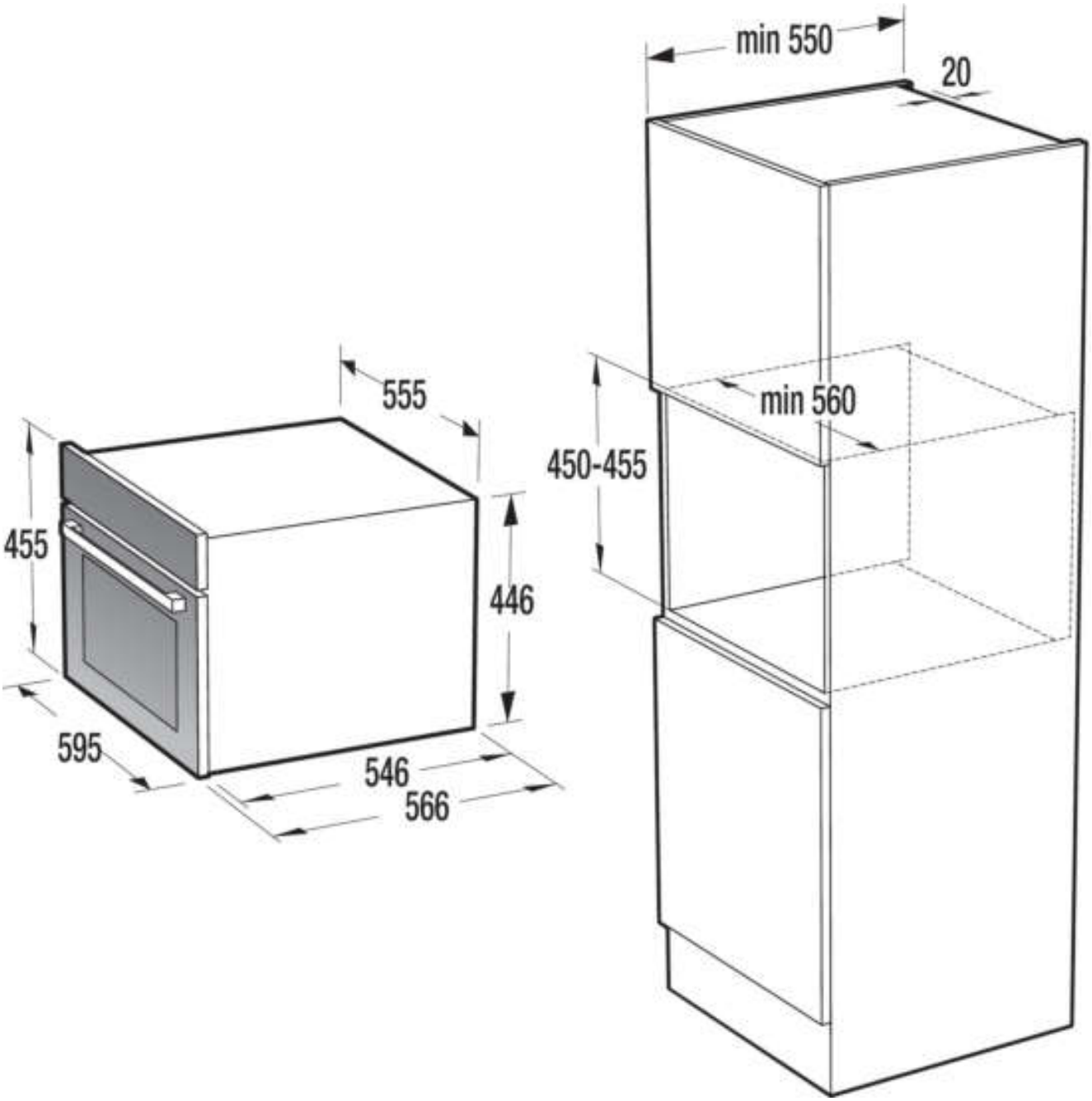

ООО "Горенье БТ"
119180, г. Москва, Якиманская набережная д.4, стр. 1, эт.3, пом. I, ком. 55
Т: 8 (800) 707-08-07, E-mail: info@askorus.ru - www.asko.ru

ASKO
Inspired by Scandinavia