REFRIGERATOR MANUFACTURER
Turbo air
more durable, efficient, beautiful

109004, г. Москва, ул. Александра Солженицына, д. 29/18

Москва 8-495-120-30-74
Регионы 8-800-444-12-18
горячая линия, телефон бесплатный

sales@turboairltd.ru
www.turboairinc.com

Кондитерская витрина

Display Case
T - серия

ПРЕИМУЩЕСТВА ЭКСПЛУАТАЦИИ

Модель:TCGB-48-W(R)

Запатентованный самоочищающийся конденсатор (Опция)

Механизм с вращающейся щеткой, которая движется вверх и вниз 2-3 раз в день, предотвращая любое скопление пыли, что позволяет постоянно поддерживать высокую эффективность работы без лишних нагрузок.



Система сбора и испарения конденсата

Специальное антикоррозийное покрытие для трубок испаряет водный конденсат, не производя лишних затрат электроэнергии, исключая возможность протечки .

Современный дизайн

Наши дизайнерские решения удобны в эксплуатации, сохраняя при этом высочайшую привлекательность продукта. Из материалов используются закаленное стекло и нержавеющая сталь. Витрины идеально подходят для зон с высоким трафиком, где необходима возможность быстрого обслуживания клиентов.

Эффективная система охлаждения

Мощный испаритель и конденсатор позволят добиться максимально быстрого охлаждения Ваших продуктов.

Запатентованный энергосберегающий контроллер

«ESFC» останавливает мотор вентилятора, если его работа приводит к негативным последствиям -экономит энергию до 30%, а также увеличило срок службы компрессора.

Цифровая система контроля температуры HTfl

Обеспечит точную и постоянную температуру во всех отсеках холодильника.

Система заблаговременного предупреждения

Самодиагностика холодильников Turbo Air выявляет факторы риска, подавая в случае неисправности предупредительный сигнал, Ваши продукты под надежным контролем круглые сутки.

Запатентованная технология

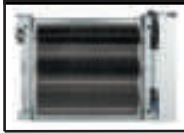

Опциональный самоочищающийся конденсатор, не позволяющий скапливаться пыли, снижая нагрузку

LED подсветка

Излучает меньше тепла, чем люминесцентные лампы, долговечнее и экономичнее, расположена под специально подобранным углом, обеспечивая наилучшую видимость Вашей продукции.

Теплоизоляция

Полиуретан высокой плотности уменьшает количество потребляемой на охлаждение энергии.

Полки выполнены из нержавеющей стали

Витрина поддерживает оптимальную температуру +2°C – +6°C

ISO9001:2008 Intertek Intertek 2 YEAR WARRANTY

Модель	Объем (л)	Полок (шт)	Мощность (кВт)	Вес (кг)	Ш × *Г × В (мм)	Верхняя полка (мм)	Нижняя полка (мм)
TCGB-48	442	2	0,24	238	1232 × 870 × 1273	1124 × 400	1124 × 451

Версия.04042019

*В габариты глубины не включен размер ограничителей (26 мм)

Кондитерская витрина

Display Case
T - серия

Модель:TCGB-48-W(R)

ХАРАКТЕРИСТИКИ	
Параметры сети, (В/Гц)	220/50
Мощность, (кВт):	0,24
Тип хладагента:	R-134A/R-404A
Внешние габариты:	
Ширина, (мм)	1232
Глубина, (мм)*	870
Высота, (мм)	1273
Внутренние габариты:	
Ширина, (мм)	1148
Глубина, (мм)	705
Высота, (мм)	578
Тип охлаждения:	Статический
Кол-во полок	2
Полезный объем, (л)	442
Масса, (кг)	238
Температурный режим	+2° ~ +6°
Климатический класс	+45°C (T-5)
Управление	Электронное

Отдельные элементы дизайна и некоторые технические характеристики могут быть изменены без предварительного уведомления.
Фактический вес груза может отличаться в зависимости от дополнительных упаковочных материалов для защиты продукта.

*В габариты глубины не включен размер ограничителей (26мм)

■ **ГАРАНТИЯ:** **2 года на компрессор и все комплектующие**

■ **БАЗОВАЯ КОМПЛЕКТАЦИЯ:**

- ***Система самодиагностики***
- ***На выбор два цветовых решения:***

Бордовая дверь
Бордовая корпус

Белая дверь
Белый корпус

■ **ДОПОЛНИТЕЛЬНАЯ КОМПЛЕКТАЦИЯ:**

- ❑ 120мм колесики, фронтальные со стопорами
- ❑ Полки из нержавеющей стали
- ❑ Самоочищающийся конденсатор

(Ед.изм.: мм)

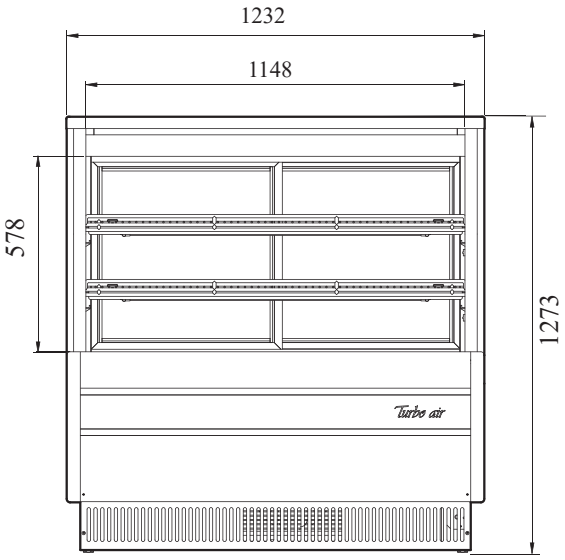

ВИД СПЕРЕДИ

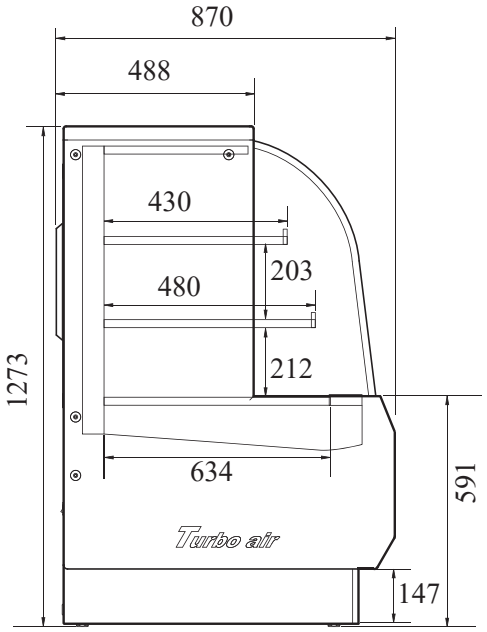

ВИД СБОКУ

■ Москва 8-495-120-30-74 sales@turboairltd.ru
■ Регионы 8-800-444-12-18 www.turboairltd.ru
горячая линия, телефон бесплатный

Версия.04042019