PRODOTTI / RICAMBI
PRODUCTS / SPARE PARTS
PRODUITS / PIECES DETACHEES
PRODUKTE / ERSATZTEILE
PRODUCTOS / REPUESTOS

MUSICA

Esplosi

Produzione fino al 25/11/2012
End production 25/11/2012

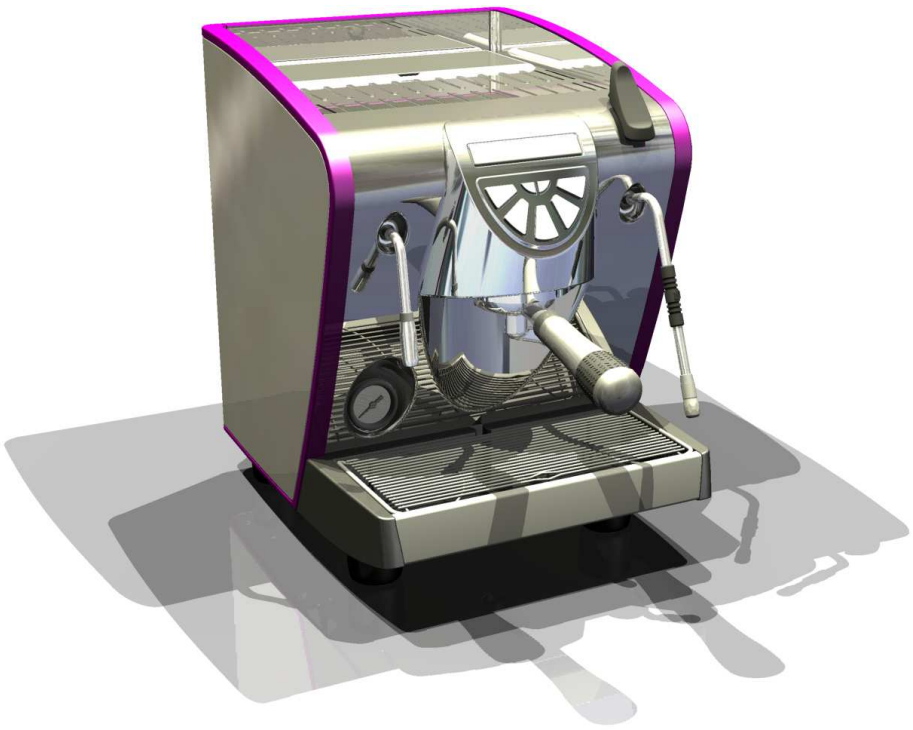

nuova SIMONELLI®

I N D I C E

» TAV 01 - COMPONENTI GRUPPO CARENA / CABINET PARTS

» TAV 02 - GRUPPO EROGATORE / COMPLETE POURING UNIT

» TAV 03 TAN A - COMPONENTI TELAIO-TANICA/TANK FRAME COMPONENTS
Dal 2009 al 04/2010 - From 2009 until 04/2010

» TAV 03 TAN B - COMPONENTI TELAIO-TANICA/TANK FRAME COMPONENTS
Dal 04/2010 al 25/11/2012 - From 04/2010 until 25/11/2012

» TAV 03 AD - COMPONENTI TELAIO-A.D./DIRECT CONNECTION FRAME
Fino al 25/11/2012 - Until 25/11/2012

» TAV 04 - RUBINETTI VAPORE E ACQUA CALDA / STEAM & HOT WATER VALVES PARTS

» TAV 05 A - COMPONENTI CALDAIA / BOILER COMPONENTS
Dal 2009 al 04/2010 - From 2009 until 04/2010

» TAV 05 B - COMPONENTI CALDAIA / BOILER COMPONENTS
Fino al 25/11/2012 - Until 25/11/2012

» TAV 06 - COMPONENTI ELETTRICI / ELECTRONIC & ELECTRICAL PARTS

nuova SIMONELLI®

COMPONENTI GRUPPO CARENA
CABINET PARTS

MUSICA

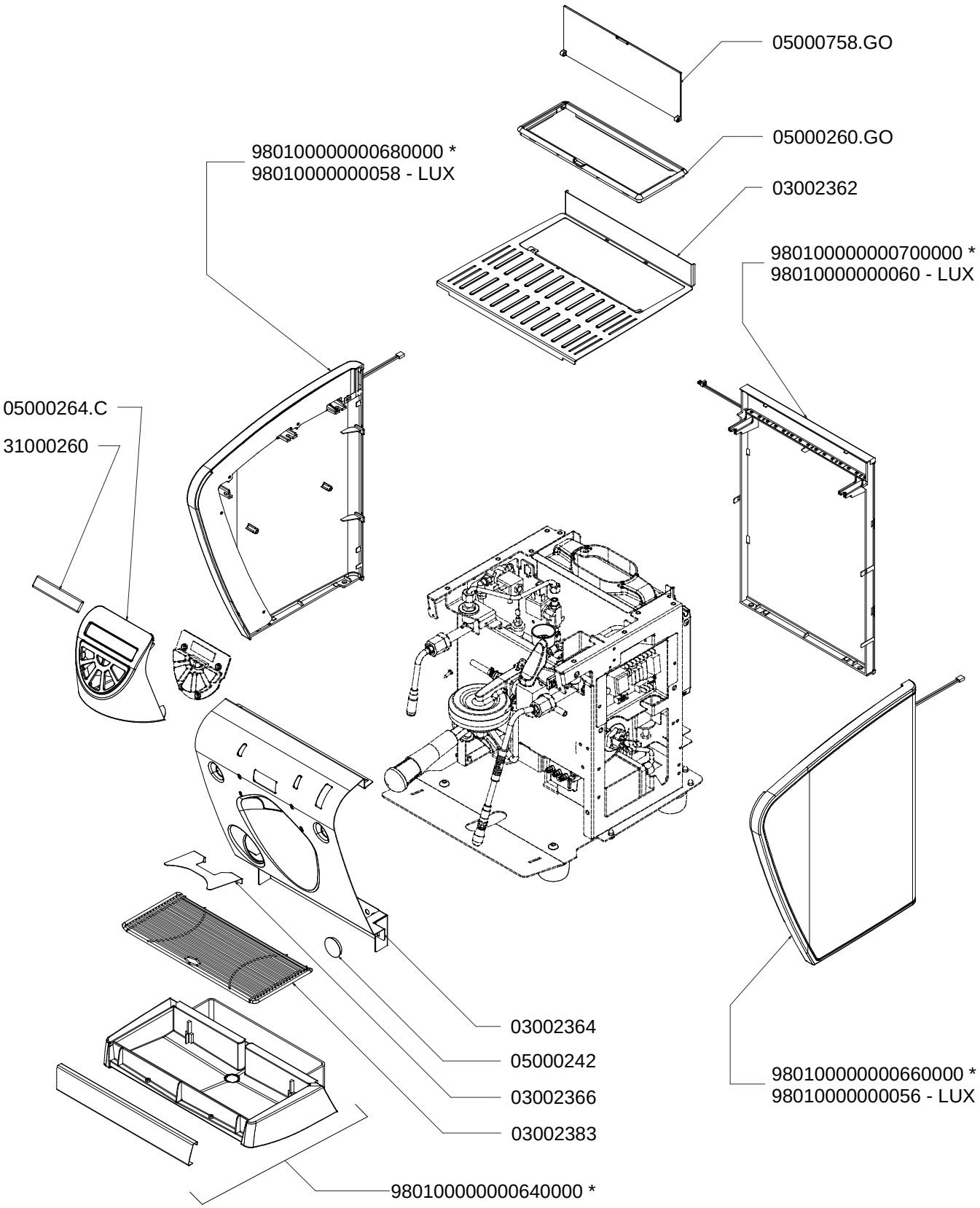

98250000000004 VASCHETTA RACCOGLI ACQUA - SCARICO DIRETTO - NERO
WATER COLLECTION TRAY - DIRECT DRAIN - BLACK

98250000000005 VASCHETTA RACCOGLI ACQUA - SCARICO DIRETTO - GRIGIO OMBRA
WATER COLLECTION TRAY - DIRECT DRAIN - UMBRA GREY

* **SPECIFICARE COLORE: VEDI LISTA**
SPECIFY COLOR: FROM THE LIST

- Nero
- Fuxia

nuova SIMONELLI

TAV 01

COMPONENTI GRUPPO EROGATORE
COMPLETE POURING UNIT

MUSICA

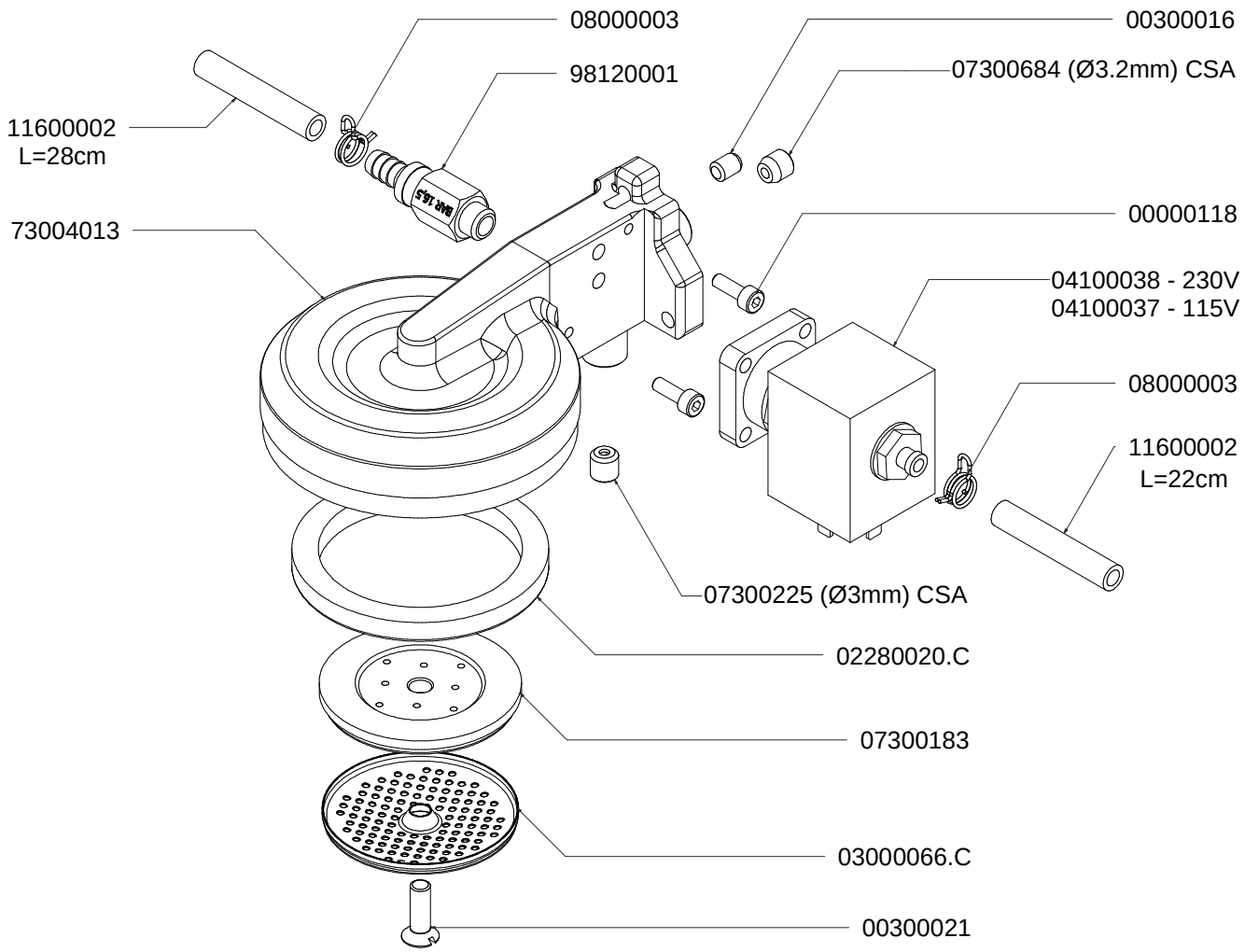

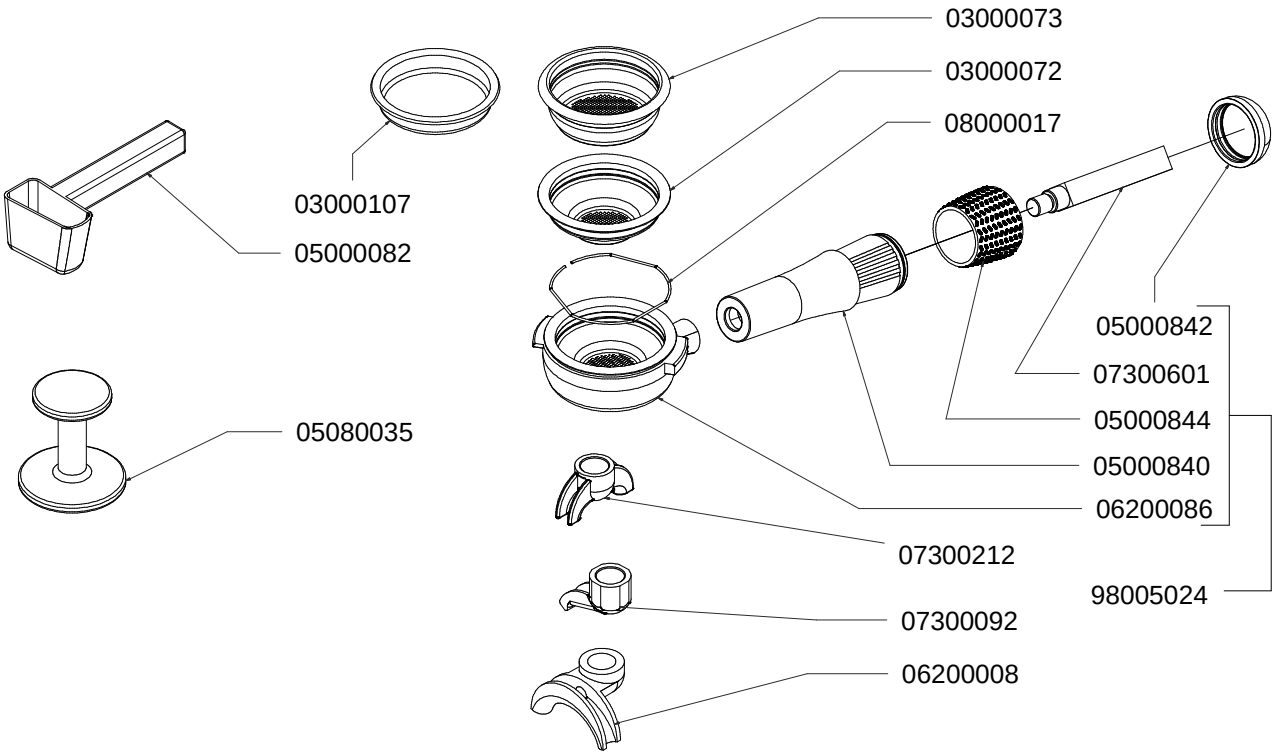

nuova SIMONELLI

TAV 02

COMPONENTI TELAIO - TANICA
TANK FRAME COMPONENTS

DAL 2009 AL 04/2010
FROM 2009 TO 04/2010

MUSICA

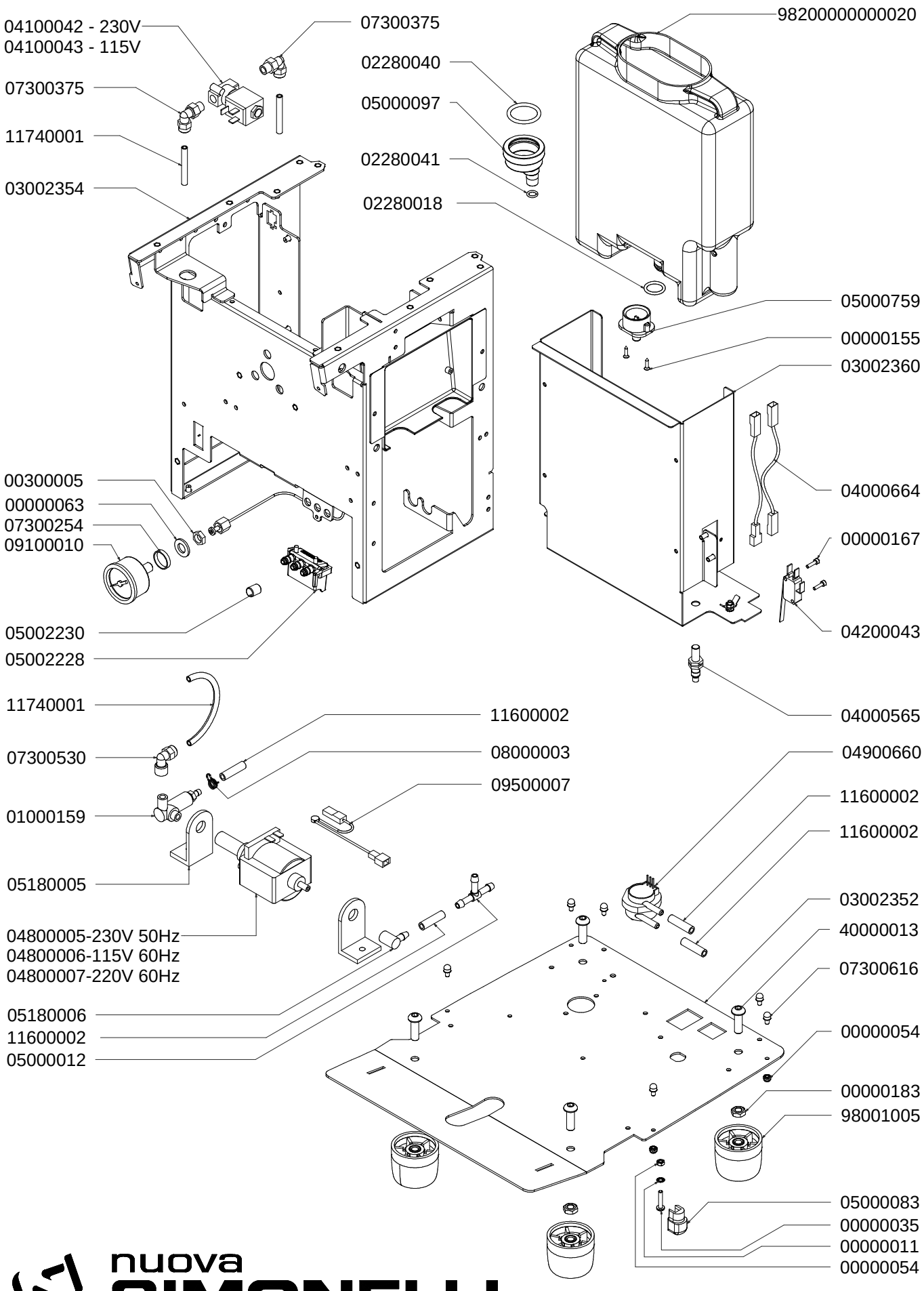

nuova SIMONELLI

TAV 03A TAN A

COMPONENTI TELAIO - TANICA
TANK FRAME COMPONENTS

DAL 05/2010 AL 25/11/2012
FROM 05/2010 TO 25/11/2012

MUSICA

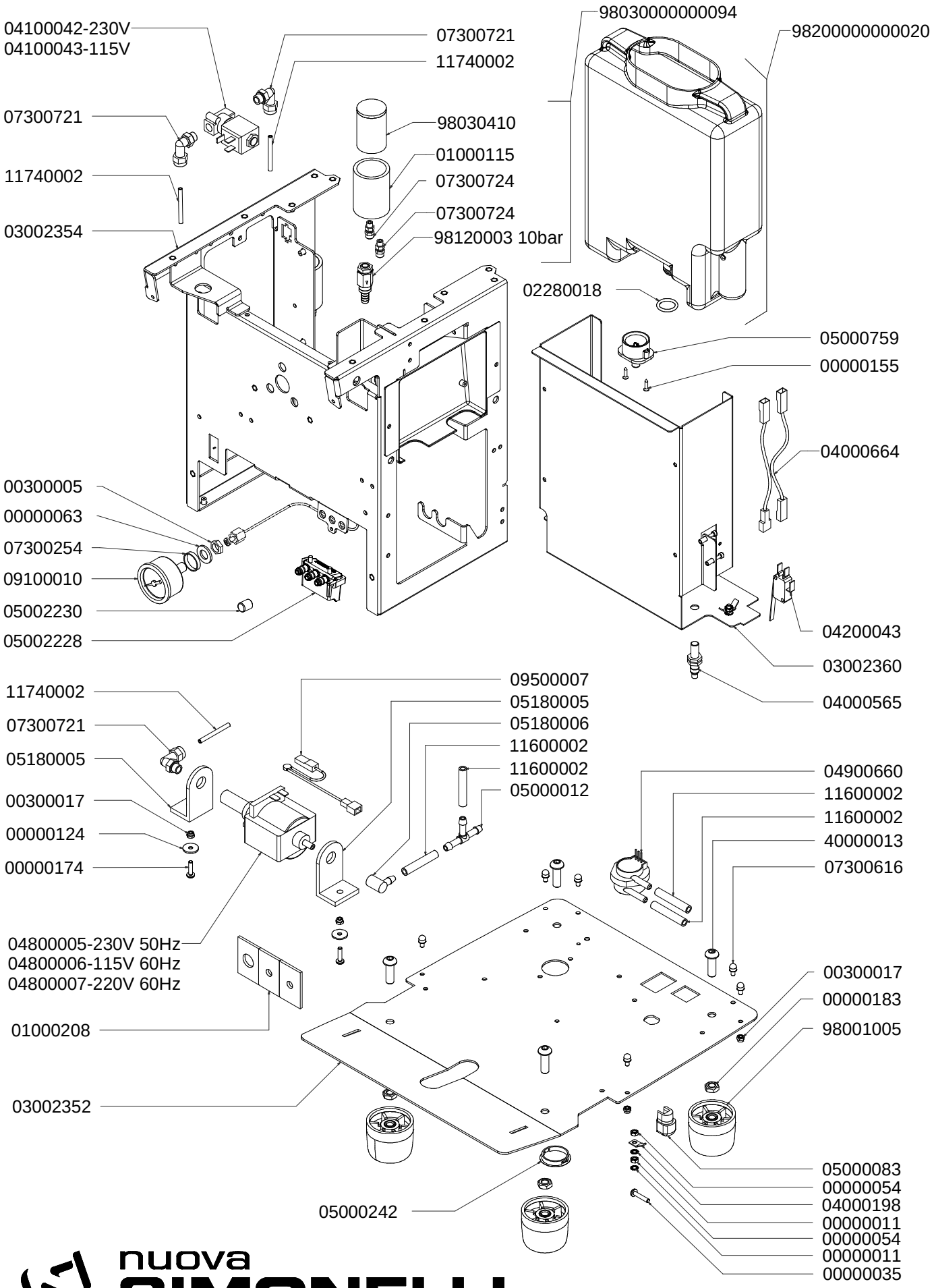

nuova SIMONELLI

TAV 03 TAN B

COMPONENTI TELAIO - ATTACCO DIRETTO
FRAME COMPONENTS - DIRECT CONNECTION

FINO AL 25/11/2012
UNTIL 25/11/2012

MUSICA

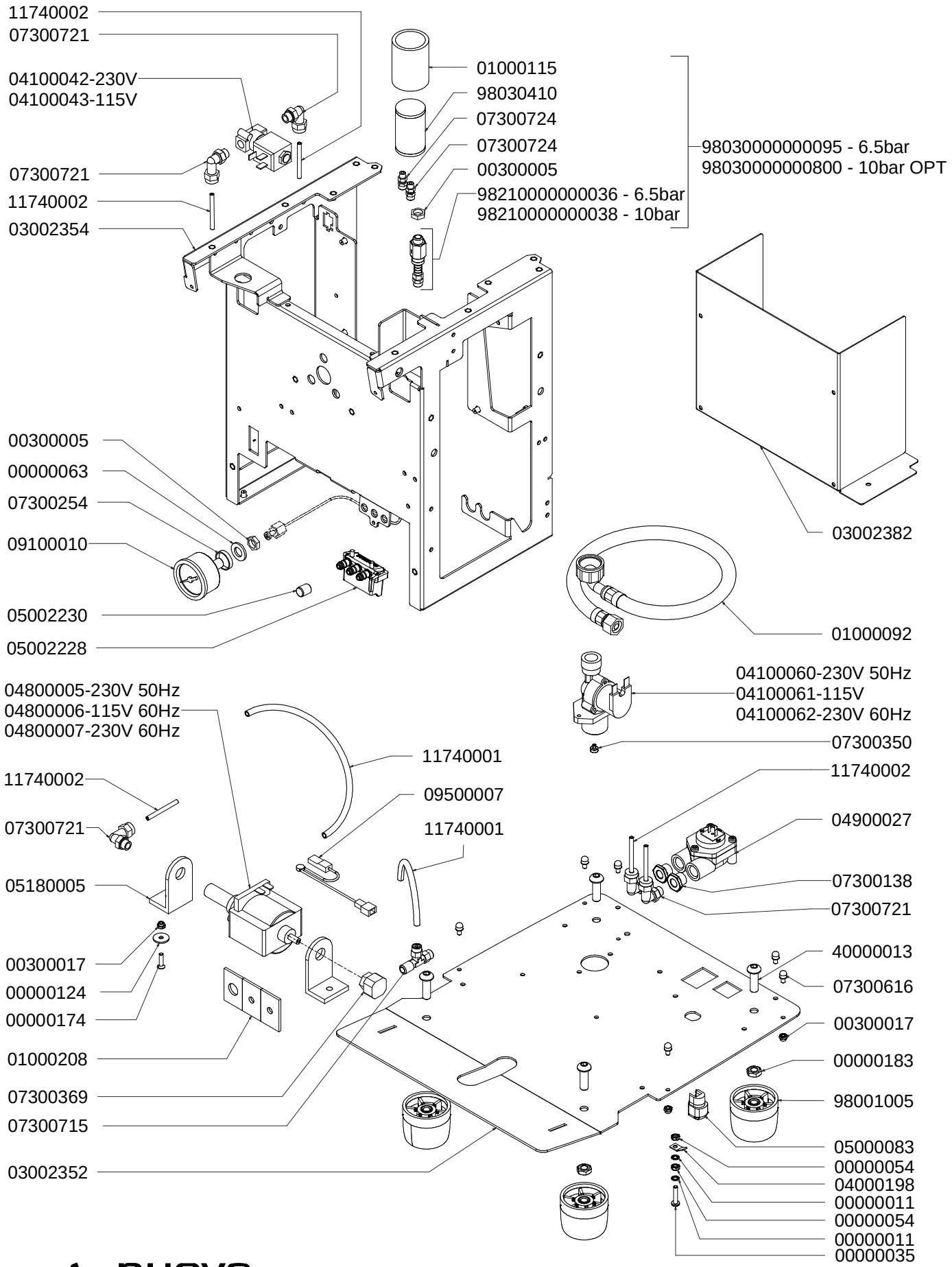

nuova SIMONELLI

TAV 03 AD

COMPONENTI RUBINETTI VAPORE E ACQUA CALDA
STEAM & HOT WATER VALVES PARTS

MUSICA

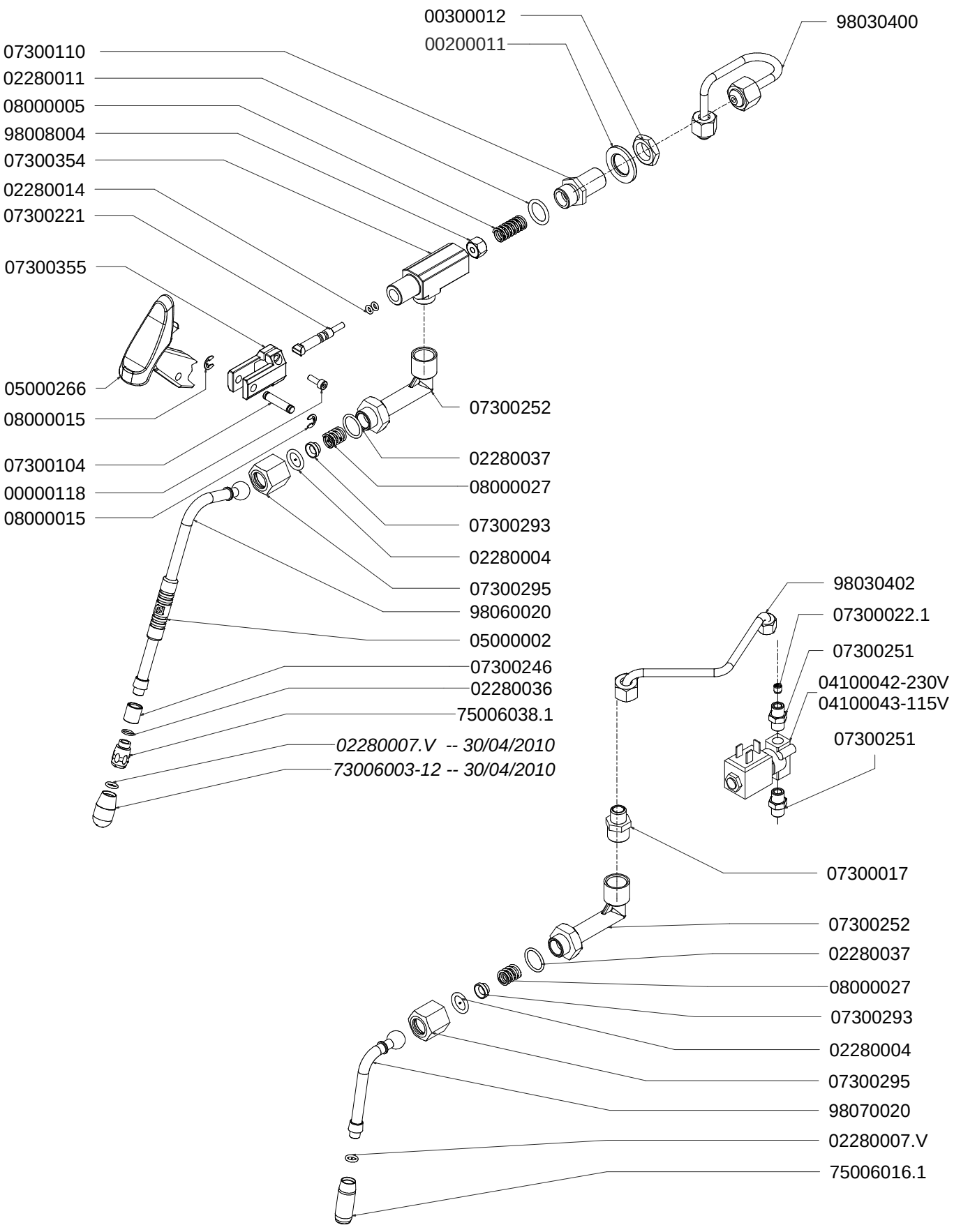

nuova SIMONELLI

TAV 04

COMPONENTI CALDAIA
BOILER COMPONENTS

DAL 2009 AL 04/2010
FROM 2009 TO 04/2010

MUSICA

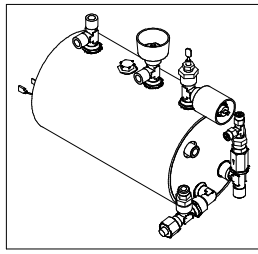

980300000000900001 - 230V
980300000000900002 - 115V

07300128
98030400
07300051
00300002
14100040 - 220V
14100041 - 115V
02280009
01000212
01000212
09500014 (167°C)
98030404
07300077
09200014
09200006
01000210
07300362
07300063
07300009
07300091
73003002
98030075
01000023
03000202
07300116
09000005
07300365
05000063
07300227
98013020 - CSA
98013021 - CE
07300715
07300529
07300370
98030406
01000214
00300002
01000090
07300091
07300013
00300002
98030408

nuova SIMONELLI

TAV 05 A

COMPONENTI CALDAIA
BOILER COMPONENTS

DAL 05/2010 AL 25/11/2012
FROM 05/2010 TO 25/11/2012

MUSICA

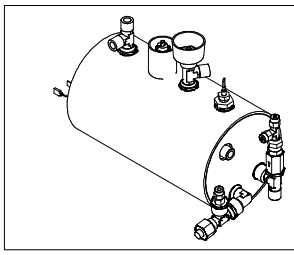

980300000000910001 - 230V
980300000000910002 - 115V

98030075
98030400
07300051
00300002
14100040 - 220V
14100041 - 115V
01000212
09500014
02280009
73003002
98030404
07300077
09200014
09200006
01000210
07300713
07300138
07300009
98013020 - CSA
98013021 - CE
07300227
05000063
01000023
03000202
07300116
00300002
09000006
07300719
07300529
07300370
01000090
00300002
98030406
01000214
07300091
07300013
00300002
00300002
07300091
07300063
98030408

nuova SIMONELLI

TAV 05 B

COMPONENTI ELETTRICI ED ELETTRONICI
ELECTRONIC & ELECTRICAL COMPONENTS

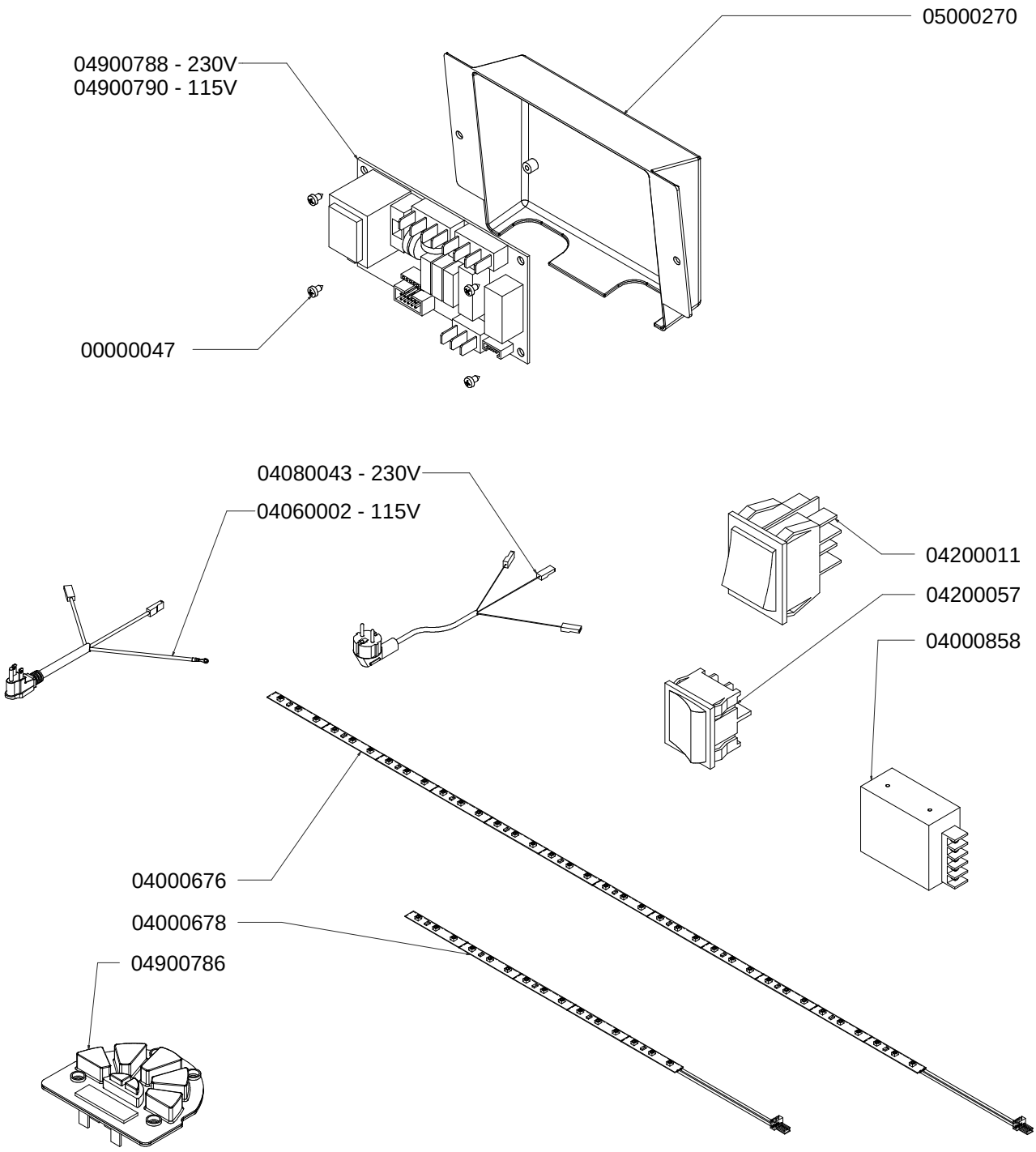

CODICE / CODE	DESCRIZIONE	DESCRIPTION
04000660	CAVO 10 VIE COLLEGAMENTO PULSANTIERA-CENTRALINA - MUSICA	CENTRAL UNIT/DISPENSING CIRCUIT BOARD CONNECTING CABLE
04000662	IMPIANTO ELETTRICO MUSICA	COMPLETE WIRING ASSEMBLY - MUSICA
04000666	CABLAGGIO BASSO VOLTAGGIO ALIMENTAZIONE LUCI - MUSICA	LIGHTING WIRING ASSEMBLY - MUSICA
04000668	CAVO ALIMENTAZIONE LUCI - MUSICA	LIGHTING TRASFORMER WIRING ASSEMBLY - MUSICA
04000670	CAVO DOSATORE VOLUMETRICO-CENTRALINA - MUSICA	VOLUMETRIC COUNTER CABLE - MUSICA
04000672	CAVO DOSATORE VOLUMENTRICO ATT. DIRETTO MUSICA	VOLUMETRIC COUNTER CABLE - MUSICA D.A.

CODICE	DESCRIZIONE	DESCRIPTION	DATA FINE VALIDITA'
00000011	RONDELLA INOX M4 ZIGRINATA UNI8842/A	STAINLESS STEEL KNURLED WASHER D4	
00000035	VITE AQ M4x20 TC T.CR. ZINC	ZINC CROSS-HEAD/CAP SCREW M4X20	
00000047	VITE AUTOF 2,9x6,5 TC/T.CR.	CROSS HEAD CAP SELF-TAPPING SCREW 2,9x6,5	
00000054	DADO AQ M4 ALTO ZINCATO	NUT M4 HIGH GALVANISED NUT	
00000063	RONDELLA AQ D 10X21X2 ZN	WASHER AQ D 10X21X2 ZN	
00000118	VITE INOX M4x12 TCEI 5931	SS HEX SOCKET CAP SCREW M4x12	
00000124	RONDELLA D4.3X16X1.5 ZINC.	GALVANISED WASHER D4 3x16x1.5	
00000155	VITE INOX TRUCIOL. 3x12 TSPTCR18-8 DIN 7505 A	SS SCREW 3x12 TSPTCR DIN 7505 A	
00000167	VITE INOX M3x12 TCEI	STAINLESS STEEL SCREW M3x12 TCEI	
00000174	VITE INOX M4x16 TCTCR	STAINLESS STEEL SCREW M4x16 TCTCR	
00000183	DADO INOX M8 BASSO 5589 h5	STAINLESS STEEL NUT M8 LOW 5589 h5	
00200011	RONDELLA AQ M16 17X30X3 ZINC	GALVANISED WASHER M16 17x30x3	
00300002	DADO OT 1/4 SPESS.3 CH18 AGG. 22.07.96	BRASS NUT 1/4 SPESSOR 3	
00300005	DADO OT 1/8 GAS AGG.22.07.96 SPESS.4 CH13	BRASS NUT 1/8 GAS SPESSOR 4	
00300012	DADO OT 3/8 GAS CH22 SPESS.6 AGG. 22.07.96	BRASS NUT 3/8 GAS SPESSOR 6 HEX 22	
00300016	GRANO INOX M6X8 5923	SS GRUB SCREW M6X8 5923	
00300017	DADO AUTOBLOC INOX M4 BASSO DIN985	SELF-LOCKING STAINLESS STEEL NUT M4 HIGH DIN 982	
00300021	VITE INOX M6x18 TSP TC DIN963	SS SLOTTED COUNTERSUNK SCREW M6X18 DIN963	
01000023	VALVOLINA SFIATO	ANTI VACUUM VALVE	
01000090	VALVOLINA DI RITEGNO CO10	RETAINING VALVE CO10	
01000092	TUBO CARICO ACQUA 1,5mt EPDM 3/8F OTT. - 3/4F90°	3/8F-3/4F90ø WATER CHARGE PIPE 1,5mt	
01000115	TUBO ISOLANTE 6/25 RIV. POLIET	PIPE INSULATION 6/25	
01000159	*BY-PASS DX REG. x ELETTROPOMPA CON OR / MOLLA "E" L=17r*	*RIGHT ADJUSTABLE BY-PASS FOR MOTOR PUMP+O RING E L17c*	*1/5/2010*
01000208	KIT ANTIVIBRANTE MOUSSE ADESIVA SP.3 x POMPA	MOUSSE ANTI-VIBRATING ADHESIVE	
01000210	ISOLANTE CALDAIA D.110 205X353OSCAR	BOILER INSULATION D.110 205 x 353	
01000212	ISOLANTE D.110 DX CALDAIA	INSULATION D.110 RIGHT BOILER	
01000214	ISOLANTE D.110 SX CALDAIA	INSULATION D.110 LEFT BOILER	
02280004	GUARN. OR 115 D.17 EP856 SNODO LANCIA	GASKET OR 115 D17 EP851 x SWIVEL STEAM PIPE	
02280007.V	GUARN. OR R5A D.10 DF801 VITON	ORING GASKET R5A D.10 DF801 VITON	
02280009	GUARN. OR 139/4131 D.40 EP851	GASKET OR 139/4131 D.40 EP851	
02280011	GUARN. OR R11 D19 EP 851	GASKET O RING R11 D19 EP 851	
02280014	GUARN. OR D7 AN2/OR102 SILICON7XL1715	GASKET O RING D.7 AN2/OR102 SILICON	
02280018	GUARN. OR R11 D19 SILICONE ROSSO Sh70	RED SILICON GASKET O RING Sh70	
02280020.C	GUARNIZ. SOTTOCOPPA 073X058X7 TIPO C 82/84 ShA	GROUP GASKET	
02280036	GUARN. OR x BECCO LANCIA VAP. D.10 EPDM70	GASKET OR x STEAM WAND NOZZLE	
02280037	GUARN. OR CHIUSURA SNODO 16x2	GASKET OR JOINT LOCK 16x2	
02280040	GUARN. OR4112 28,17x3,53 XP70	GASKET OR4112 - 28.17 x 3.53 XP70	
02280041	GUARN. OR2031 7,65x1,78 XP70	GASKET OR2031 - 7.65 x 1.78 XP70	
03000066.C	DOCCIA INOX 056X05,5X6	SHOWER INOX 056X05,5X6	
03000072	FILTRO 1 CAFFE' ALTO 7 gr.	FILTER ONE COFFEE HIGH	
03000073	FILTRO 2 CAFFE' ALTO 14 gr.	FILTER TWO COFFEE HIGH	
03000107	FILTRO CIECO	BLIND FILTER	
03000202	VASCHETTA RACC.CONDENSA MASTERAGG. 07.06.97	CONDENSATION TRAY MASTER	
03002352	BASE TELAIO MUSICA	BASE FRAME - MUSICA	
03002354	TELAIO MACCHINA MUSICA	MACHINE FRAME - MUSICA	
03002360	LAMIERA SUPPORTO CONTENITORE ACQUA MUSICA	WATER CONTAINER SUPPORT PANEL - MUSICA	
03002362	LAMIERA PORTATAZZE MUSICA	CUP HOLDER PANEL - MUSICA	
03002364	CARENA FRONTALE IMBUTITA MUSICA	DEEP DRAWN FRONT CASE - MUSICA	
03002366	LAMIERA PROTEZ. GRUPPO MUSICA CSA	SS PROTECTION GROUP PANEL - MUSICA	
03002382	LAMIERA CHIUSURA TELAIO ATT. DIRETTO MUSICA	LOCKING PLATE FRAME - MUSICA D.A.	
03002383	RETINA A FILO INOX PIANO LAV. MUSICA	STAINLESS STEEL MESH, WORK SURFACE - MUSICA	
04000198	PRESA LAMELLARE M 6.3 d4.2 45°	FOIL HOLDER M 6.3 D 4.2 45°	
04000565	SENSORE MAGNETICO M8X30 L=300	WATER TANK MAGNETIC SENSOR M8x30 L=300	
04000660	CAVO CONNESSIONE CENTR.-SCHEDA EROGAZIONE MUSICA	CENTRAL UNIT/DISPENSING BOARD CONNECTING CABLE	
04000662	CABLAGGIO COMPLETO MUSICA	COMPLETE WIRING ASSEMBLY – MUSICA	
04000664	CABLAGGIO MICRO TANICA MUSICA	WIRING MICRO-SWITCH WATER CONTAINER MUSICA	
04000666	CABLAG. ALIMENTAZ. LUCI MUSICA	LIGHTING WIRING ASSEMBLY - MUSICA	
04000668	CABLAG. ALIMENTAZ. TRASF. LUCI MUSICA	LIGHTING TRANSFORMER WIRING ASSEMBLY – MUSICA	
04000670	CAVO CONTATORE VOLUMETRICO MUSICA	VOLUMETRIC COUNTER CABLE - MUSICA	
04000672	CAVO CONTATORE VOLUMETRICO ATT DIRETTO MUSICA	VOLUMETRIC COUNTER CABLE - MUSICA D.A.	
04000676	STRIP LED FIANCO MUSICA L=60 DX-SX	LED STRIP SIDE LIGHTS - MUSICA L=60	
04000678	STRIP LED RETRO MUSICA L=25	LED STRIP REAR LIGHTS – MUSICA L=25	
04000858	TRASF. LED RETRO ADONIS/MUSICAIN:100/240V OUT:12V CE/UL	BACK LED TRANSFORMER ADONIS	
04060002	CAVO ALIM. UL AWG3x18 SJO 10A 90°C SPINA USA 90° 2mt	POWER SUPPLY CABLE UL AWG 3x18 SJT + PLUG 730	
04080043	CAVO ALIM. 2mt CE SPINA SCHUKO 90° H05VV-F 3x0,75	2 m POWER CORD EC PLUG	
04100037	E.V. NC 3VIE BASETTA SCAR. PORTAG.115V 60Hz VITON F1.5 U	3-WAYS SOLENOID VALVE 115V	
04100038	E.V. NC 3VIE BASETTA SCAR. PORTAG.230V 50/60Hz VITON F1	3 WAYS SOLENOID VALVE 230V	
04100042	E.V. NC 2VIE 1/8-1/8 220-230V 50/60Hz VITON F2 CE PI	ELECTR. 2-WAY 1/8" F2 230V 50/60Hz	
04100043	E.V. NC 2VIE 1/8-1/8 110-120V 60Hz VITON F2 UL PI	ELECTR. 2-WAY 1/8" F2 115V 60Hz	
04100060	E.V. NC 2VIE 3/4-JG 6 DIRITTA REGOL+FILTR F.2,5 230V 50/60Hz+	2-WAY SOLENOID VALVE 3/4-JG 6 230V 50/60HZ	
04100061	E.V. NC 2VIE 3/4-JG 6 DIRITTA REGOL+FILTR F.2,5 115V 60Hz UL-	2-WAY SOLENOID VALVE 3/4-JG 6 115v 60HZ	
04100062	E.V. NC 2VIE 3/4-JG6 DIRIT. ULREGOL+FILTR F.2,5 208/240V60Hz	2-WAY SOLENOID VALVE 3/4-JG 6 230V 60HZ UL	
04200011	INTERRUTTORE BIPOLARE LUMINOSO ROSSO RETTANGOLARE	BIPOLAR LUMINOUS SWITCH	
04200043	MICRO PORTA/CASSETTO MASTER/ MICROBAR/CAFF. ITA.	DOOR DREGS DRAWER MICRO-SWITCH	
04200057	INTERRUT. ACCENSIONE BIPOL. GRANDE 10A UL 22x19 "AUREL	ON/OFF SWITCH 10A UL 22x19	
04800005	POMPA ELETTROMECC. 230V 50Hz	VIBRATION PUMP V230/50	
04800006	POMPA ELETTROMECC. 120V 60Hz	VIBRATION PUMP 115V 60Hz	
04800007	POMPA ELETTROMECCANICA 220V 60Hz 64W	ELECTROMECHANICAL PUMP 220V 60Hz 64W	
04900027	DOSATORE VOLUMETRICO OTT.	FLOWMETER	
04900660	DOSATORE VOLUMETRICO NSF PLASTICA BASSA PRESSION	FLOWMETER NSF LOW PRESSURE	
04900786	SCHEDA EROGAZIONE 5 TASTI MUSICA	5-KEY DISPENSING CIRCUIT BOARD - MUSICA	
04900788	CENTR. ELETT. MUSICA 230V REL 1.71	CENTRAL UNIT - MUSICA 230V	
04900790	CENTR. ELETT. MUSICA 115V REL 1.71	CENTRAL UNIT - MUSICA 115V	
05000002	GOMMINO PROTEZIONE LANCIA D.8	RUBBER STEAM PIPE PROTECTION 8	
05000012	RACCORDO PORTATUBO TS 6	TS 6 HOSE FASTENING	
05000063	COPRI VALVOLA SICUREZZA PA6	SAFETY VALVE COVER	
05000082	MISURINO CAFFE' MACINATO 1DOSE	1 DOSE SPOON	
05000083	BLOCCACAVO SR 11-2 NERO	CABLE BLOCK SR 11-2	
05000097	ADATT. FILTRO ACQUA PER TANICA	WATER FILTER ADAPTOR FOR CONTAINER	
05000242	TAPPO COPRIFORO D.31 NERO SP-1093	COVER PLUG D.31 BLACK	
05000260.GO	CORNICE COPERCHIO TANICA MUSICA GRIGIO OMBRA	CONTAINER COVER FRAME - MUSICA UMBRA GREY	
05000264.C	COPRIGRUPPO MUSICA CROMATO	CHROMED GROUP COVER - MUSICA	
05000266	MANOPOLA VAP. NERO MUSICA	STEAM KNOB - MUSICA	
05000270	SUPP. CENTRALINA "MUSICA"	ELECTRONIC CONTROL BOARD SUPPORT MUSICA	
05000758.GO	COPERCHIO VASCHETTA ACQUA 5LT MICROBAR GRIGIO OMBR	5 LT WATER CHAMBER COVER - MICROBAR UMBRA GREY	

MUSICA

CODICE	DESCRIZIONE	DESCRIPTION	DATA FINE VALIDITA'
05000759	COLLETTORE CONTENITORE ACQUA 5LT MICROBAR	MICROBAR WATER CONTAINER MAINFOLD 5LT	
05000840	MANOPOLA PORTAFILTRO 2003 NERO	FILTER HOLDER KNOB 2003 BLACK	
05000842	CHIUSURA MANOPOLA PORTAFILTRO 2003	FILTER HOLDER KNOB LOCK 2003	
05000844	RIVESTIMENTO GOMMA NERA MANOPOLA PORTAFILTRO	BLACK RUBBER COVER FILTER HOLDER KNOB	
05002228	COLLETTORE SCARICO GRUPPI EROG	POURING UNIT DRAIN MANIFOLD	
05002230	TAPPO GOMMA SCARICO x 05002228	DRAIN RUBBER PLUG	
05080035	PRESSA CAFFE' ABS MEL	PLASTIC COFFEE PRESS	
05180005	SUPPORTO POMPA AD L	L-SHAPED PUMP BRACKET	
05180006	PIPETTA PORTAGOMMA 90° x POMPA	SMALL PIPE	
06200008	BECCO DUE VIE	TWO WAYS SPOUT	
06200086	CORPO PORTAF. INCLINATO 2003 PERSONALIZZATO N.S.	TILTED FILTER HOLDER BODY 2003	
07300009	DADO RACCORDO 1/4 GAS	NUT CONNECTION 1/4 GAS	
07300013	RACCORDO L 1/4 M-F CILIN 458 AGG. 18.02.97	CONNECTION L 1/4 M-F CYLIN.	
07300017	RACCORDO 1/4 3/8 GAS OT. AGG. 16.07.97	FITTING 1/4 3/8 GAS OT.	
07300022.1	GIGLER EROGAZIONE M 6x6 F. 1 AGG. 28.05.93	POURING GIGLEUR M 6x6 F 1 ADD. 28.05.93	
07300051	RACCORDO T 1/4 M-M-M CILIN 464	CONNECTION T 1/4 M-M-M CYLIN 464	
07300063	TERMINALE CHIUSO D 11	TERMINAL D 11 CLOSED	
07300077	PROLUNGA 1/4 F. 1/4 M. AGG. 07.03.85	EXTENSION 1/4 F 1/4 M ADD. 07.03.85	
07300091	RACCORDO T 1/4 M-F-M CILIN.	T FITTING MFM 1/4	
07300092	BECCO UNA VIA CURVO	SINGLE SPOUT	
07300104	SPINOTTO RUB.VAPORE PR. *AGG. 30.05.86	VALVE SHAFT	
07300110	TAPPO PORTA MOLLA R.V. PR.	SPRING HOLDER TAP	
07300116	RACCORDO T 1/4 M-M-F	JOINT T1/4 M-M-F 465	
07300128	TAPPO 1/4 GAS AGG.31.01.89	CAP 1/4 GAS	
07300138	RIDUZIONE 1/4"M - 1/8"F ES.17 AGG. 29.05.96	REDUCTION 1/4"-1/8" ES, 17 ADD. 29.05.96	
07300183	PADIGLIONE GRUPPO PREMIER2002 AGG. 16.05.02	GROUP HEAD CAP	
07300212	BECCO DUE VIE PICCOLO	TWO WAYS SPOUT	
07300221	ASTA INOX RUBINETTO VAPORE	STEAM VALVE INOX SCREW	
07300225	GIGLEUR M8X8 F.3 AG.28.05.93	GIGLEUR M8X8 F.3	
07300227	RONDELLA OTT D.26x13,5x1,5 AGG.5.06.03	BRASS WASHER D.26X13,5X1,5	
07300246	RACCORDO 1/8F GAS - M8.65x0.75F INOX x LANCIA VAPORE MU	UNION 1/8 F - M8.65X0.75 SS for STEAM WAND - MUSICA	
07300251	RACCORDO 1/8 M-M FORO 5,5 + FILETT. M6 x L.=11	UNION 1/8 M-M HOLE 5.5 + M6 x L = 11	
07300252	RACCORDO RUBINETTO-LANCIA MUSICA	VALVE/WAND UNION - MUSICA	
07300254	DISTANZIALE MANOMETRO MUSICA	GAUGE SPACER - MUSICA	
07300293	BUSSOLA SNODO OTT. AG.25.06.96	BRASS BUSHING	
07300295	DADO RACC. 3/8 LANCIA SNODATA OTTONE NICHELATO	NUT	
07300350	GIGLER EV. ACQUASTOP F.0,8	GIGLEUR F.0,8 WAYS SOLENOID	
07300354	CORPO RUB. VAPORE x LANC. SNODOTT. AGG.07.04.98	STEAM KNOB BODY X FLEXIBLE WAND	
07300355	FORCELLA RUBINETTO '99 OTT. AGG. 07.04.98	TAP FORK	
07300362	*RACCORDO DIR. 1/4 M - CALZ.6 340*	*STRAIGHT FITTING 1/4*	*1/5/2010*
07300365	*RACCORDO T 1/4 M-F-F*	*T FITTING 1/4 FFM*	*1/5/2010*
07300369	RACCORDO ATTACCO DIRETTO PER POMPA ELETTROMECCAN	FITTING DIRECT DISCHARGE FOR ELECTROMECHANICAL PUMP	
07300370	CORPO VALVOLA RITEGNO/NEPLAX OSCAR AGG. 24/01/00	BRASS BODY RETAIN V. /NEPLAX OSCAR	
07300375	*RACCORDO L GIR 6 1/8 VITON 346*	*L FITTING 1/8 VITON 346A*	*1/5/2010*
07300529	MANICOTTO FILETTATO 1/8 450	THREADED SLEEVE 1/8	
07300530	*RACCORDO L 1/8 F A CALZ. 347 6*	*L FITTING 1/8 F SHEATH TYPE D6*	*1/5/2010*
07300601	INSERTO MANOPOLA PORTAFILTRO 2003 INOX	FILTER HOLDER KNOB INSERTION 2003 STAINLESS	
07300616	PERNO CARENA M4 MICROBAR	MICROBAR CASE PIN M4	
07300684	GIGLEUR M8X8 F.3,2	GIGLEUR M8X8 F.3,2	
07300713	RACC. DIRITTO 1/8M - CALZAM.4	STRAIGHT FITTING 1/8 M - D. 4 PIPE	
07300715	RACCORDO T 1/8 M -CALZAM.6 - CALZAM.6	1/8 M T CONNECTION - D. 6 PIPE	
07300719	RACCORDO T 1/8 M -CALZAM.4 - CALZAM.4	1/8 M T CONNECTION - D. 4 PIPE	
07300721	RACCORDO L GIR 1/8 M-CALZAM.4 VITON	L FITTING 1/8 M VITON - D. 4 PIPE	
07300724	RACC. DIRITTO M6 - CALZAM.4	STRAIGHT FITTING M6 - D. 4 PIPE	
08000003	FASCETTA STRINGITUBO D9.1	HOSE CLAMP D9.1	
08000005	MOLLA 6 ST 11,5X8,5X25 RUB.VAPORE	STEAM VALVE SPRING	
08000015	ANELLO SEEGER TIPO RS 5 INOX UNI 7434	SEEGER RING RS 5 STAINLESS STEEL	
08000017	MOLLA BLOCCA FILTRO ACC.INOX	FILTER HOLDER SPRING INOX	
08000027	MOLLA PER LANCIA SNODATA	WAND SPRING	
09000005	*SONDA AUTOLIVELLO COMP. L=130*	*WATER LEVEL SENSOR*	*1/5/2010*
09000006	SONDA AUTOLIVELLO COMP. L=70 CON GOLA	LEVEL PROBE REPLACE CODE 73003011	
09100010	MANOMETRO SCALA 0-2,5BAR 1/8 D.40 GHIERA INOX "MUSICA"	PRESSURE GAUGE 0-2.5 BAR 1/8 D.40 STAINLESS STEEL RING	
09200006	PRESSOSTATO MACCHINA CE/UL	PRESSOSTAT	
09200014	PRESSOSTATO "OSCAR" 1,4BAR 1/4	PRESSURESTAT"OSCAR"	
09500007	TERMOPROTETTORE 2MMT 100°C	2MMT 100C THERMAL PROTECTION	
09500014	TERMOPROTETTORE RESISTENZA G5 167°C 16A 250V UL	THERMO PROTECTOR	
11600002	TUBO SILICONE 5x8 60Sh PEROX (1mt=37gr) TRASPARENTE	SILICONE TUBE 5x8	
11740001	TUBO TEFLON 6/4	TEFLON PIPE 4X6	
11740002	TUBO TEFLON 4/2,5 CALIBRATO TRASPARENTE	TEFLON PIPE 4/2.5 CALIBRATED TRANSPARENT	
14100040	RESISTENZA CALDAIA OSCAR 1" 1200W 230V +T.P.	HEATING ELEMEENT OSCAR 1200W 230V 1"	
14100041	RESISTENZA CALDAIA OSCAR 1" 1200W 115V +T.P.	HEATING ELEMENT OSCAR	
31000260	ETICHETTA ADESIVA N.SIMONELLI MUSICA 95X18	ADHESIVE DECAL 95 x 18 - MUSICA	
40000013	VITE INOX M8x25 TBEI	SS SOCKET CAP SCREW M8x25	
73003002	CALDAIA SALDATA /OSCAR/ AGG. 23/08/99	BOILER - OSCAR	
73004013	GRUPPO EROGAZ. CROMATO /OSCAR/	CHROME POURING GROUP/ OSCAR	
73006003.12	*BECCO VAP. CROMATO FORI D1,2 OSCAR/PREMIER*	*STEAM NOZZLE CHROME "OSCAR" REDUCED HOLES D 1.2*	*30/4/2010*
75006016.1	BECCO ACQUA x LANCIA OT CROMATO MUSICA	WATER NOZZLE FOR WAND - MUSICA	
75006038.1	BECCO VAPORE M8,65x0,75 F. 1,2 ESAG.12	STEAM TIP	
98001005	PIEDE MACCHINA BICOMPONENTE D.48 H=40 INSER.M8 FEMMI	BICOMPONENT MACHINE FOOT D.48 H = 40 INSERT M8 FEMALE	
98005024	CORPO PORTAFILTRO INCLINATO + MANOPOLA N.S.	TILTED FILTERHOLDER +HANDLE REPLACE 98005006	
98008004	PISTONCINO CHIUSURA COMPLETO	COMPLETE STEAM VALVE PISTON	
98010000000056	ASSIEME CARENA FIANCO DX CON LUCI MUSICA	RIGHT SIDE CASE ASSEMBLY WITH LIGHTS - MUSICA	
98010000000058	ASSIEME CARENA FIANCO SX CON LUCI MUSICA	LEFT SIDE CASE ASSEMBLY WITH LIGHTS – MUSICA	
98010000000060	ASSIEME CARENA RETRO CON LUCI MUSICA	REAR CASE ASSEMBLY WITH LIGHTS - MUSICA	
980100000000640001	ASSIEME VASCHETTA RACCOGLIACQUA MUSICA INOX-GRIGIO	ASSEMBLY WATER DRAIN BOX - MUSICA UMBRA GREY	
980100000000640002	ASSIEME VASCHETTA RACCOGLIACQUA MUSICA INOX-NERO	ASSEMBLY WATER DRAIN BOX - MUSICA BLACK	
980100000000660003	ASSIEME CARENA FIANCO DX MUSICA INOX-NERO	RIGHT EXTERNAL SIDE PANEL – MUSICA BLACK	
980100000000660004	ASSIEME CARENA FIANCO DX MUSICA INOX-NERO CSA	RIGHT EXTERNAL SIDE PANEL – MUSICA BLACK CSA	
980100000000660005	ASSIEME CARENA FIANCO DX MUSICA INOX-FUXIA	RIGHT EXTERNAL SIDE PANEL – MUSICA FUXIA	
980100000000660006	ASSIEME CARENA FIANCO DX MUSICA INOX-FUXIA CSA	RIGHT EXTERNAL SIDE PANEL – MUSICA FUXIA CSA	
980100000000680003	ASSIEME CARENA FIANCO SX MUSICA INOX-NERO	LEFT EXTERNAL SIDE PANEL – MUSICA BLACK	
980100000000680004	ASSIEME CARENA FIANCO SX MUSICA INOX-NERO CSA	LEFT EXTERNAL SIDE PANEL – MUSICA BLACK CSA	
980100000000680005	ASSIEME CARENA FIANCO SX MUSICA INOX-FUXIA	LEFT EXTERNAL SIDE PANEL – MUSICA FUXIA	
980100000000680006	ASSIEME CARENA FIANCO SX MUSICA INOX-FUXIA CSA	LEFT EXTERNAL SIDE PANEL – MUSICA FUXIA CSA	
980100000000700001	ASSIEME CARENA RETRO MUSICA INOX-NERO	REAR PANEL – MUSICA BLACK	

CODICE	DESCRIZIONE	DESCRIPTION	DATA FINE VALIDITA'
980100000000700002	ASSIEME CARENA RETRO MUSICA INOX-FUXIA	REAR PANEL – MUSICA FUCHSIA	
98013020	VALVOLA SICUREZZA A5 1/4 TARATA 1,8 BAR	SAFETY VALVE 1/4 1.8 BAR	
98013021	VALVOLA SICUREZZA A5 1/4 TARATA 2,1 BAR	SAFETY VALVE 1/4 2.1 BAR	
980300000000900001	*ASSIEME CALDAIA MUSICA CE fino al 31-04-2010*	*BOILER ASSEMBLY - MUSICA CE*	*1/5/2010*
980300000000900002	*ASSIEME CALDAIA MUSICA ETL/CSA fino al 31-04-2010*	*BOILER ASSEMBLY - MUSICA CSA*	*1/5/2010*
980300000000910001	ASSIEME CALDAIA MUSICA CE	BOILER ASSEMBLY - MUSICA CE	
980300000000910002	ASSIEME CALDAIA MUSICA ETL/CSA	BOILER ASSEMBLY - MUSICA CSA	
98030000000094	ASSIEME TUBO ESPANSIONE MUSICA	CYLINDER ASSEMBLY EXPANSION - MUSICA	
98030000000095	ASSIEME TUBO ESPANSIONE MUSICA ATT.DIRETTO	CYLINDER ASSEMBLY EXPANSION - MUSICA D.A.	
98030000000800	ASSIEME TUBO ESPANSIONE MUSICA ATT.DIRETTO OPTIONAL	CYLINDER ASSEMBLY EXPANSION - MUSICA D.A. OPTIONAL	
98030075	TUBO CAPILLARE 1/8-1/4 0,9x2x400 MANOMETRO- POMPA	CAPILLARY TUBE 1/8-1/4 0,9X2X400 MANOM.-PUMP	
98030400	TUBO RUBINETTO VAPORE - CALDAIA 1/4 3/8 "MUSICA"	1/4 3/8 BOILER/STEAM VALVE TUBE - MUSICA	
98030402	TUBO RUBINETTO ACQUA CALDA - EV 1/8 3/8 "MUSICA"	1/8 3/8 SOLENOID VALVE/HOT WATER VALVE TUBE - MUSICA	
98030404	TUBO PRESSOSTATO - CALDAIA 1/4 1/4 "MUSICA"	1/4 1/4 BOILER/PRESSURE GAUGE TUBE - MUSICA	
98030406	TUBO SUPERIORE CIRCOLAZIONE 1/4 1/4 1/4 "MUSICA"	1/4 1/4 1/4 UPPER CIRCULATION TUBE - MUSICA	
98030408	TUBO INFERIORE GRUPPO EROG. - CALDAIA 1/4 1/4 "MUSICA"	DISPENSING GROUP LOWER TUBE 1/4 1/4 BOILER - MUSICA	
98030410	CILINDRO ESPANSIONE INOX 30x50 MUSICA	SS CYLINDER EXPANSION	
98060020	LANCIA VAPORE D8 L=172 MUSICA OT CROMATO	STEAM WAND D8 L = 172 MUSICA CHROMED	
98070020	LANCIA ACQUA C D8 L=81 MUSICA OT CROMATO	WATER WAND C D8 L = 81 MUSICA CHROMED	
98120001	VALVOLA NEPLAX VITON 16.5 BAR 1/8 - PORTAGOMMA	NEPLAX VITON 16.5 BAR VALVE 1/8 HOSE CLAMP	
98120003	VALVOLA NEPLAX VITON 10 BAR 1/8 - PORTAGOMMA	NEPLAX VITON 10 BAR VALVE 1/8 HOSE CLAMP	
98200000000020	ASS. TANICA ACQUA CON GALLEGGIANTE MUSICA	WATER CONTAINER ASSEMBLY WITH FLOAT SENSOR - MUSICA	
98210000000036	ASSIEME NEPLAX 6.5 bar +RACCORDO PER MACCHINE ATT.DIRE	ASSEMBLY NEPLAX 6.5 BAR + TEFLON TUBE M6 FITTING	
98210000000038	ASSIEME NEPLAX 10 bar+RACCORDO PER MACCHINE ATT.DIRE	ASSEMBLY NEPLAX 10	
98250000000004	VASCHETTA RACCOGLIA ACQUA SCARICO DIRETTO NERO	WATER COLLECTION TRAY DIRECT DRAIN BLACK	
98250000000005	VASCHETTA RACCOGLI ACQUA SCARICO DIRETTO GRIGIO OME	WATER COLLECTION TRAY DIRECT DRAIN UMBRA GREY	