

Модели HJX25L*ACXP

ТЕХНИЧЕСКАЯ ИНФОРМАЦИЯ

Время розжига[1]	30 мин. в среднем
Количество угля Josper, потребляемое в день	22 - 26.5 фунт. в среднем
Автономная работа при 1 загрузке угля	9 ч.
Производительность в час[2]	132 фунт. в среднем
Температура приготовления пищи	572 ºF - 662 ºF
Емкость печи в лотках GN (на 1 гриль-решетку)	2 x GN1/2 + 1 x GN1/3
Эквивалентная мощность	4 л.с.
Мощность вытяжки[3]	1648 куб.фут/м
Максимальный поток дыма	0.25 унция/сек

УСТАНОВКА

Рекомендуемая высота установки	
Расстояние до другого кухонного оборудования	

ПЕЧЬ В УПАКОВКЕ: РАЗМЕРЫ И ВЕС

Размеры печи, 1шт.	29,9 x 29,5 x 34,1 дюйм
Размеры печи, 2шт.	29,9 x 29,5 x 34,8 дюйм
Размеры печи, 3шт.	47,2 x 31,5 x 79,1 дюйм
Вес брутто печи, 1шт.	324 фунт.
Вес брутто печи, 2шт.	112 фунт.
Вес брутто печи, 3шт.	282 фунт.

АКСЕССУАРЫ В КОМПЛЕКТЕ

- Заслонка дымохода
- Гриль-решетка 1 шт.
- Решетка для угля («колосник»)
- Щипцы Josper
- Щетка металлическая для чистки
- Кочерга
- Нижняя заслонка с рукояткой
- Зольный ящик

ДОП. АКСЕССУАРЫ (ОПЦИИ)

- Гриль-решетка
- Пламегаситель
- Колпак
- Посуда[4]

1 См. доп. информацию в разделе "Розжиг и эксплуатация печи Josper".
2 См. доп. информацию в разделе "Рецепты".
3 См. доп. информацию в разделе "Советы по установке печи Josper".
4 См. доп. информацию о посуде Josper на нашем сайте (увидеть больше)
Размеры и вес указаны для печей со стандартным оборудованием и упаковкой.

В спецификации могут быть внесены изменения без предварительного предупреждения. Актуально на июнь 2012.

ТЕХНИЧЕСКИЕ ЧЕРТЕЖИ

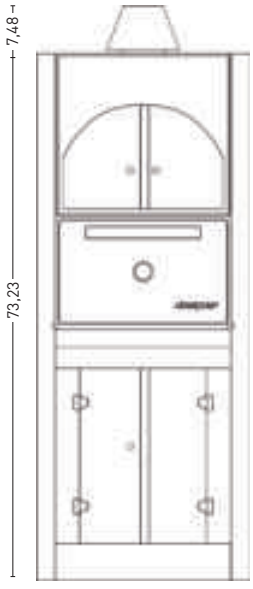

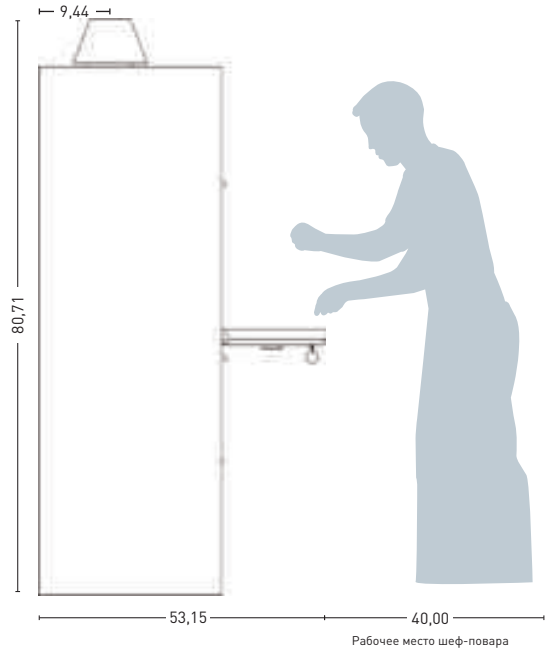

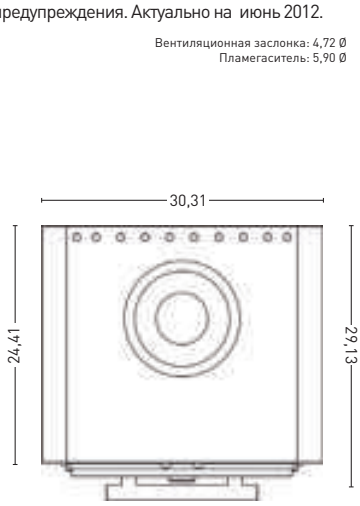

Josper® ПЕЧЬ-ГРИЛЬ
JOSPER S.A. Gutenberg, 11
08397 Pineda de Mar - Barcelona - ESPAÑA (Испания)
Телефон: +34 93 767 15 16
Контакты: josper@josper.es
www.josper.es

Passion for Grilling by josper®