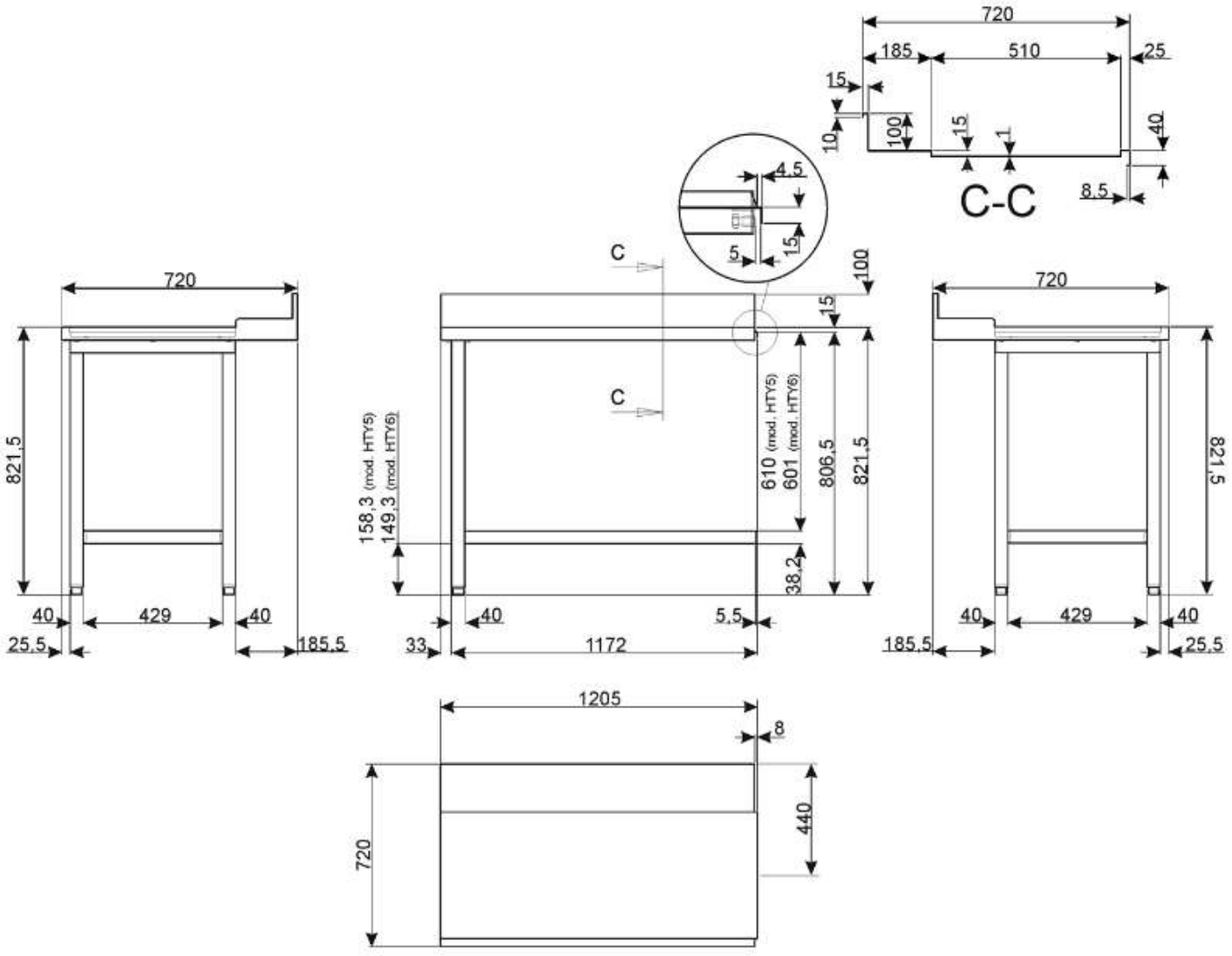

720
185
510
25
15
10
100
15
1
40
8,5
C-C
4,5
5
15
C
C
100
15
720
821,5
158,3 (mod. HTY5)
149,3 (mod. HTY6)
610 (mod. HTY5)
601 (mod. HTY6)
806,5
821,5
38,2
40
429
40
25,5
185,5
33
40
1172
5,5
720
821,5
40
429
40
185,5
25,5
1205
8
720
440