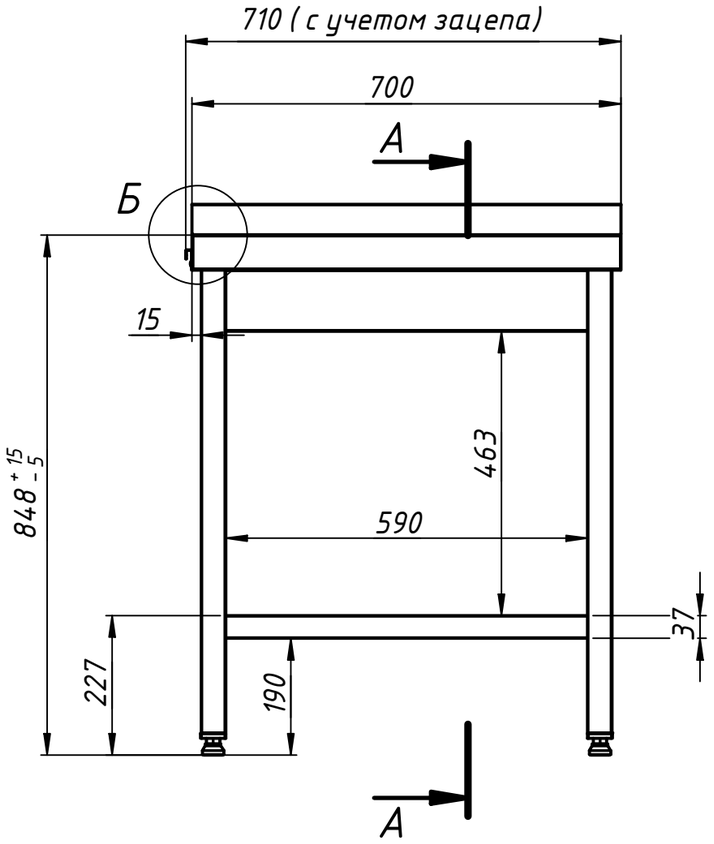

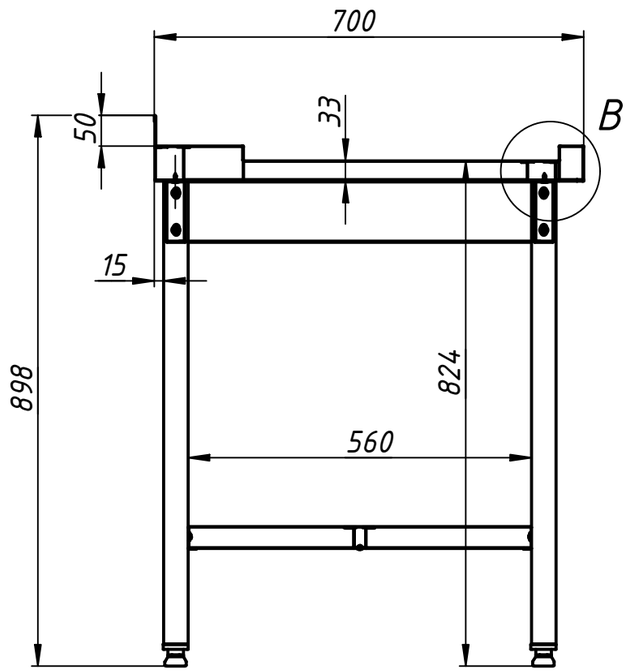

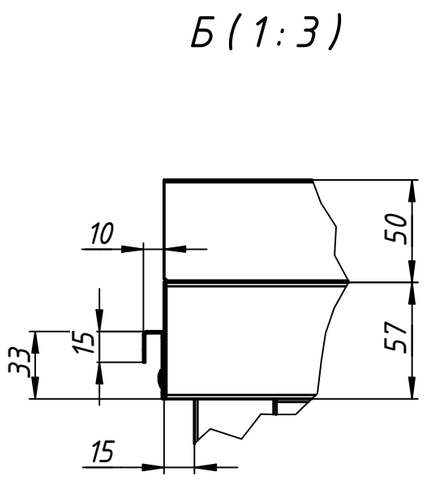

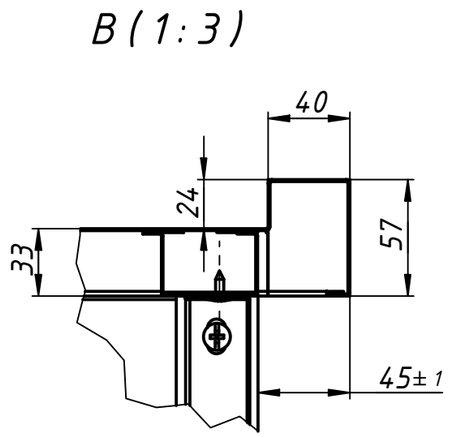

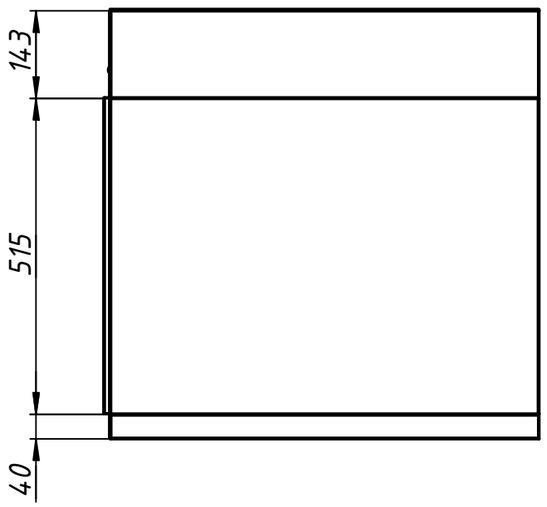

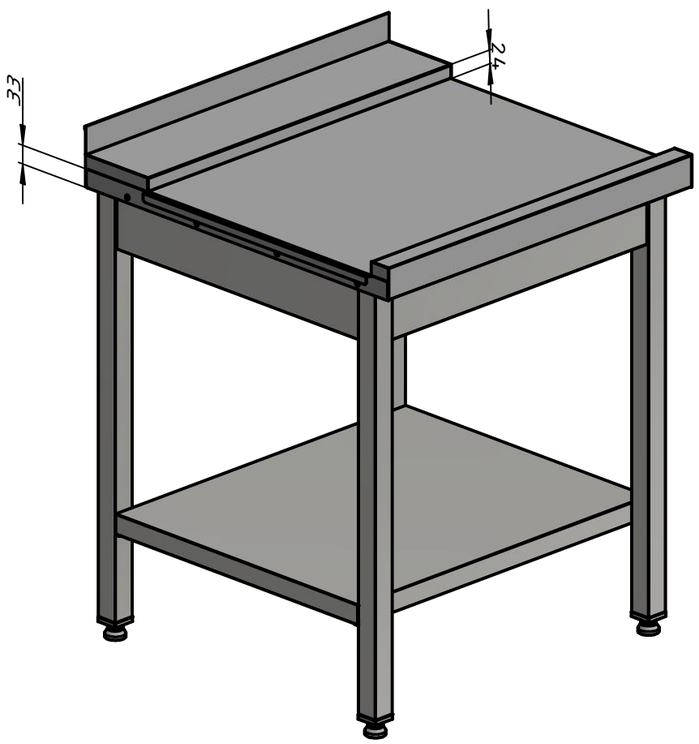

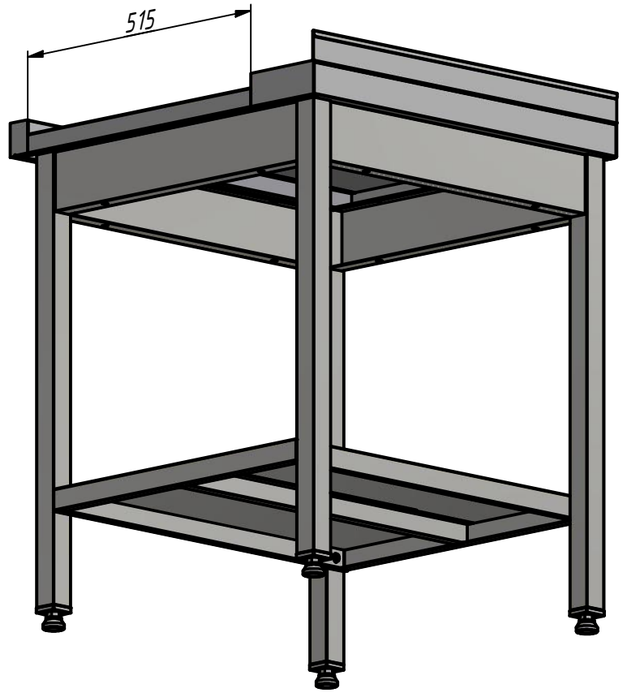

Столешница – Лист 1,0 AISI 304 4N – СВАРНАЯ
Каркас, Труба 40х40, Лист 0,8 AISI 430 4N – РАЗБОРНЫЙ

Баранов А.В.

Изм.	Лист	№ докум.	Подп.	Дата	СПМ-322/0707_ПРАВЫЙ [КОД 330120]	Лист
					Стол для чистой посуды с направляющими KAYMAN для п/м TATRA	
					Копировал	Формат А3