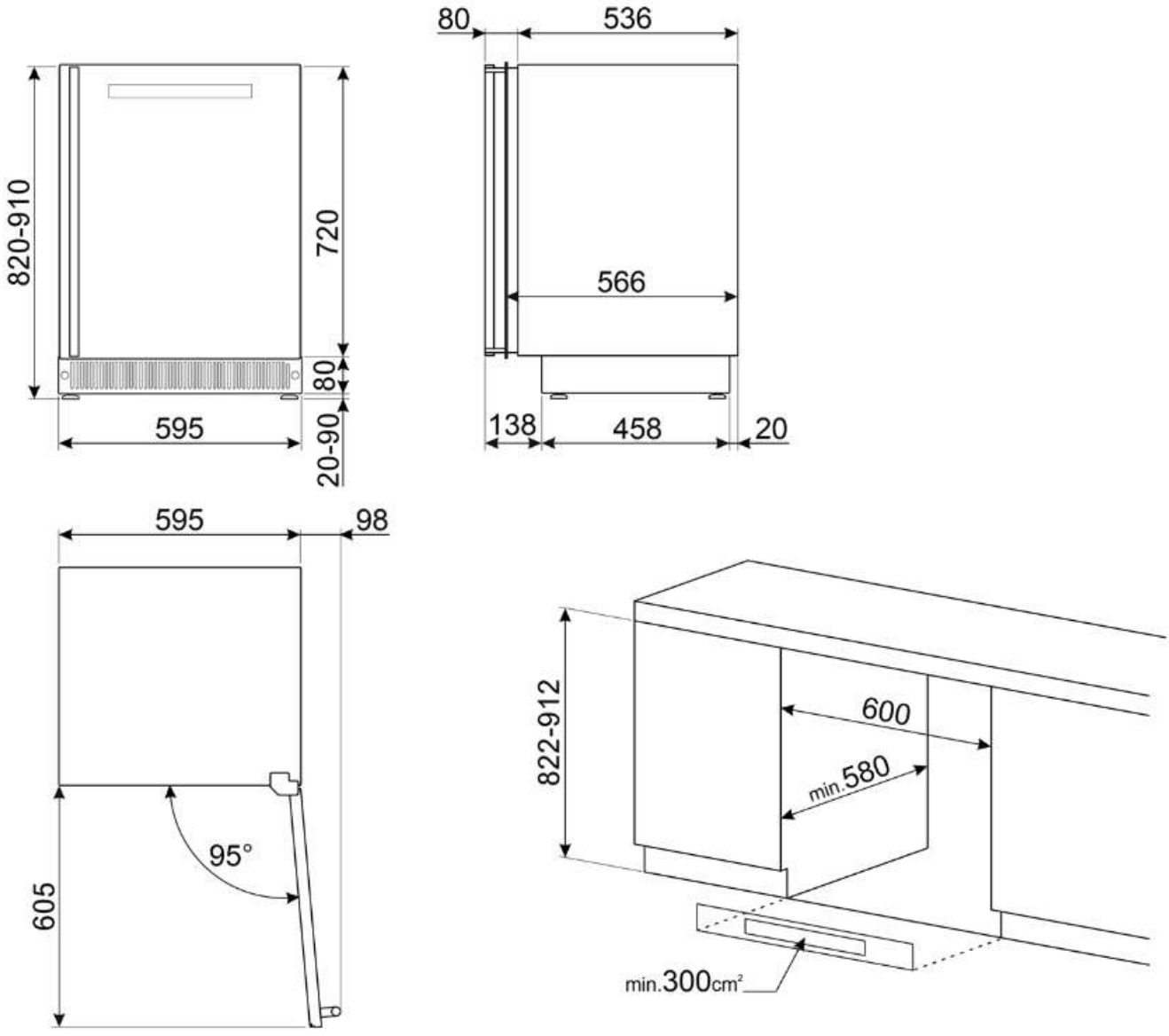
820-910
720
80
595
20-90
80
536
566
138
458
20
595
98
605
95°
822-912
600
min.580
min.300cm²