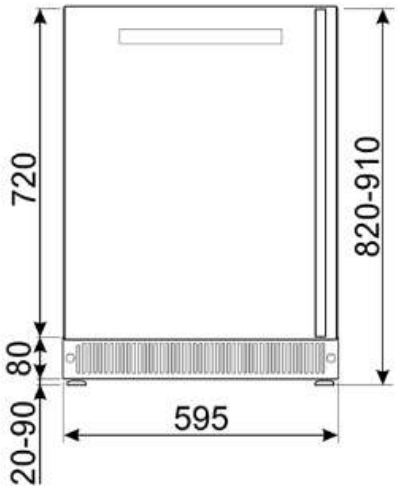
720
820-910
80
20-90
595

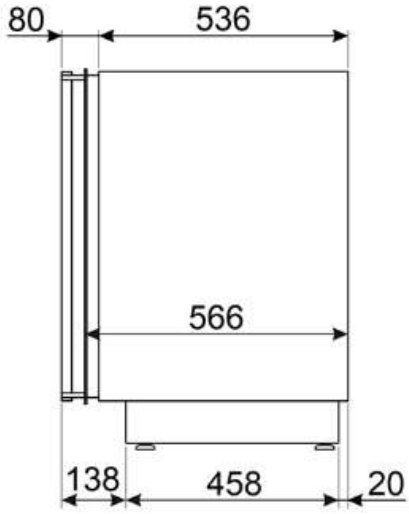
80
536
566
138
458
20

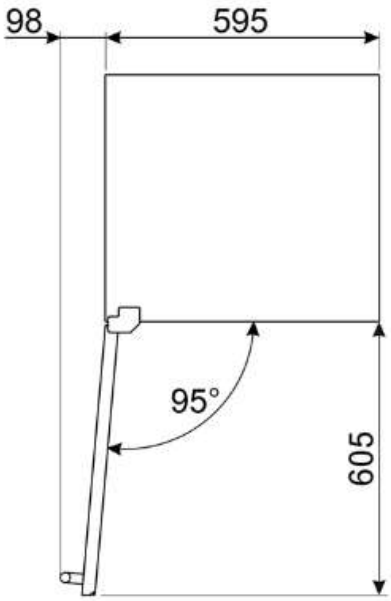
98
595
95°
605

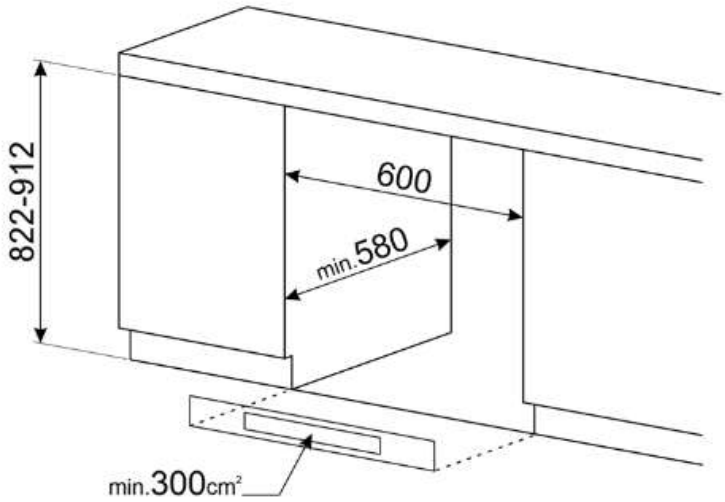
822-912
600
min.580
min.300cm²