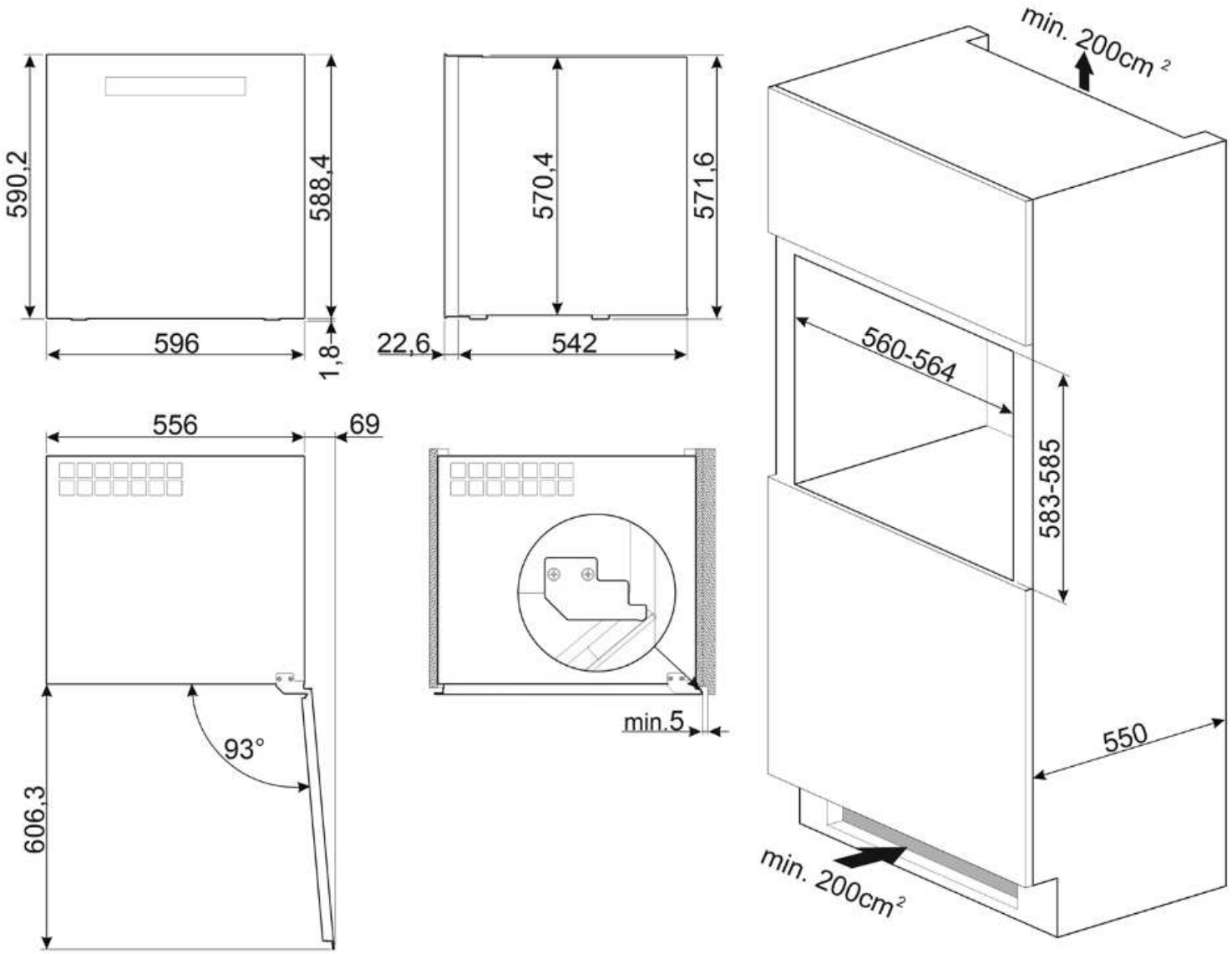
590,2
588,4
596
1,8
570,4
571,6
22,6
542
556
69
93°
606,3
min.5
min. 200cm ²
560-564
583-585
550
min. 200cm²